ТИПОВЫЕ КОНСТРУКЦИИ, ИЗДЕЛИЯ И УЗЛЫ ЗДАНИЙ И СООРУЖЕНИЙ

# СЕРИЯ 1.465.1-15

## ПЛИТЫ ЖЕЛЕЗОБЕТОННЫЕ РЕБРИСТЫЕ РАЗМЕРОМ 3×12м ДЛЯ ПОКРЫТИЙ ОДНОЭТАЖНЫХ ПРОИЗВОДСТВЕННЫХ ЗДАНИЙ

### ВЫПУСК 5

### ПЛИТЫ 2-ГО ТИПОРАЗМЕРА БЕЗ ПРОЕМОВ И С ПРОЕМАМИ В ПОЛКЕ ДЛЯ ПРОПУСКА ВЕНТШАХТ

РАБОЧИЕ ЧЕРТЕЖИ

КНИГА II стр. 58-112

ОКОНЧАНИЕ

24035-06

ЦЕНА

Пров. Дубровский 15.12.82 Кон. Кожухов

ЦЕНТРАЛЬНЫЙ ИНСТИТУТ ТИПОВОГО ПРОЕКТИРОВАНИЯ
ГОССТРОЯ СССР

Москва А-445, Смольная ул., 22

Сдано в печать 1 1990 года

Заказ № 64 Тираж 5700 экз

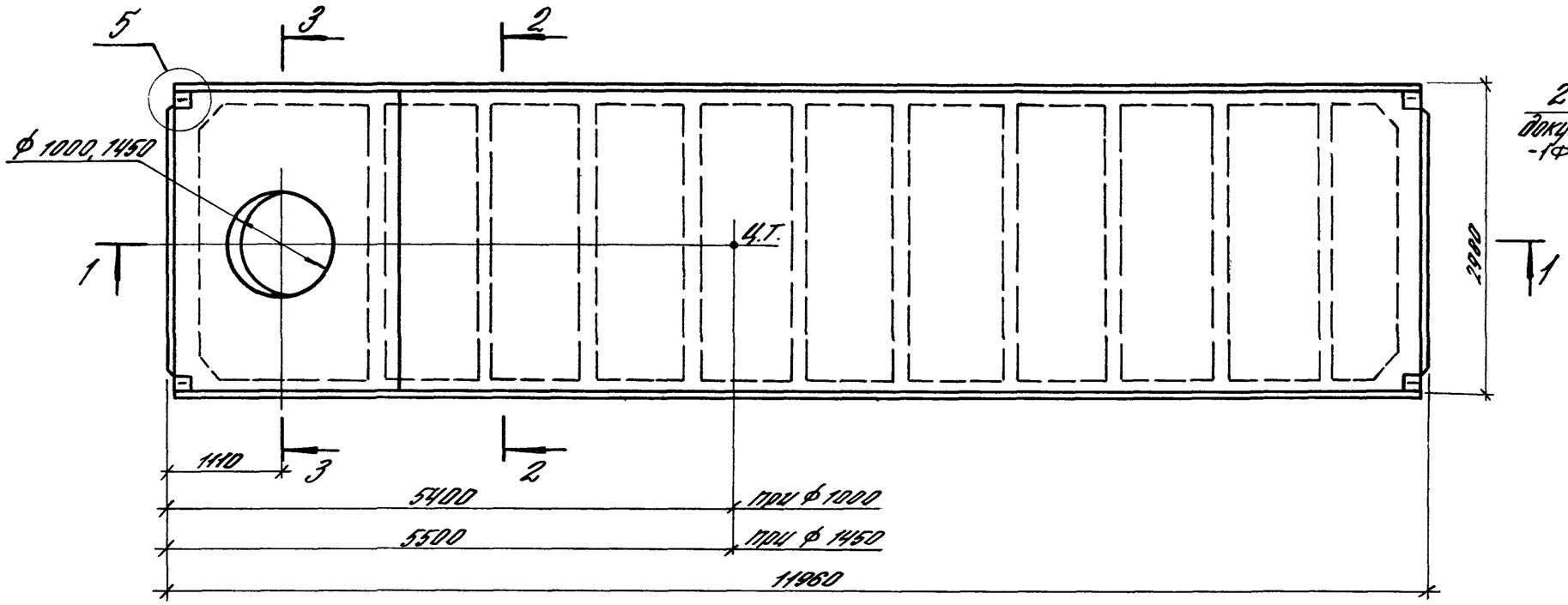


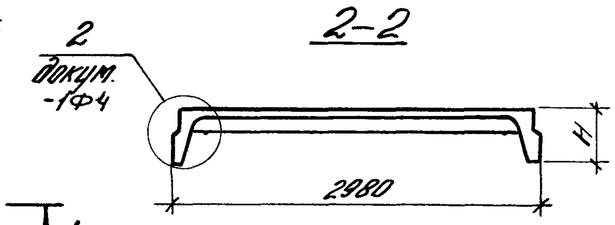


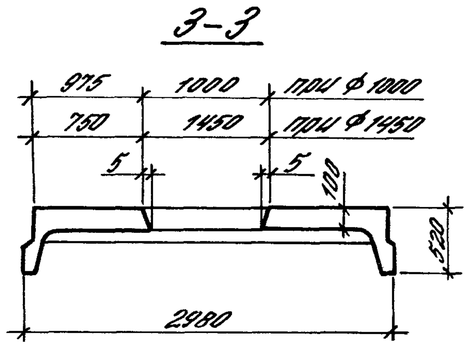


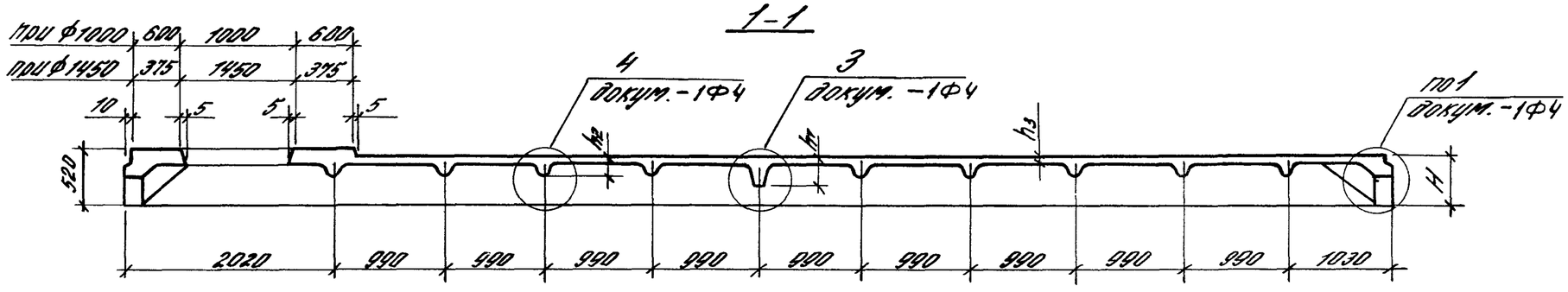


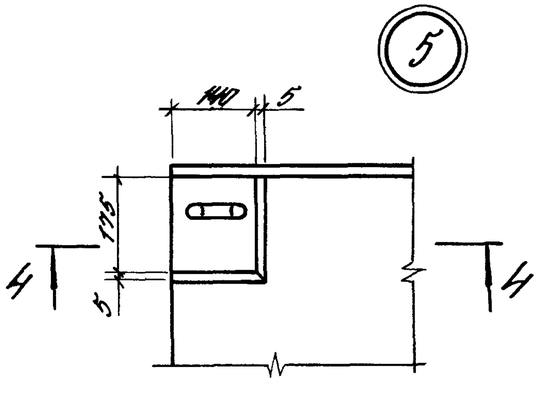


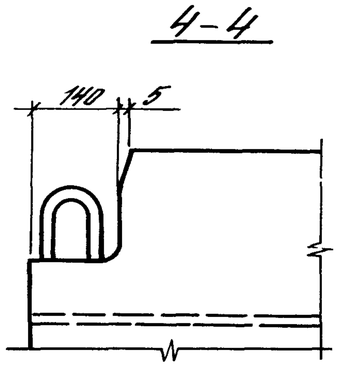


| | | | |
|---|---|---|---|
| Гл. ин. пр. | Банщикова | | |
| Разраб. | Банщикова | | |
| Исполн. | Моксимова | | |
| Провер. | Святова | | |
| Н. конт. | Старостина | | |

1.465.1-15.5-3ф4

Плита 2ПВ12 с проемом ф 1000 или 1450мм. Опалубочный чертеж

| Стадия | Лист | Листов |
|---|---|---|
| Р | 1 | 5 |

ЦНИИЭП зданий

| Марка | Размеры, мм | | | | Класс бетона | Объем бетона, м³ | Масса плиты, т |
|---|---|---|---|---|---|---|---|
| | H | $h_1$ | $h_2$ | $h_3$ | | | |
| 2ПВ12-1АтVI-10 | 450 | 250 | 150 | 30 | В25 | 3,31 | 8,3 |
| 2ПВ12-2АтVI-10 | | | | | В30 | | |
| 2ПВ12-3АтVI-10 | | | | | | | |
| 2ПВ12-4АтVI-10 | | | | | В35 | | |
| 2ПВ12-5АтVI-10 | | | | | В40 | | |
| 2ПВ12-6АтVI-10 | | | | | В45 | | |
| 2ПВ12-7АтVI-10 | 455 | 255 | 155 | 35 | | 3,49 | 8,7 |
| 2ПВ12-1АтV-10 | 450 | 250 | 150 | 30 | В22,5 | 3,31 | 8,3 |
| 2ПВ12-2АтV-10 | | | | | В25 | | |
| 2ПВ12-3АтV-10 | | | | | | | |
| 2ПВ12-4АтV-10 | | | | | В30 | | |
| 2ПВ12-5АтV-10 | | | | | | | |
| 2ПВ12-6АтV-10 | | | | | В35 | | |
| 2ПВ12-7АтV-10 | | | | | В40 | | |
| 2ПВ12-8АтV-10 | | | | | | | |
| 2ПВ12-9АтV-10 | 455 | 255 | 155 | 35 | В45 | 3,49 | 8,7 |
| 2ПВ12-1АтIVс-10 | 450 | 250 | 150 | 30 | В22,5 | 3,31 | 8,3 |
| 2ПВ12-2АтIVс-10 | | | | | В25 | | |
| 2ПВ12-3АтIVс-10 | | | | | | | |
| 2ПВ12-4АтIVс-10 | | | | | В30 | | |
| 2ПВ12-5АтIVс-10 | | | | | В35 | | |
| 2ПВ12-6АтIVс-10 | | | | | | | |
| 2ПВ12-7АтIVс-10 | | | | | В40 | | |
| 2ПВ12-1АIV-10 | | | | | В22,5 | | |
| 2ПВ12-2АIV-10 | | | | | В25 | | |
| 2ПВ12-3АIV-10 | | | | | | | |
| 2ПВ12-4АIV-10 | | | | | В30 | | |
| 2ПВ12-5АIV-10 | | | | | В35 | | |
| 2ПВ12-6АIV-10 | | | | | | | |

| Марка | Размеры, мм | | | | Класс бетона | Объем бетона, м³ | Масса плиты, т |
|---|---|---|---|---|---|---|---|
| | H | $h_1$ | $h_2$ | $h_3$ | | | |
| 2ПВ12-1АIIIв-10 | 450 | 250 | 150 | 30 | В22,5 | 3,31 | 8,3 |
| 2ПВ12-2АIIIв-10 | | | | | В25 | | |
| 2ПВ12-3АIIIв-10 | | | | | В30 | | |
| 2ПВ12-4АIIIв-10 | | | | | В35 | | |
| 2ПВ12-5АIIIв-10 | | | | | В40 | | |
| 2ПВ12-6АIIIв-10 | | | | | | | |
| 2ПВ12-7АIIIв-10 | 455 | 255 | 155 | 35 | В45 | 3,49 | 8,7 |
| 2ПВ12-1К7-10 | 450 | 250 | 150 | 30 | В25 | 3,31 | 8,3 |
| 2ПВ12-2К7-10 | | | | | В30 | | |
| 2ПВ12-3К7-10 | | | | | В40 | | |
| 2ПВ12-4К7-10 | | | | | В45 | | |
| 2ПВ12-5К7-10 | 455 | 255 | 155 | 35 | | 3,49 | 8,7 |
| 2ПВ12-1Вр-10 | 450 | 250 | 150 | 30 | В22,5 | 3,31 | 8,3 |
| 2ПВ12-2Вр-10 | | | | | В25 | | |
| 2ПВ12-3Вр-10 | | | | | В30 | | |
| 2ПВ12-4Вр-10 | | | | | | | |
| 2ПВ12-5Вр-10 | | | | | В35 | | |
| 2ПВ12-6Вр-10 | | | | | | | |
| 2ПВ12-7Вр-10 | | | | | В45 | | |
| 2ПВ12-8Вр-10 | | | | | | | |
| 2ПВ12-1АIV-10Н | | | | | В25 | | |
| 2ПВ12-2АIV-10Н | | | | | | | |
| 2ПВ12-3АIV-10Н | | | | | | | |
| 2ПВ12-4АIV-10Н | | | | | В30 | | |
| 2ПВ12-5АIV-10Н | | | | | В35 | | |

| Марка | Размеры, мм | | | | Класс бетона | Объем бетона, м³ | Масса плиты, т |
|---|---|---|---|---|---|---|---|
| | H | $h_1$ | $h_2$ | $h_3$ | | | |
| 2ПВ12-1АтVСК-10Н | 450 | 250 | 150 | 30 | В25 | 3,31 | 8,3 |
| 2ПВ12-2АтVСК-10Н | | | | | | | |
| 2ПВ12-3АтVСК-10Н | | | | | В30 | | |
| 2ПВ12-4АтVСК-10Н | | | | | В35 | | |
| 2ПВ12-5АтVСК-10Н | | | | | В40 | | |
| 2ПВ12-6АтVСК-10Н | | | | | | | |
| 2ПВ12-7АтVСК-10Н | 455 | 255 | 155 | 35 | В45 | 3,49 | 8,7 |
| 2ПВ12-1АIIIв-10Н | 450 | 250 | 150 | 30 | В25 | 3,31 | 8,3 |
| 2ПВ12-2АIIIв-10Н | | | | | | | |
| 2ПВ12-3АIIIв-10Н | | | | | В30 | | |
| 2ПВ12-4АIIIв-10Н | | | | | В35 | | |
| 2ПВ12-5АIIIв-10Н | | | | | В40 | | |
| 2ПВ12-6АIIIв-10Н | | | | | В45 | | |
| 2ПВ12-7АIIIв-10Н | 455 | 255 | 155 | 35 | | 3,49 | 8,7 |
| 2ПВ12-1АIV-10П | 450 | 250 | 150 | 30 | В25 | 3,31 | 8,3 |
| 2ПВ12-2АIV-10П | | | | | | | |
| 2ПВ12-3АIV-10П | | | | | | | |
| 2ПВ12-4АIV-10П | | | | | В30 | | |
| 2ПВ12-5АIV-10П | | | | | В35 | | |
| 2ПВ12-1АIIIв-10П | | | | | В25 | | |
| 2ПВ12-2АIIIв-10П | | | | | | | |
| 2ПВ12-3АIIIв-10П | | | | | В30 | | |
| 2ПВ12-4АIIIв-10П | | | | | В35 | | |
| 2ПВ12-5АIIIв-10П | | | | | В40 | | |
| 2ПВ12-6АIIIв-10П | | | | | В45 | | |
| 2ПВ12-7АIIIв-10П | 455 | 255 | 155 | 35 | | 3,49 | 8,7 |

| Марка | Размеры, мм | | | | Класс бетона | Объем бетона, м³ | Масса плиты, т |
|---|---|---|---|---|---|---|---|
| | H | $h_1$ | $h_2$ | $h_3$ | | | |
| 2ПВ12-1АтVЛ-10 | 450 | 250 | 150 | 30 | В20 | 3,31 | 6,5/7,0 |
| 2ПВ12-2АтVЛ-10 | | | | | В25 | | |
| 2ПВ12-3АтVЛ-10 | | | | | В30 | | |
| 2ПВ12-1АтVСЛ-10 | | | | | В20 | | |
| 2ПВ12-2АтVСЛ-10 | | | | | В25 | | |
| 2ПВ12-3АтVСЛ-10 | | | | | В30 | | |
| 2ПВ12-1АIVЛ-10 | | | | | В20 | | |
| 2ПВ12-2АIVЛ-10 | | | | | В25 | | |
| 2ПВ12-3АIVЛ-10 | | | | | В30 | | |
| 2ПВ12-1АIIIвЛ-10 | | | | | В20 | | |
| 2ПВ12-2АIIIвЛ-10 | | | | | В25 | | |
| 2ПВ12-3АIIIвЛ-10 | | | | | | | |
| 2ПВ12-4АIIIвЛ-10 | | | | | В30 | | |
| 2ПВ12-1КТЛ-10 | | | | | В25 | | |
| 2ПВ12-2КТЛ-10 | | | | | В30 | | |
| 2ПВ12-1ВрЛ-10 | | | | | В20 | | |
| 2ПВ12-2ВрЛ-10 | | | | | В25 | | |
| 2ПВ12-3ВрЛ-10 | | | | | В30 | | |
| 2ПВ12-4ВрЛ-10 | | | | | | | |
| 2ПВ12-1АтVI-14 | | | | | В25 | 3,22 | 8,1 |
| 2ПВ12-2АтVI-14 | | | | | В30 | | |
| 2ПВ12-3АтVI-14 | | | | | | | |
| 2ПВ12-4АтVI-14 | | | | | В35 | | |
| 2ПВ12-5АтVI-14 | | | | | В40 | | |
| 2ПВ12-6АтVI-14 | | | | | В45 | | |
| 2ПВ12-7АтVI-14 | 455 | 255 | 155 | 35 | | 3,40 | 8,5 |

См. примечание на листе 5.

Инв. № подл. | Подпись и дата | Взам. инв. №



24075-06 61 Формат А3

| Марка | Размеры, мм H | $h_1$ | $h_2$ | $h_3$ | Класс бетона | Объем бетона, м³ | Масса плиты, т |
|---|---|---|---|---|---|---|---|
| 2ПВ12-1АтV-14 | 450 | 250 | 150 | 30 | В 22,5 | 3,22 | 8,1 |
| 2ПВ12-2АтV-14 | | | | | В 25 | | |
| 2ПВ12-3АтV-14 | | | | | | | |
| 2ПВ12-4АтV-14 | | | | | В 30 | | |
| 2ПВ12-5АтV-14 | | | | | | | |
| 2ПВ12-6АтV-14 | | | | | В 35 | | |
| 2ПВ12-7АтV-14 | | | | | В 40 | | |
| 2ПВ12-8АтV-14 | | | | | | | |
| 2ПВ12-9АтV-14 | 455 | 255 | 155 | 35 | В 45 | 3,40 | 8,5 |
| 2ПВ12-1АтIVС-14 | 450 | 250 | 150 | 30 | В 22,5 | 3,22 | 8,1 |
| 2ПВ12-2АтIVС-14 | | | | | В 25 | | |
| 2ПВ12-3АтIVС-14 | | | | | | | |
| 2ПВ12-4АтIVС-14 | | | | | В 30 | | |
| 2ПВ12-5АтIVС-14 | | | | | В 35 | | |
| 2ПВ12-6АтIVС-14 | | | | | | | |
| 2ПВ12-7АтIVС-14 | | | | | В 40 | | |
| 2ПВ12-1АIV-14 | | | | | В 22,5 | | |
| 2ПВ12-2АIV-14 | | | | | В 25 | | |
| 2ПВ12-3АIV-14 | | | | | | | |
| 2ПВ12-4АIV-14 | | | | | В 30 | | |
| 2ПВ12-5АIV-14 | | | | | В 35 | | |
| 2ПВ12-6АIV-14 | | | | | | | |
| 2ПВ12-1АIIIв-14 | | | | | В 22,5 | | |
| 2ПВ12-2АIIIв-14 | | | | | В 25 | | |
| 2ПВ12-3АIIIв-14 | | | | | В 30 | | |
| 2ПВ12-4АIIIв-14 | | | | | В 35 | | |
| 2ПВ12-5АIIIв-14 | | | | | В 40 | | |
| 2ПВ12-6АIIIв-14 | | | | | | | |
| 2ПВ12-7АIV-14 | 455 | 255 | 155 | 35 | В 45 | 3,40 | 8,5 |

| Марка | Размеры, мм H | $h_1$ | $h_2$ | $h_3$ | Класс бетона | Объем бетона, м³ | Масса плиты, т |
|---|---|---|---|---|---|---|---|
| 2ПВ12-1КТ-14 | 450 | 250 | 150 | 30 | В 25 | 3,22 | 8,1 |
| 2ПВ12-2КТ-14 | | | | | В 30 | | |
| 2ПВ12-3КТ-14 | | | | | В 40 | | |
| 2ПВ12-4КТ-14 | | | | | В 45 | | |
| 2ПВ12-5КТ-14 | 455 | 255 | 155 | 35 | | 3,40 | 8,5 |
| 2ПВ12-1Вр-14 | 450 | 250 | 150 | 30 | В 22,5 | 3,22 | 8,1 |
| 2ПВ12-2Вр-14 | | | | | В 25 | | |
| 2ПВ12-3Вр-14 | | | | | В 30 | | |
| 2ПВ12-4Вр-14 | | | | | | | |
| 2ПВ12-5Вр-14 | | | | | В 35 | | |
| 2ПВ12-6Вр-14 | | | | | | | |
| 2ПВ12-7Вр-14 | | | | | В 45 | | |
| 2ПВ12-8Вр-14 | | | | | | | |
| 2ПВ12-1АIV-14Н | | | | | В 25 | | |
| 2ПВ12-2АIV-14Н | | | | | | | |
| 2ПВ12-3АIV-14Н | | | | | | | |
| 2ПВ12-4АIV-14Н | | | | | В 30 | | |
| 2ПВ12-5АIV-14Н | | | | | В 35 | | |
| 2ПВ12-1АтVСК-14Н | | | | | В 25 | | |
| 2ПВ12-2АтVСК-14Н | | | | | | | |
| 2ПВ12-3АтVСК-14Н | | | | | В 30 | | |
| 2ПВ12-4АтVСК-14Н | | | | | В 35 | | |
| 2ПВ12-5АтVСК-14Н | | | | | В 40 | | |
| 2ПВ12-6АтVСК-14Н | | | | | | | |
| 2ПВ12-7АтVСК-14Н | 455 | 255 | 155 | 35 | В 45 | 3,40 | 8,5 |

| Марка | Размеры, мм | | | | Класс бетона | Объем бетона, м³ | Масса плиты, т |
|---|---|---|---|---|---|---|---|
| | H | h1 | h2 | h3 | | | |
| 2ПВ12-1АIIIв-14Н | 450 | 250 | 150 | 30 | В25 | 3,22 | 8,1 |
| 2ПВ12-2АIIIв-14Н | | | | | | | |
| 2ПВ12-3АIIIв-14Н | | | | | В30 | | |
| 2ПВ12-4АIIIв-14Н | | | | | В35 | | |
| 2ПВ12-5АIIIв-14Н | | | | | В40 | | |
| 2ПВ12-6АIIIв-14Н | | | | | В45 | | |
| 2ПВ12-7АIIIв-14Н | 455 | 255 | 155 | 35 | | 3,40 | 8,5 |
| 2ПВ12-1АIV-14П | 450 | 250 | 150 | 30 | В25 | 3,22 | 8,1 |
| 2ПВ12-2АIV-14П | | | | | | | |
| 2ПВ12-3АIV-14П | | | | | | | |
| 2ПВ12-4АIV-14П | | | | | В30 | | |
| 2ПВ12-5АIV-14П | | | | | В35 | | |
| 2ПВ12-1АIIIв-14П | | | | | В25 | | |
| 2ПВ12-2АIIIв-14П | | | | | | | |
| 2ПВ12-3АIIIв-14П | | | | | В30 | | |
| 2ПВ12-4АIIIв-14П | | | | | В35 | | |
| 2ПВ12-5АIIIв-14П | | | | | В40 | | |
| 2ПВ12-6АIIIв-14П | | | | | В45 | | |
| 2ПВ12-7АIIIв-14П | 455 | 255 | 155 | 35 | | 3,40 | 8,5 |

| Марка | Размеры, мм | | | | Класс бетона | Объем бетона, м³ | Масса плиты, т |
|---|---|---|---|---|---|---|---|
| | H | h1 | h2 | h3 | | | |
| 2ПВ12-1АтVЛ-14 | 450 | 250 | 150 | 30 | В20 | 3,22 | 6,3/1,4 |
| 2ПВ12-2АтVЛ-14 | | | | | В25 | | |
| 2ПВ12-3АтVЛ-14 | | | | | В30 | | |
| 2ПВ12-1АтIVСЛ-14 | | | | | В20 | | |
| 2ПВ12-2АтIVСЛ-14 | | | | | В25 | | |
| 2ПВ12-3АтIVСЛ-14 | | | | | В30 | | |
| 2ПВ12-1АIIIЛ-14 | | | | | В20 | | |
| 2ПВ12-2АIIIЛ-14 | | | | | В25 | | |
| 2ПВ12-3АIIIЛ-14 | | | | | В30 | | |
| 2ПВ12-1АIIIвЛ-14 | | | | | В20 | | |
| 2ПВ12-2АIIIвЛ-14 | | | | | В25 | | |
| 2ПВ12-3АIIIвЛ-14 | | | | | | | |
| 2ПВ12-4АIIIвЛ-14 | | | | | В30 | | |
| 2ПВ12-1КТЛ-14 | | | | | В25 | | |
| 2ПВ12-2КТЛ-14 | | | | | В30 | | |
| 2ПВ12-1ВрЛ-14 | | | | | В20 | | |
| 2ПВ12-2ВрЛ-14 | | | | | В25 | | |
| 2ПВ12-3ВрЛ-14 | | | | | В30 | | |
| 2ПВ12-4ВрЛ-14 | | | | | | | |

Масса плит из легкого бетона указана дробью, числитель которой соответствует плитам из керамзитобетона, знаменатель – плитам из аглопоритобетона или шлакопемзобетона.

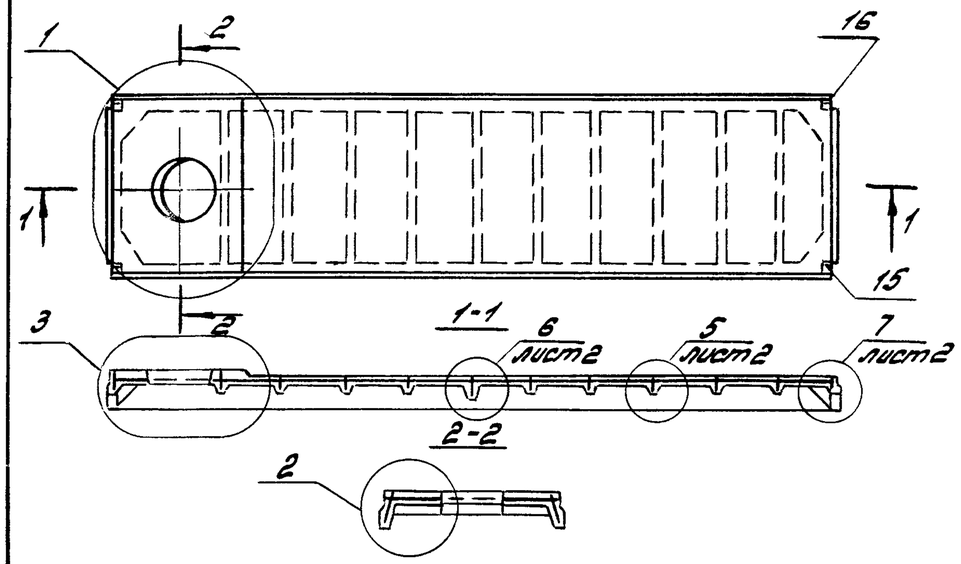


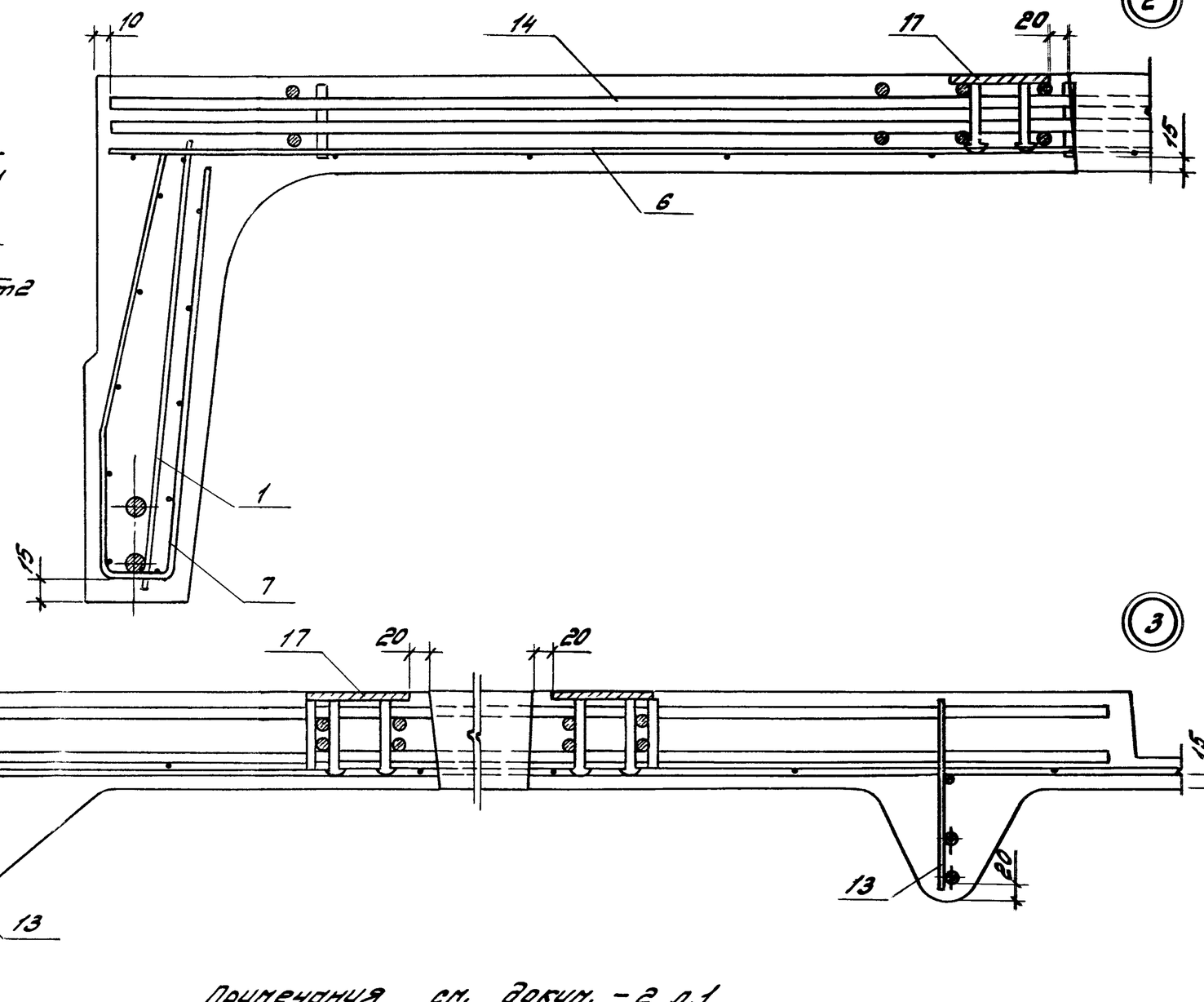


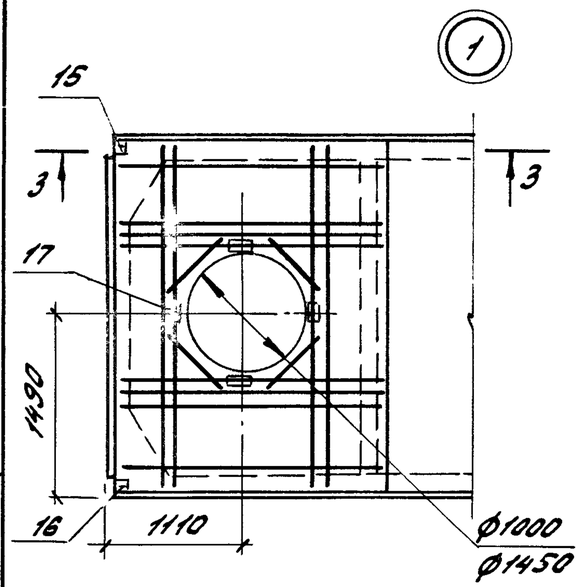


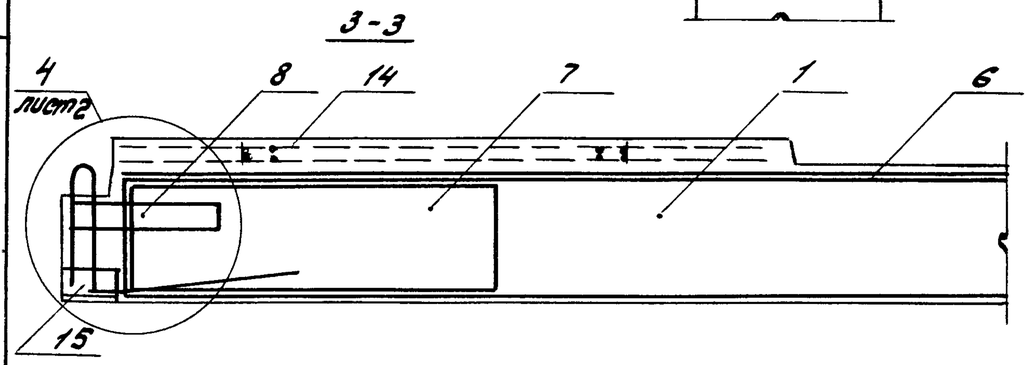


Примечания см. докум. -2, л.1

| | | | | | | |
|---|---|---|---|---|---|---|
| | | | | 1.465.1-15.5-3 | | |
| Гл.инж.пр. | Бажанова | | | Плита 2ПВ12 с проёмом ф1000 или 1450мм | Стадия | Лист | Листов |
| Разраб. | Петрова | | | | Р | 1 | 14 |
| Исполн. | Николаева | | | | ЦНИИПРОМЗДАНИЙ | | |
| Провер. | Святова | | | | | | |
| Н.контр. | Старостина | | | | | | |

24035-06 ВИ

Формат А3

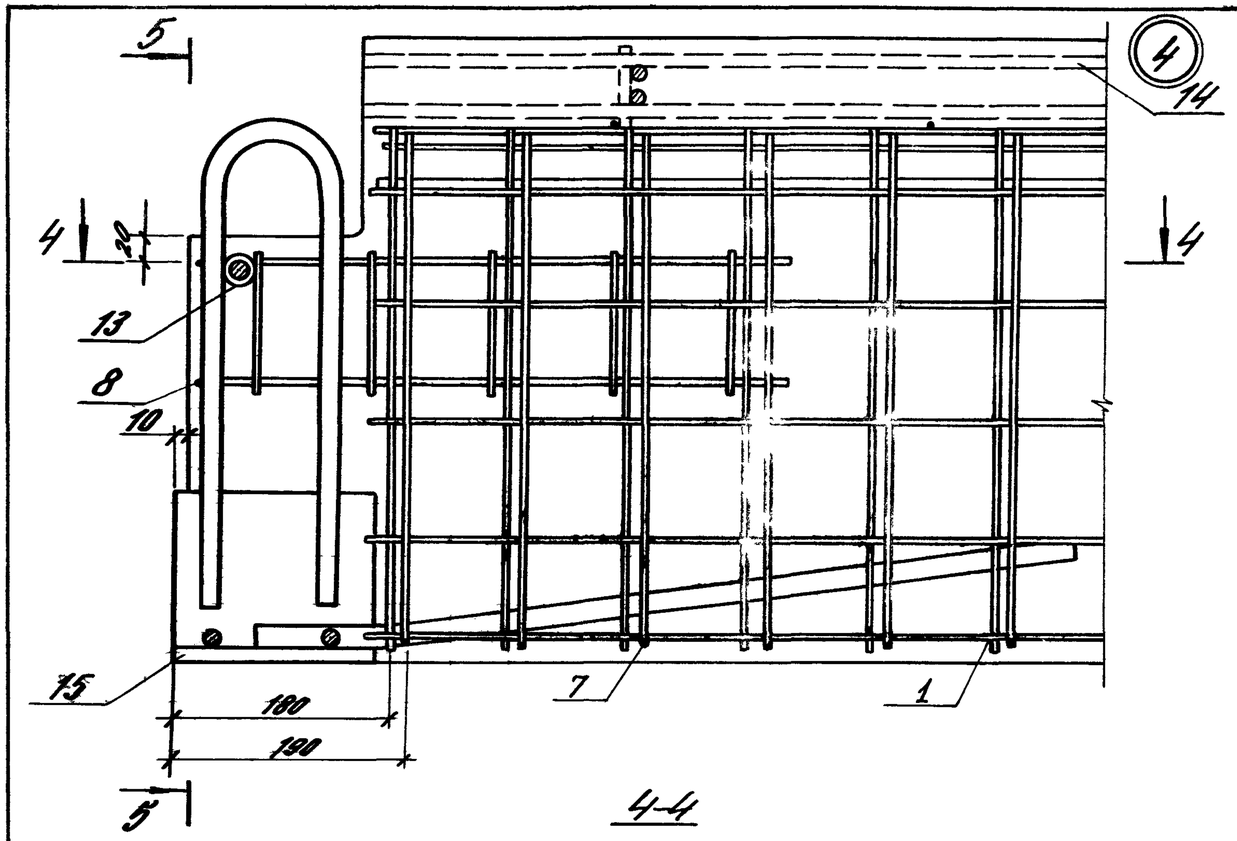


4-4

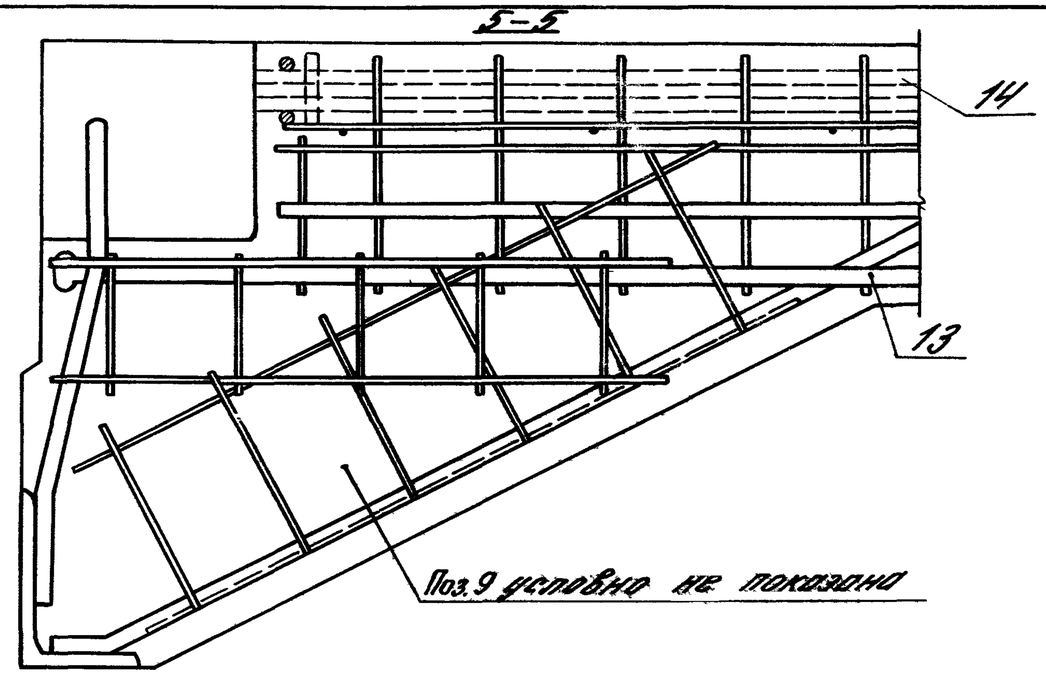


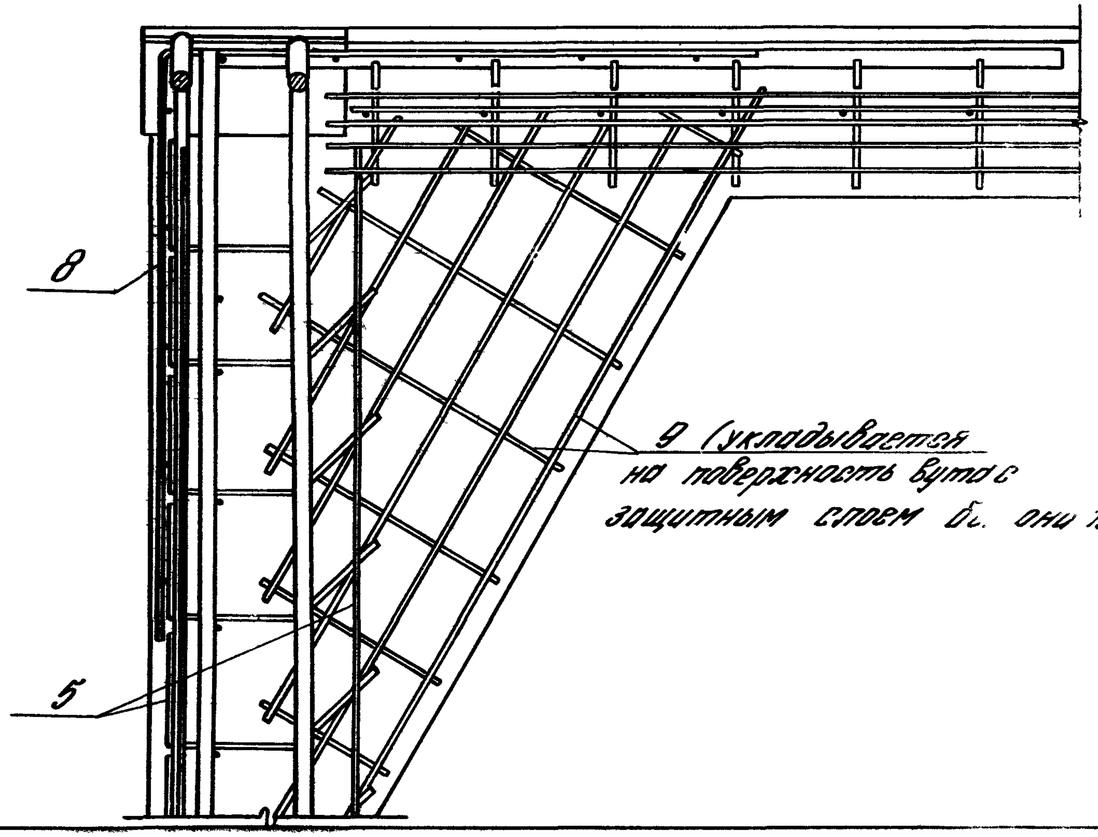


9 (укладывается на поверхность бутта с защитным слоем бет. она 15мм)

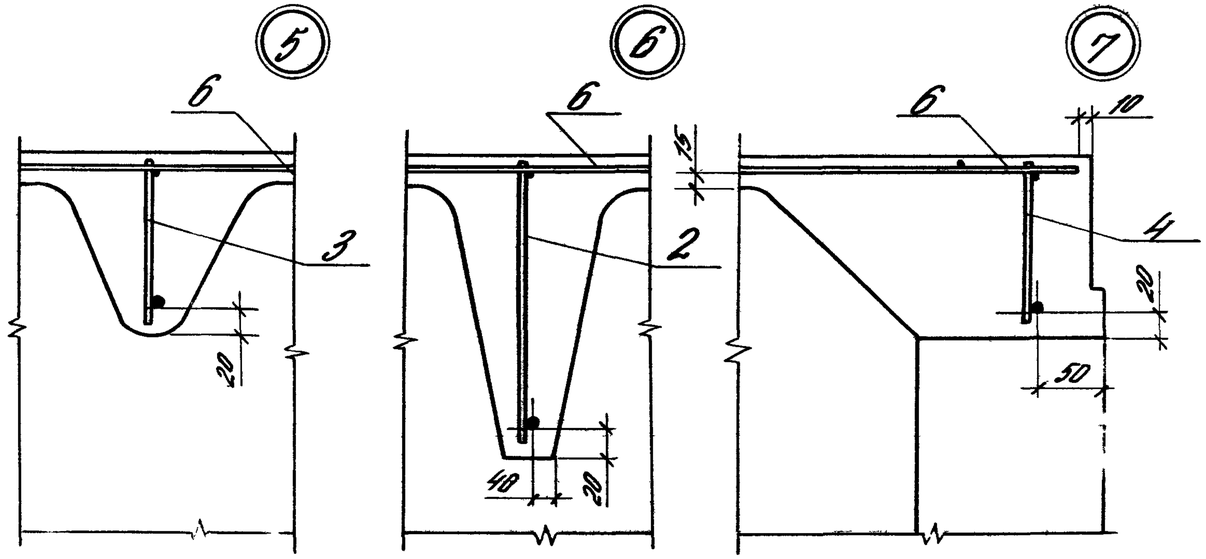


В узле 4 напрягаемая арматура условно не показана.

Инв.№ подл. | Подпись и дата | Взам.инв.№

| Марка | Поз. | Наименование | Кол. | Обозначение документа | Масса, т |
|---|---|---|---|---|---|
| | | Поз. 1,2,5...9,12 по 2ПГ12-1А,VI | | 1.465.1-15.5 – 1 | |
| | 3 | Каркас КР25 (КР29) | 8 | 1.465.1-15.8 – 6 | |
| | 4 | КР33 (КР36) | 1 | – 7 | |
| 2ПВ12-1А,VI-10 | 13 | КР38 (КР42) | 2 | – 8 | |
| | 14 | КП3 | 1 | – 19 | |
| | 15 | Изделие закладное МН4-1 | 2 | – 34 | |
| | 16 | МН4-2 | 2 | – 34 | |
| | 17 | МН14 | 4 | – 42 | |
| | | Поз. 1,2,5...9,12 по 2ПГ12-2А,VI | | 1.465.1-15.5 – 1 | |
| | 3 | Каркас КР26 (КР30) | 8 | 1.465.1-15.8 – 6 | |
| | 4 | КР33 (КР36) | 1 | – 7 | |
| 2ПВ12-2А,VI-10 | 13 | КР39 (КР43) | 2 | – 8 | |
| | 14 | КП3 | 1 | – 19 | |
| | 15 | Изделие закладное МН4-1 | 2 | – 34 | 8,3 |
| | 16 | МН4-2 | 2 | – 34 | |
| | 17 | МН14 | 4 | – 42 | |
| | | Поз. 1,2,5...9,12 по 2ПГ12-3А,VI | | 1.465.1-15.5 – 1 | |
| | 3 | Каркас КР26 | 8 | 1.465.1-15.8 – 6 | |
| | 4 | КР33 | 1 | – 7 | |
| 2ПВ12-3А,VI-10 | 13 | КР39 | 2 | – 8 | |
| | 14 | КП3 | 1 | – 19 | |
| | 15 | Изделие закладное МН2-1 | 2 | – 33 | |
| | 16 | МН2-2 | 2 | – 33 | |
| | 17 | МН14 | 4 | – 42 | |
| | | Поз. 1,2,5...9,12 по 2ПГ12-4А,VI | | 1.465.1-15.5 – 1 | |
| | 3 | Каркас КР27 (КР31) | 8 | 1.465.1-15.8 – 6 | |
| -4А,VI-10 | 4 | КР34 (КР36) | 1 | – 7 | |
| | 13 | КР40 (КР44) | 2 | – 8 | |

| Марка | Поз. | Наименование | Кол. | Обозначение документа | Масса, т |
|---|---|---|---|---|---|
| | 14 | Каркас КП3 | 1 | 1.465.1-15.8 – 19 | |
| | 15 | Изделие закладное МН2 | 2 | – 33 | |
| | 16 | МН2-2 | 2 | – 33 | |
| | 17 | МН14 | 4 | – 42 | |
| | | Поз. 1,2,5...9,12 по 2ПГ12-5А,VI | | 1.465.1-15.5 – 1 | |
| | 3 | Каркас КР27 (КР31) | 8 | 1.465.1-15.8 – 6 | |
| | 4 | КР34 (КР36) | 1 | – 7 | |
| 2ПВ12-5А,VI-10 | 13 | КР40 (КР44) | 2 | – 8 | |
| | 14 | КП3 | 1 | – 19 | |
| | 15 | Изделие закладное МН6-1 | 2 | – 35 | |
| | 16 | МН6-2 | 2 | – 35 | 8,3 |
| | 17 | МН14 | 4 | – 42 | |
| | | Поз. 1,2,5...9,12 по 2ПГ12-6А,VI | | 1.465.1-15.5 – 1 | |
| | 3 | Каркас КР28 (КР32) | 8 | 1.465.1-15.8 – 6 | |
| | 4 | КР35 (КР37) | 1 | – 7 | |
| 2ПВ12-6А,VI-10 | 13 | КР41 (КР45) | 2 | – 8 | |
| | 14 | КП3 | 1 | – 19 | |
| | 15 | Изделие закладное МН2-1 | 2 | – 33 | |
| | 16 | МН2-2 | 2 | – 33 | |
| | 17 | МН14 | 4 | – 42 | |
| | | Поз. 1,2,5...9,12 по 2ПГ12-7А,VI | | 1.465.1-15.5 – 1 | |
| | 3 | Каркас КР28 (КР32) | 8 | 1.465.1-15.8 – 6 | |
| | 4 | КР35 (КР37) | 1 | – 7 | |
| 2ПВ12-7А,VI-10 | 13 | КР41 (КР45) | 2 | – 8 | 8,7 |
| | 14 | КП3 | 1 | – 19 | |
| | 15 | Изделие закладное МН6-1 | 2 | – 35 | |
| | 16 | МН6-2 | 2 | – 35 | |
| | 17 | МН14 | 4 | – 42 | |

1. См. [illegible] л. 14.
[illegible] 8 ск[illegible] [illegible] марки каркасов с нижней продольной арматурой
из [illegible] -IVс (см. п. 4.3 докум. ТТ).

| Марка | Поз. | Наименование | Кол. | Обозначение документа | Масса, т |
|---|---|---|---|---|---|
| | | Поз.1,2,5...9,12 по 2ПГ12-1АтV | | 1.465.1-15.5 — 1 | |
| | 3 | Каркас Кр25 (Кр29) | 8 | 1.465.1-15.8 — 6 | |
| | 4 | Кр33 (Кр36) | 1 | — 7 | |
| 2ПВ12-1АтV-10 | 13 | Кр38 (Кр42) | 2 | — 8 | |
| | 14 | КП3 | 1 | — 19 | |
| | 15 | Изделие закладное МН2-1 | 2 | — 33 | |
| | 16 | МН2-2 | 2 | — 33 | |
| | 17 | МН14 | 4 | — 42 | |
| | | Поз.1,2,5...9,12 по 2ПГ12-2АтV | | 1.465.1-15.5 — 1 | |
| | 3 | Каркас Кр25 | 8 | 1.465.1-15.8 — 6 | |
| | 4 | Кр33 | 1 | — 7 | |
| 2ПВ12-2АтV-10 | 13 | Кр38 | 2 | — 8 | |
| | 14 | КП3 | 1 | — 19 | |
| | 15 | Изделие закладное МН2-1 | 2 | — 33 | 8,3 |
| | 16 | МН2-2 | 2 | — 33 | |
| | 17 | МН14 | 4 | — 42 | |
| | | Поз.1,2,5...9,12 по 2ПГ12-3АтV | | 1.465.1-15.5 — 1 | |
| | 3 | Каркас Кр26 (Кр30) | 8 | 1.465.1-15.8 — 6 | |
| | 4 | Кр33 (Кр36) | 1 | — 7 | |
| | 13 | Кр39 (Кр43) | 2 | — 8 | |
| 2ПВ12-3АтV-10 | 14 | КП3 | 1 | — 19 | |
| | 15 | Изделие закладное МН2-1 | 2 | — 33 | |
| | 16 | МН2-2 | 2 | — 33 | |
| | 17 | МН14 | 4 | — 42 | |
| | | Поз.1,2,5...9,12 по 2ПГ12-4АтV | | 1.465.1-15.5 — 1 | |
| | 3 | Каркас Кр26 | 8 | 1.465.1-15.8 — 6 | |
| | 4 | Кр33 | 1 | — 7 | |
| 2ПВ12-4АтV-10 | 13 | Кр39 | 2 | — 8 | |
| | 14 | КП3 | 1 | — 19 | |
| | 15 | Изделие закладное МН2-1 | 2 | — 33 | |
| | 16 | МН2-2 | 2 | — 33 | |
| | 17 | МН14 | 4 | — 42 | |

| Марка | Поз. | Наименование | Кол. | Обозначение документа | Масса, т |
|---|---|---|---|---|---|
| | | Поз.1,2,5...9,12 по 2ПГ12-5АтV | | 1.465.1-15.5 — 1 | |
| | 3 | Каркас Кр26 | 8 | 1.465.1-15.8 — 6 | |
| | 4 | Кр33 | 1 | — 7 | |
| 2ПВ12-5АтV-10 | 13 | Кр39 | 2 | — 8 | |
| | 14 | КП3 | 1 | — 19 | |
| | 15 | Изделие закладное МН2-1 | 2 | — 33 | |
| | 16 | МН2-2 | 2 | — 33 | |
| | 17 | МН14 | 4 | — 42 | |
| | | Поз.1,2,5...9,12 по 2ПГ12-6АтV | | 1.465.1-15.5 — 1 | |
| | 3 | Каркас Кр27 (Кр31) | 8 | 1.465.1-15.8 — 6 | |
| | 4 | Кр34 (Кр36) | 1 | — 7 | |
| 2ПВ12-6АтV-10 | 13 | Кр40 (Кр44) | 2 | — 8 | |
| | 14 | КП3 | 1 | — 19 | |
| | 15 | Изделие закладное МН2-1 | 2 | — 33 | 8,3 |
| | 16 | МН2-2 | 2 | — 33 | |
| | 17 | МН14 | 4 | — 42 | |
| | | Поз.1,2,5...9,12 по 2ПГ12-7АтV | | 1.465.1-15.5 — 1 | |
| | 3 | Каркас Кр27 (Кр31) | 8 | 1.465.1-15.8 — 6 | |
| | 4 | Кр34 (Кр36) | 1 | — 7 | |
| 2ПВ12-7АтV-10 | 13 | Кр40 (Кр44) | 2 | — 8 | |
| | 14 | КП3 | 1 | — 19 | |
| | 15 | Изделие закладное МН2-1 | 2 | — 33 | |
| | 16 | МН2-2 | 2 | — 33 | |
| | 17 | МН14 | 4 | — 42 | |
| | | Поз.1,2,5...9,12 по 2ПГ12-8АтV | | 1.465.1-15.5 — 1 | |
| | 3 | Каркас Кр27 (Кр31) | 8 | 1.465.1-15.8 — 6 | |
| | 4 | Кр34 (Кр36) | 1 | — 7 | |
| 2ПВ12-8АтV-10 | 13 | Кр40 (Кр44) | 2 | — 8 | |
| | 14 | КП3 | 1 | — 19 | |
| | 15 | Изделие закладное МН2-1 | 2 | — 33 | |
| | 16 | МН2-2 | 2 | — 33 | |
| | 17 | МН14 | 4 | — 42 | |

| Марка | Поз. | Наименование | Кол. | Обозначение документа | Масса, т |
|---|---|---|---|---|---|
| 2ПВ12-9Ат-Ш-10 | | Поз.1,2,5...9,12 по 2ПГ12-9Ат-Ш | | 1.465.1-15.5-1 | 8,7 |
| | 3 | Каркас КР28 (КР32) | 8 | 1.465.1-15.8-6 | |
| | 4 | КР35 (КР37) | 1 | -7 | |
| | 13 | КР41 (КР45) | 2 | -8 | |
| | 14 | КП3 | 1 | -19 | |
| | 15 | Изделие закладное МН2-1 | 2 | -33 | |
| | 16 | МН2-2 | 2 | -33 | |
| | 17 | МН14 | 4 | -42 | |
| 2ПВ12-1Ат-IVС-10 | | Поз.1,2,5...9,12 по 2ПГ12-1Ат-IVС | | 1.465.1-15.5-1 | 8,3 |
| | 3 | Каркас КР25 (КР29) | 8 | 1.465.1-15.8-6 | |
| | 4 | КР33 (КР36) | 1 | -7 | |
| | 13 | КР38 (КР42) | 2 | -8 | |
| | 14 | КП3 | 1 | -19 | |
| | 15 | Изделие закладное МН2-1 | 2 | -33 | |
| | 16 | МН2-2 | 2 | -33 | |
| | 17 | МН14 | 4 | -42 | |
| 2ПВ12-2Ат-IVС-10 | | Поз.1,2,5...9,12 по 2ПГ12-2Ат-IVС | | 1.465.1-15.5-1 | |
| | 3 | Каркас КР25 | 8 | 1.465.1-15.8-6 | |
| | 4 | КР33 | 1 | -7 | |
| | 13 | КР38 | 2 | -8 | |
| | 14 | КП3 | 1 | -19 | |
| | 15 | Изделие закладное МН2-1 | 2 | -33 | |
| | 16 | МН2-2 | 2 | -33 | |
| | 17 | МН14 | 4 | -42 | |
| 2ПВ12-3Ат-IVС-10 | | Поз.1,2,5...9,12 по 2ПГ12-3Ат-IVС | | 1.465.1-15.5-1 | |
| | 3 | Каркас КР25 | 8 | 1.465.1-15.8-6 | |
| | 4 | КР33 | 1 | -7 | |
| | 13 | КР38 | 2 | -8 | |
| | 14 | КП3 | 1 | -19 | |

| Марка | Поз. | Наименование | Кол. | Обозначение документа | Масса, т |
|---|---|---|---|---|---|
| | 15 | Изделие закладное МН2-1 | 2 | 1.465.1-15.8-33 | |
| | 16 | МН2-2 | 2 | -33 | |
| | 17 | МН14 | 4 | -42 | |
| 2ПВ12-4Ат-IVС-10 | | Поз.1,2,5...9,12 по 2ПГ12-4Ат-IVС | | 1.465.1-15.5-1 | |
| | 3 | Каркас КР26 (КР30) | 8 | 1.465.1-15.8-6 | |
| | 4 | КР33 (КР36) | 1 | -7 | |
| | 13 | КР39 (КР43) | 2 | -8 | |
| | 14 | КП3 | 1 | -19 | |
| | 15 | Изделие закладное МН6-1 | 2 | -35 | |
| | 16 | МН6-2 | 2 | -35 | |
| | 17 | МН14 | 4 | -42 | |
| 2ПВ12-5Ат-IVС-10 | | Поз.1,2,5...9,12 по 2ПГ12-5Ат-IVС | | 1.465.1-15.5-1 | 8,3 |
| | 3 | Каркас КР26 | 8 | 1.465.1-15.8-6 | |
| | 4 | КР33 | 1 | -7 | |
| | 13 | КР39 | 2 | -8 | |
| | 14 | КП3 | 1 | -19 | |
| | 15 | Изделие закладное МН2-1 | 2 | -33 | |
| | 16 | МН2-2 | 2 | -33 | |
| | 17 | МН14 | 4 | -42 | |
| 2ПВ12-6Ат-IVС-10 | | Поз.1,2,5...9,12 по 2ПГ12-6Ат-IVС | | 1.465.1-15.5-1 | |
| | 3 | Каркас КР27 (КР31) | 8 | 1.465.1-15.8-6 | |
| | 4 | КР34 (КР36) | 1 | -7 | |
| | 13 | КР40 (КР44) | 2 | -8 | |
| | 14 | КП3 | 1 | -19 | |
| | 15 | Изделие закладное МН2-1 | 2 | -33 | |
| | 16 | МН2-2 | 2 | -33 | |
| | 17 | МН14 | 4 | -42 | |

| Марка | Поз. | Наименование | Кол. | Обозначение документа | Масса, т |
|---|---|---|---|---|---|
| 2ПВ12-7АIVС-10 | | Поз.1,2,5...9,12 по 2ПГ12-7АIVС | | 1.465.1-15.5 – 1 | 8,3 |
| | 3 | Каркас КР27 (КР31) | 8 | 1.465.1-15.8 – 6 | |
| | 4 | КР34 (КР36) | 1 | – 7 | |
| | 13 | КР40 (КР44) | 2 | – 8 | |
| | 14 | КП3 | 1 | – 19 | |
| | 15 | Изделие закладное МН2-1 | 2 | – 33 | |
| | 16 | МН2-2 | 2 | – 33 | |
| | 17 | МН14 | 4 | – 42 | |
| 2ПВ12-1АIV-10 | | Поз.1,2,5...9,12 по 2ПГ12-1АIV | | 1.465.1-15.5 – 1 | |
| | 3 | Каркас КР25 (КР29) | 8 | 1.465.1-15.8 – 6 | |
| | 4 | КР33 (КР36) | 1 | – 7 | |
| | 13 | КР38 (КР42) | 2 | – 8 | |
| | 14 | КП3 | 1 | – 19 | |
| | 15 | Изделие закладное МН4-1 | 2 | – 34 | |
| | 16 | МН4-2 | 2 | – 34 | |
| | 17 | МН14 | 4 | – 42 | |
| 2ПВ12-2АIV-10 | | Поз.1,2,5...9,12 по 2ПГ12-2АIV | | 1.465.1-15.5 – 1 | |
| | 3 | Каркас КР25 | 8 | 1.465.1-15.8 – 6 | |
| | 4 | КР33 | 1 | – 7 | |
| | 13 | КР38 | 2 | – 8 | |
| | 14 | КП3 | 1 | – 19 | |
| | 15 | Изделие закладное МН4-1 | 2 | – 34 | |
| | 16 | МН4-2 | 2 | – 34 | |
| | 17 | МН14 | 4 | – 42 | |
| 2ПВ12-3АIV-10 | | Поз.1,2,5...9,12 по 2ПГ12-3АIV | | 1.465.1-15.5 – 1 | |
| | 3 | Каркас КР25 | 8 | 1.465.1-15.8 – 6 | |
| | 4 | КР33 | 1 | – 7 | |
| | 13 | КР38 | 2 | – 8 | |

| Марка | Поз. | Наименование | Кол. | Обозначение документа | Масса, т |
|---|---|---|---|---|---|
| | 14 | Каркас КП3 | 1 | 1.465.1-15.8 – 19 | |
| | 15 | Изделие закладное МН2-1 | 2 | – 33 | |
| | 16 | МН2-2 | 2 | – 33 | |
| | 17 | МН14 | 4 | – 42 | |
| 2ПВ12-4АIV-10 | | Поз.1,2,5...9,12 по 2ПГ12-4АIV | | 1.465.1-15.5 – 1 | |
| | 3 | Каркас КР26 (КР30) | 8 | 1.465.1-15.8 – 6 | |
| | 4 | КР33 (КР36) | 1 | – 7 | |
| | 13 | КР39 (КР43) | 2 | – 8 | |
| | 14 | КП3 | 1 | – 19 | |
| | 15 | Изделие закладное МН6-1 | 2 | – 35 | |
| | 16 | МН6-2 | 2 | – 35 | |
| | 17 | МН14 | 4 | – 42 | |
| 2ПВ12-5АIV-10 | | Поз.1,2,5...9,12 по 2ПГ12-5АIV | | 1.465.1-15.5 – 1 | 8,3 |
| | 3 | Каркас КР26 | 8 | 1.465.1-15.8 – 6 | |
| | 4 | КР33 | 1 | – 7 | |
| | 13 | КР39 | 2 | – 8 | |
| | 14 | КП3 | 1 | – 19 | |
| | 15 | Изделие закладное МН2-1 | 2 | – 33 | |
| | 16 | МН2-2 | 2 | – 33 | |
| | 17 | МН14 | 4 | – 42 | |
| 2ПВ12-6АIV-10 | | Поз.1,2,5...9,12 по 2ПГ12-6АIV | | 1.465.1-15.5 – 1 | |
| | 3 | Каркас КР27 (КР31) | 8 | 1.465.1-15.8 – 6 | |
| | 4 | КР34 (КР36) | 1 | – 7 | |
| | 13 | КР40 (КР44) | 2 | – 8 | |
| | 14 | КП3 | 1 | – 19 | |
| | 15 | Изделие закладное МН6-1 | 2 | – 35 | |
| | 16 | МН6-2 | 2 | – 35 | |
| | 17 | МН14 | 4 | – 42 | |

1.465.1-15.5.-3

| Марка | Поз. | Наименование | Кол. | Обозначение документа | Масса, т |
|---|---|---|---|---|---|
| | | Поз.1,2,5...9,12 по 2ПГ12-1АIIIв | | 1.465.1-15.5 – 1 | |
| | 3 | Каркас Кр25 (Кр29) | 8 | 1.465.1-15.8 – 6 | |
| | 4 | Кр33 (Кр36) | 1 | – 7 | |
| 2-1АIIIв-10 | 13 | Кр38 (Кр42) | 2 | – 8 | |
| | 14 | КП3 | 1 | – 19 | |
| | 15 | Изделие закладное МН2-1 | 2 | – 33 | |
| | 16 | МН2-2 | 2 | – 33 | |
| | 17 | МН14 | 4 | – 42 | |
| | | Поз.1,2,5...9,12 по 2ПГ12-2АIIIв | | 1.465.1-15.5 – 1 | |
| | 3 | Каркас Кр25 | 8 | 1.465.1-15.8 – 6 | |
| | 4 | Кр33 | 1 | – 7 | |
| 2-2АIIIв-10 | 13 | Кр38 | 2 | – 8 | |
| | 14 | КП3 | 1 | – 19 | |
| | 15 | Изделие закладное МН2-1 | 2 | – 33 | |
| | 16 | МН2-2 | 2 | – 33 | |
| | 17 | МН14 | 4 | – 42 | |
| | | Поз.1,2,5...9,12 по 2ПГ12-3АIIIв | | 1.465.1-15.5 – 1 | |
| | 3 | Каркас Кр26 (Кр30) | 8 | 1.465.5-15.8 – 6 | 8,3 |
| | 4 | Кр33 (Кр36) | 1 | – 7 | |
| -3АIIIв-10 | 13 | Кр39 (Кр43) | 2 | – 8 | |
| | 14 | КП3 | 1 | – 19 | |
| | 15 | Изделие закладное МН2-1 | 2 | – 33 | |
| | 16 | МН2-2 | 2 | – 33 | |
| | 17 | МН14 | 4 | – 42 | |
| | | Поз.1,2,5...9,12 по 2ПГ12-4АIIIв | | 1.465.1-15.5 – 1 | |
| | 3 | Каркас Кр26 | 8 | 1.465.1-15.8 – [illegible] | |
| 4АIIIв-10 | 4 | Кр33 | 1 | – [illegible] | |
| | 13 | Кр39 | 2 | – 8 | |
| | 14 | КП3 | 1 | – 19 | |

| Марка | Поз. | Наименование | Кол. | Обозначение документа | Масса, т |
|---|---|---|---|---|---|
| | 15 | Изделие закладное МН[illegible]-1 | 2 | 1.465.1.-15.8 – 33 | |
| | 16 | МН[illegible] 2 | 2 | – 33 | |
| | 17 | МН1[illegible] | 4 | – 42 | |
| | | Поз.1,2,5...9,12 по 2ПГ12-5А[illegible] | | 1.465.1-15.5 – 1 | |
| | 3 | Каркас Кр27 (Кр31) | 8 | 1.465.1-15.8 – 6 | |
| | 4 | Кр34 (Кр36) | 1 | – 7 | |
| 2ПВ12-5АIIIв-10 | 13 | Кр40 (Кр44) | 2 | – 8 | |
| | 14 | КП3 | 1 | – 19 | |
| | 15 | Изделие закладное МН2-1 | 2 | – 33 | |
| | 16 | МН2-2 | 2 | – 33 | |
| | 17 | МН14 | 4 | – 42 | 8,3 |
| | | Поз.1,2,5...9,12 по 2ПГ12-6АIIIв | | 1.465.1-15.5 – 1 | |
| | 3 | Каркас Кр27 (Кр31) | 8 | 1.465.1-15.8 – 6 | |
| | 4 | Кр34 (Кр36) | 1 | – 7 | |
| 2ПВ12-6АIIIв-10 | 13 | Кр40 (Кр44) | 2 | – 8 | |
| | 14 | КП3 | 1 | – 19 | |
| | 15 | Изделие закладное МН2-1 | 2 | – 33 | |
| | 16 | МН2-2 | 2 | – 33 | |
| | 17 | МН14 | 4 | – 42 | |
| | | Поз.1,2,5...9,12 по 2ПГ12-7АIIIв | | 1.465.1-15.5 – 1 | |
| | 3 | Каркас Кр28 (Кр32) | 8 | 1.465.1-15.8 – 6 | |
| | 4 | Кр35 (Кр37) | 1 | – 7 | |
| 2ПВ12-7АIIIв-10 | 13 | Кр41 (Кр45) | 2 | – 8 | |
| | 14 | КП3 | 1 | – 19 | |
| | 15 | Изделие закладное МН2-1 | 2 | – 33 | 8,7 |
| | 16 | МН2-2 | 2 | – 33 | |
| | 17 | МН14 | 4 | – 42 | |

| Марка | Поз. | Наименование | Кол. | Обозначение документа | Масса, т |
|---|---|---|---|---|---|
| 2ПВ12-1К7-10 | | Поз.1,2,5...9,12 по 2ПГ12-1К7 | | 1.465.1-15.5-1 | 8,3 |
| | 3 | Каркас КР25 (КР29) | 8 | 1.465.1-15.8-6 | |
| | 4 | КР33 (КР36) | 1 | -7 | |
| | 13 | КР38 (КР42) | 2 | -8 | |
| | 14 | КП3 | 1 | -19 | |
| | 15 | Изделие закладное МН4-1 | 2 | -34 | |
| | 16 | МН4-2 | 2 | -34 | |
| | 17 | МН14 | 4 | -42 | |
| 2ПВ12-2К7-10 | | Поз.1,2,5...9,12 по 2ПГ12-2К7 | | 1.465.1-15.5-1 | |
| | 3 | Каркас КР26 | 8 | 1.465.1-15.8-6 | |
| | 4 | КР33 | 1 | -7 | |
| | 13 | КР39 | 2 | -8 | |
| | 14 | КП3 | 1 | -19 | |
| | 15 | Изделие закладное МН6-1 | 2 | -35 | |
| | 16 | МН6-2 | 2 | -35 | |
| | 17 | МН14 | 4 | -42 | |
| 2ПВ12-3К7-10 | | Поз.1,2,5...9,12 по 2ПГ12-3К7 | | 1.465.1-15.5-1 | |
| | 3 | Каркас КР27 (КР31) | 8 | 1.465.1-15.8-6 | |
| | 4 | КР34 (КР36) | 1 | -7 | |
| | 13 | КР40 (КР44) | 2 | -8 | |
| | 14 | КП3 | 1 | -19 | |
| | 15 | Изделие закладное МН6-1 | 2 | -35 | |
| | 16 | МН6-2 | 2 | -35 | |
| | 17 | МН14 | 4 | -42 | |
| 2ПВ12-4К7-10 | | Поз.1,2,5...9,12 по 2ПГ12-4К7 | | 1.465.1-15.5-1 | |
| | 3 | Каркас КР28 (КР32) | 8 | 1.465.1-15.8-6 | |
| | 4 | КР35 (КР37) | 1 | -7 | |
| | 13 | КР41 (КР45) | 2 | -8 | |
| | 14 | КП3 | 1 | -19 | |
| | 15 | Изделие закладное МН8-1 | 2 | -36 | |
| | 16 | МН8-2 | 2 | -36 | |
| | 17 | МН14 | 4 | -42 | |

| Марка | Поз. | Наименование | Кол. | Обозначение документа | Масса, т |
|---|---|---|---|---|---|
| 2ПВ12-5К7-10 | | Поз.1,2,5...9,12 по 2ПГ12-5К7 | | 1.465.1-15.5-1 | 8,7 |
| | 3 | Каркас КР28 (КР32) | 8 | 1.465.1-15.8-6 | |
| | 4 | КР35 (КР37) | 1 | -7 | |
| | 13 | КР41 (КР45) | 2 | -8 | |
| | 14 | КП3 | 1 | -19 | |
| | 15 | Изделие закладное МН8-1 | 2 | -36 | |
| | 16 | МН8-2 | 2 | -36 | |
| | 17 | МН14 | 4 | 42 | |
| 2ПВ12-1Вр-10 | | Поз.1,2,5...9,12 по 2ПГ12-1Вр | | 1.465.1-15.5-1 | 8,3 |
| | 3 | Каркас КР25 (КР29) | 8 | 1.465.1-15.8-6 | |
| | 4 | КР33 (КР36) | 1 | -7 | |
| | 13 | КР38 (КР42) | 2 | -8 | |
| | 14 | КП3 | 1 | -19 | |
| | 15 | Изделие закладное МН6-1 | 2 | 35 | |
| | 16 | МН6-2 | 2 | 35 | |
| | 17 | МН14 | 4 | 42 | |
| 2ПВ12-2Вр-10 | | Поз.1,2,5...9,12 по 2ПГ12-2Вр | | 1.465.1-15.5-1 | |
| | 3 | Каркас КР25 | 8 | 1.465.1-15.8-6 | |
| | 4 | КР33 | 1 | -7 | |
| | 13 | КР38 | 2 | -8 | |
| | 14 | КП3 | 1 | -19 | |
| | 15 | Изделие закладное МН6-1 | 2 | -35 | |
| | 16 | МН6-2 | 2 | -35 | |
| | 17 | МН14 | 4 | -42 | |
| 2ПВ12-3Вр-10 | | Поз.1,2,5...9,12 по 2ПГ12-3Вр | | 1.465.1-15.5-1 | |
| | 3 | Каркас КР26 (КР30) | 8 | 1.465.1-15.8-6 | |
| | 4 | КР33 (КР36) | 1 | -7 | |
| | 13 | КР39 (КР43) | 2 | -8 | |
| | 14 | КП3 | 1 | -19 | |
| | 15 | Изделие закладное МН6-1 | 2 | -35 | |
| | 16 | МН6-2 | 2 | -35 | |
| | 17 | МН14 | 4 | -42 | |

1.465.1-15.5-3

| Марка | Поз. | Наименование | Кол. | Обозначение документа | Масса, т |
|---|---|---|---|---|---|
| 2ПВ12-4Вр-10 | | Поз.1,2,5...9,12 по 2ПГ12-4Вр | | 1.465.1-15.5-1 | |
| | 3 | Каркас кр26 | 8 | 1.465.1-15.8-6 | |
| | 4 | кр33 | 1 | -7 | |
| | 13 | кр39 | 2 | -8 | |
| | 14 | КП3 | 1 | -19 | |
| | 15 | Изделие закладное МН6-1 | 2 | -35 | |
| | 16 | МН6-2 | 2 | -35 | |
| | 17 | МН14 | 4 | -42 | |
| 2ПВ12-5Вр-10 | | Поз.1,2,5...9,12 по 2ПГ12-5Вр | | 1.465.1-15.5-1 | |
| | 3 | Каркас кр27 (кр31) | 8 | 1.465.1-15.8-6 | |
| | 4 | кр34 (кр36) | 1 | -7 | |
| | 13 | кр40 (кр44) | 2 | -8 | |
| | 14 | КП3 | 1 | -19 | |
| | 15 | Изделие закладное МН8-1 | 2 | -36 | |
| | 16 | МН8-2 | 2 | -36 | |
| | 17 | МН14 | 4 | -42 | 8,3 |
| 2ПВ12-6Вр-10 | | Поз.1,2,5...9,12 по 2ПГ12-6Вр | | 1.465.1-15.5-1 | |
| | 3 | Каркас кр27 (кр31) | 8 | 1.465.1-15.8-6 | |
| | 4 | кр34 (кр36 | 1 | -7 | |
| | 13 | кр40 (кр44) | 2 | -8 | |
| | 14 | КП3 | 1 | -19 | |
| | 15 | Изделие закладное МН8-1 | 2 | -36 | |
| | 16 | МН8-2 | 2 | -36 | |
| | 17 | МН14 | 4 | -42 | |
| 2ПВ12-7Вр-10 | | Поз.1,2,5...9,12 по 2ПГ12-7Вр | | 1.465.1-15.5-1 | |
| | 3 | Каркас кр27 (кр31) | 8 | 1.465.1-15.8-6 | |
| | 4 | кр34 (кр36) | 1 | -7 | |
| | 13 | кр40 (кр44) | 2 | -8 | |
| | 14 | КП3 | 1 | -19 | |
| | 15 | Изделие закладное МН8-1 | 2 | -36 | |
| | 16 | МН8-2 | 2 | -36 | |
| | 17 | МН14 | 4 | -42 | |

| Марка | Поз. | Наименование | Кол. | Обозначение документа | Масса, т |
|---|---|---|---|---|---|
| 2ПВ12-8Вр-10 | | Поз.1,2,5...9,12 по 2ПГ12-8Вр | | 1.465.1-15.5-1 | |
| | 3 | Каркас кр28 (кр32) | 8 | 1.465.1-15.8-6 | |
| | 4 | кр35 (кр37) | 1 | -7 | |
| | 13 | кр41 (кр45) | 2 | -8 | |
| | 14 | КП3 | 1 | -19 | |
| | 15 | Изделие закладное МН8-1 | 2 | -36 | |
| | 16 | МН8-2 | 2 | -36 | |
| | 17 | МН14 | 4 | -42 | |
| 2ПВ12-1АIV-10Н<br>2ПВ12-1АIV-10П | | Поз.1,2,5...9,12 по 2ПГ12-1АIV-Н | | 1.465.1-15.5-1 | |
| | 3 | Каркас кр25 | 8 | 1.465.1-15.8-6 | |
| | 4 | кр33 | 1 | -7 | |
| | 13 | кр38 | 2 | -8 | |
| | 14 | КП3 | 1 | -19 | |
| | 15 | Изделие закладное МН2-1 | 2 | -33 | |
| | 16 | МН2-2 | 2 | -33 | |
| | 17 | МН14 | 4 | -42 | 8,3 |
| 2ПВ12-2АIV-10Н<br>2ПВ12-2АIV-10П | | Поз.1,2,5...9,12 по 2ПГ12-2АIV-Н | | 1.465.1-15.5-1 | |
| | 3 | Каркас кр26 | 8 | 1.465.1-15.8-6 | |
| | 4 | кр33 | 1 | -7 | |
| | 13 | кр39 | 2 | -8 | |
| | 14 | КП3 | 1 | -19 | |
| | 15 | Изделие закладное МН2-1 | 2 | -33 | |
| | 16 | МН2-2 | 2 | -33 | |
| | 17 | МН14 | 4 | -42 | |
| 2ПВ12-3АIV-10Н<br>2ПВ12-3АIV-10П | | Поз.1,2,5...9,12 по 2ПГ12-3АIV-Н | | 1.465.1-15.5-1 | |
| | 3 | Каркас кр26 | 8 | 1.465.1-15.8-6 | |
| | 4 | кр33 | 1 | -7 | |
| | 13 | кр39 | 2 | -8 | |
| | 14 | КП3 | 1 | -19 | |
| | 15 | Изделие закладное МН6-1 | 2 | -35 | |
| | 16 | МН6-2 | 2 | -35 | |
| | 17 | МН14 | 4 | -42 | |

| Марка | Поз. | Наименование | Кол. | Обозначение документа | Масса, т |
|---|---|---|---|---|---|
| 2ПВ12-4АIV-10Н<br>2ПВ12-4АIV-10П | | Поз.1,2,5...9,12 по 2ПГ12-4АIV-Н | | 1,465.1-15.5 -1 | |
| | 3 | Каркас КР26 | 8 | 1,465.1-15.8 -6 | |
| | 4 | КР33 | 1 | -7 | |
| | 13 | КР39 | 2 | -8 | |
| | 14 | КП3 | 1 | -19 | |
| | 15 | Изделие закладное МН2-1 | 2 | -33 | |
| | 16 | МН2-2 | 2 | -33 | |
| | 17 | МН14 | 4 | -42 | |
| 2ПВ12-5АIV-10Н<br>2ПВ12-5АIV-10П | | Поз.1,2,5...9,12 по 2ПГ12-5АIV-Н | | 1,465.1-15.5 -1 | |
| | 3 | Каркас КР27 | 8 | 1,465.1-15.8 -6 | |
| | 4 | КР34 | 1 | -7 | |
| | 13 | КР40 | 2 | -8 | |
| | 14 | КП3 | 1 | -19 | |
| | 15 | Изделие закладное МН2-1 | 2 | -33 | |
| | 16 | МН2-2 | 2 | -33 | 8,3 |
| | 17 | МН14 | 4 | -42 | |
| 2ПВ12-1АтVСК-10Н | | Поз.1,2,5...9,12 по 2ПГ12-1АтVСК-Н | | 1,465.1-15.5 -1 | |
| | 3 | Каркас КР26 | 8 | 1,465.1-15.8 -6 | |
| | 4 | КР33 | 1 | -7 | |
| | 13 | КР39 | 2 | -8 | |
| | 14 | КП3 | 1 | -19 | |
| | 15 | Изделие закладное МН4-1 | 2 | -34 | |
| | 16 | МН4-2 | 2 | -34 | |
| | 17 | МН14 | 4 | -42 | |
| 2ПВ12-2АтVСК-10Н | | Поз.1,2,5...9,12 по 2ПГ12-2АтVСК-Н | | 1,465.1-15.5 -1 | |
| | 3 | Каркас КР26 | 8 | 1,465.1-15.8 -6 | |
| | 4 | КР33 | 1 | -7 | |
| | 13 | КР39 | 2 | -8 | |

| Марка | Поз. | Наименование | Кол. | Обозначение документа | Масса, т |
|---|---|---|---|---|---|
| | 14 | Каркас КП3 | 1 | 1,465.1-15.8 -19 | |
| | 15 | Изделие закладное МН2-1 | 2 | -33 | |
| | 16 | МН2-2 | 2 | -33 | |
| | 17 | МН14 | 4 | -42 | |
| 2ПВ12-3АтVСК-10Н | | Поз.1,2,5...9,12 по 2ПГ12-3АтVСК | | 1,465.1-15.5 -1 | |
| | 3 | Каркас КР27 | 8 | 1,465.1-15.8 -6 | |
| | 4 | КР34 | 1 | -7 | |
| | 13 | КР40 | 2 | -8 | |
| | 14 | КП3 | 1 | -19 | |
| | 15 | Изделие закладное МН2-1 | 2 | -33 | |
| | 16 | МН2-2 | 2 | -33 | |
| | 17 | МН14 | 4 | -42 | |
| 2ПВ12-4АтVСК-10Н | | Поз.1,2,5...9,12 по 2ПГ12-4АтVСК | | 1,465.1-15.5 -1 | |
| | 3 | Каркас КР27 | 8 | 1,465.1-15.8 -6 | |
| | 4 | КР34 | 1 | -7 | 8,3 |
| | 13 | КР40 | 2 | -8 | |
| | 14 | КП3 | 1 | -19 | |
| | 15 | Изделие закладное МН2-1 | 2 | -33 | |
| | 16 | МН2-2 | 2 | -33 | |
| | 17 | МН14 | 4 | -42 | |
| 2ПВ12-5АтVСК-10Н | | Поз.1,2,5...9,12 по 2ПГ12-5АтVСК | | 1,465.1-15.5 -1 | |
| | 3 | Каркас КР27 | 8 | 1,465.1-15.8 -6 | |
| | 4 | КР34 | 1 | -7 | |
| | 13 | КР40 | 2 | -8 | |
| | 14 | КП3 | 1 | -19 | |
| | 15 | Изделие закладное МН2-1 | 2 | -33 | |
| | 16 | МН2-2 | 2 | -33 | |
| | 17 | МН14 | 4 | -42 | |

| Марка | Поз. | Наименование | Кол. | Обозначение документа | Масса, т |
|---|---|---|---|---|---|
| | | Поз.1,2,5...9,12 по 2ПГ12-6АтVСК-Н | | 1.465.1-15.5 – 1 | |
| | 3 | Каркас Кр28 | 8 | 1.465.1-15.8 – 6 | |
| | 4 | Кр35 | 1 | – 7 | |
| 2ПВ12-6АтVСК-10Н | 13 | Кр41 | 2 | – 8 | 8,3 |
| | 14 | КП3 | 1 | – 19 | |
| | 15 | Изделие закладное МН2-1 | 2 | – 33 | |
| | 16 | МН2-2 | 2 | – 33 | |
| | 17 | МН14 | 4 | – 42 | |
| | | Поз.1,2,5...9,12 по 2ПГ12-7АтVСК-Н | | 1.465.1-15.5 – 1 | |
| | 3 | Каркас Кр28 | 8 | 1.465.1-15.8 – 6 | |
| | 4 | Кр35 | 1 | – 7 | |
| 2 12-7АтVСК-10Н | 13 | Кр41 | 2 | – 8 | 8,7 |
| | 14 | КП3 | 1 | – 19 | |
| | 15 | Изделие закладное МН2-1 | 2 | – 33 | |
| | 16 | МН2-2 | 2 | – 33 | |
| | 17 | МН14 | 4 | – 42 | |
| | | Поз.1,2,5...9,12 по 2ПГ12-1АIIIВ-Н | | 1.465.1-15.5 – 1 | |
| | 3 | Каркас Кр26 | 8 | 1.465.1-15.8 – 6 | |
| | 4 | Кр33 | 1 | – 7 | |
| -1АIIIВ-10Н | 13 | Кр39 | 2 | – 8 | |
| 2-1АIIIВ-10П | 14 | КП3 | 1 | – 19 | |
| | 15 | Изделие закладное МН2-1 | 2 | – 33 | 8,3 |
| | 16 | МН2-2 | 2 | – 33 | |
| | 17 | МН14 | 4 | – 42 | |
| | | Поз.1,2,5...9,12 по 2ПГ12-2АIIIВ-Н | | 1.465.1-15.5 – 1 | |
| 2АIIIВ-10Н | 3 | Каркас Кр26 | 8 | 1.465.1-15.8 – 6 | |
| 2АIIIВ-10П | 4 | Кр33 | 1 | – 7 | |
| | 13 | Кр39 | 2 | – 8 | |

| Марка | Поз. | Наименование | Кол. | Обозначение документа | Масса, т |
|---|---|---|---|---|---|
| | 14 | Каркас КП3 | 1 | 1.465.1-15.5 – 19 | |
| | 15 | Изделие закладное МН2-1 | 2 | 1.465.1-15.8 – 33 | |
| | 16 | МН2-2 | 2 | – 33 | |
| | 17 | МН14 | 4 | – 42 | |
| | | Поз.1,2,5...9,12 по 2ПГ12-3АIIIВ-Н | | 1.465.1-15.5 – 1 | |
| | 3 | Каркас Кр27 | 8 | 1.465.1-15.8 – 6 | |
| | 4 | Кр34 | 1 | – 7 | |
| 2ПВ12-3АIIIВ-10Н | 13 | Кр40 | 2 | – 8 | |
| 2ПВ12-3АIIIВ-10П | 14 | КП3 | 1 | – 19 | |
| | 15 | Изделие закладное МН2-1 | 2 | – 33 | |
| | 16 | МН2-2 | 2 | – 33 | |
| | 17 | МН14 | 4 | – 42 | 8,3 |
| | | Поз.1,2,5...9,12 по 2ПГ12-4АIIIВ-Н | | 1.465.1-15.5 – 1 | |
| | 3 | Каркас Кр27 | 8 | 1.465.1-15.8 – 6 | |
| | 4 | Кр34 | 1 | – 7 | |
| | 13 | Кр40 | 2 | – 8 | |
| 2ПВ12-4АIIIВ-10Н | 14 | КП3 | 1 | – 19 | |
| 2ПВ12-4АIIIВ-10П | 15 | Изделие закладное МН2-1 | 2 | – 33 | |
| | 16 | МН2-2 | 2 | – 33 | |
| | 17 | МН14 | 4 | – 42 | |
| | | Поз.1,2,5...9,12 по 2ПГ12-5АIIIВ-Н | | 1.465.1-15.5 – 1 | |
| | 3 | Каркас Кр27 | 8 | 1.465.1-15.8 – 6 | |
| | 4 | Кр34 | 1 | – 7 | |
| | 13 | Кр40 | 2 | – 8 | |
| 2ПВ12-5АIIIВ-10Н | 14 | КП3 | 1 | – 19 | |
| 2ПВ12-5АIIIВ-10П | 15 | Изделие закладное МН2-1 | 2 | – 33 | |
| | 16 | МН2-2 | 2 | – 33 | |
| | 17 | МН14 | 4 | – 42 | |

Инв.№ подл. | Подпись и дата | Взам. инв.№

| Марка | Поз. | Наименование | Кол. | Обозначение документа | Масса, т |
|---|---|---|---|---|---|
| | | Поз. 1,2,5...9,12 по 2ПГ12-6АтVсII | | 1.465.1-15.5 -1 | |
| | 3 | Каркас КР27 | 8 | 1.465.1-15.8 -6 | |
| | 4 | КР34 | 1 | -7 | |
| 2ПВ12-6АтVсII-10 | 13 | КР40 | 2 | -8 | 8,3 |
| 2ПВ12-6АтVсII-10 | 14 | КП3 | 1 | -19 | |
| | 15 | Изделие закладное МН2-1 | 2 | -33 | |
| | 16 | МН2-2 | 2 | -33 | |
| | 17 | МН14 | 4 | -42 | |
| | | Поз. 1,2,5...9,12 по 2ПГ12-7АтVсII-Н | | 1.465.1-15.5 -1 | |
| | 3 | Каркас КР28 | 8 | 1.465.1-15.8 -6 | |
| | 4 | КР35 | 1 | -7 | |
| 2ПВ12-7АтVсII-10 | 13 | КР41 | 2 | -8 | 8,7 |
| 2ПВ12-7АтVсII-10 | 14 | КП3 | 1 | -19 | |
| | 15 | Изделие закладное МН-2-1 | 2 | -33 | |
| | 16 | МН2-2 | 2 | -33 | |
| | 17 | МН14 | 4 | -42 | |
| | | Поз. 1,2,5...9,12 по 2ПГ12-1АтVсII | | 1.465.1-15.5 -1 | |
| | 3 | Каркас КР25 | 8 | 1.465.1-15.8 -6 | |
| | 4 | КР33 | 1 | -7 | |
| 2ПВ12-1АтVсII-10 | 13 | КР38 | 2 | -8 | |
| | 14 | КП3 | 1 | -19 | |
| | 15 | Издел. заклад. МН2-1 (МН1-1)* | 2 | -33 | 6,5 / 7,6 |
| | 16 | МН2-2 (МН1-2) | 2 | -33 | |
| | 17 | МН14 | 4 | -42 | |
| | | Поз. 1,2,5...9,12 по 2ПГ12-2АтVсII | | 1.465.1-15.5 -1 | |
| | 3 | Каркас КР26 | 8 | 1.465.1-15.8 -6 | |
| 2ПВ12-2АтVсII-10 | 4 | КР33 | 1 | -7 | |
| | 13 | КР39 | 2 | -8 | |
| | 14 | КП3 | 1 | -19 | |

| Марка | Поз. | Наименование | Кол. | Обозначение документа | Масса, т |
|---|---|---|---|---|---|
| | 15 | Издел. заклад. МН2-1 (МН1-1) | 2 | 1.465.1-15.8 -33 | |
| | 16 | МН2-2 (МН1-2) | 2 | -33 | |
| | 17 | МН14 | 4 | -42 | |
| | | Поз. 1,2,5...9,12 по 2ПГ12-3АтVсII | | 1.465.1-15.5 -1 | |
| | 3 | Каркас КР26 | 8 | 1.465.1-15.8 -6 | |
| | 4 | КР33 | 1 | -7 | |
| 2ПВ12-3АтVсII-10 | 13 | КР39 | 2 | -8 | |
| | 14 | КП3 | 1 | -19 | |
| | 15 | Издел. заклад. МН2-1 (МН1-1) | 2 | -33 | |
| | 16 | МН2-2 (МН1-2) | 2 | -33 | |
| | 17 | МН14 | 4 | -42 | |
| | | Поз. 1,2,5...9,12 по 2ПГ12-1АтVсС | | 1.465.1-15.5 -1 | |
| | 3 | Каркас КР25 | 8 | 1.465.1-15.8 -6 | |
| | 4 | КР33 | 1 | -7 | |
| 2ПВ12-1АтVсС-10 | 13 | КР38 | 2 | -8 | 6,5 / 7,6 |
| | 14 | КП3 | 1 | -19 | |
| | 15 | Издел. заклад. МН2-1 (МН1-1) | 2 | -33 | |
| | 16 | МН2-2 (МН1-2) | 2 | -33 | |
| | 17 | МН14 | 4 | -42 | |
| | | Поз. 1,2,5...9,12 по 2ПГ12-2АтVсС | | 1.465.1-15.5 -1 | |
| | 3 | Каркас КР26 | 8 | 1.465.1-15.8 -6 | |
| | 4 | КР33 | 1 | -7 | |
| 2ПВ12-2АтVсС-10 | 13 | КР39 | 2 | -8 | |
| | 14 | КП3 | 1 | -19 | |
| | 15 | Издел. заклад. МН2-1 (МН1-1) | 2 | -33 | |
| | 16 | МН2-2 (МН1-2) | 2 | -33 | |
| | 17 | МН14 | 4 | -42 | |

*) Марка закладных изделий (поз. 15 и 16), указанные в скобках, относятся к плитам из легкого бетона с проемом в полке ф 1450 мм (2ПВ12-...-14).

| Марка | Поз. | Наименование | Кол. | Обозначение документа | Масса, т |
|---|---|---|---|---|---|
| | | Поз.1,2,5...9,12 по 2ПГ12-3АтIIсл | | 1.465.1-15.5-1 | |
| | 3 | Каркас Кр26 | 8 | 1.465.1-15.8-6 | |
| | 4 | Кр33 | 1 | -7 | |
| 2ПG 3АтIIсл-10 | 13 | Кр39 | 2 | -8 | |
| | 14 | КП3 | 1 | -19 | |
| | 15 | Извел. заклад. МН6-1 (МН5-1) | 2 | -34 | |
| | 16 | МН6-2 (МН5-2) | 2 | -34 | |
| | 17 | МН14 | 4 | -42 | |
| | | Поз.1,2,5...9,12 по 2ПГ12-1АIIIвл | | 1.465.1-15.5-1 | |
| | 3 | Каркас Кр25 | 8 | 1.465.1-15.8-6 | |
| | 4 | Кр33 | 1 | -7 | |
| 2ПВ12-1АIIIвл-10 | 13 | Кр38 | 2 | -8 | |
| | 14 | КП3 | 1 | -19 | |
| | 15 | Извел. заклад. МН2-1 (МН1-1) | 2 | -33 | 6,5 / 7,6 |
| | 16 | МН2-2 (МН1-2) | 2 | -33 | |
| | 17 | МН14 | 4 | -42 | |
| | | Поз.1,2,5...9,12 по 2ПГ12-2АIIIвл | | 1.465.1-15.5-1 | |
| | 3 | Каркас Кр26 | 8 | 1.465.1-15.8-6 | |
| | 4 | Кр33 | 1 | -7 | |
| 2ПВ12-2АIIIвл-10 | 13 | Кр39 | 2 | -8 | |
| | 14 | КП3 | 1 | -19 | |
| | 15 | Извел. заклад. МН2-1 (МН1-1) | 2 | -33 | |
| | 16 | МН2-2 (МН1-2) | 2 | -33 | |
| | 17 | МН14 | 4 | -42 | |
| | | Поз.1,2,5...9,12 по 2ПГ12-3АIIIвл | | 1.465.1-15.5-1 | |
| | 3 | Каркас Кр26 | 8 | 1.465.1-15.8-6 | |
| 2ПВ12-3АIIIвл-10 | 4 | Кр33 | 1 | -7 | |
| | 13 | Кр39 | 2 | -8 | |
| | 14 | КП3 | 1 | -19 | |

| Марка | Поз. | Наименование | Кол. | Обозначение документа | Масса, т |
|---|---|---|---|---|---|
| | 15 | Извел. заклад. МН6-1 (МН5-1) | 2 | 1.465.1-15.8-35 | |
| | 16 | МН6-2 (МН5-2) | 2 | -35 | |
| | 17 | МН14 | 4 | -42 | |
| | | Поз.1,2,5...9,12 по 2ПГ12-1АIIIвл | | 1.465.1-15.5-1 | |
| | 3 | Каркас Кр25 | 8 | 1.465.1-15.8-6 | |
| | 4 | Кр33 | 1 | -7 | |
| 2ПВ12-1АIIIвл-10 | 13 | Кр38 | 2 | -8 | |
| | 14 | КП3 | 1 | -19 | |
| | 15 | Извел. заклад. МН2-1 (МН1-1) | 2 | -33 | |
| | 16 | МН2-2 (МН1-2) | 2 | -33 | |
| | 17 | МН14 | 4 | -42 | |
| | | Поз.1,2,5...9,12 по 2ПГ12-2АIIIвл | | 1.465.1-15.5-1 | |
| | 3 | Каркас Кр25 | 8 | 1.465.1-15.8-6 | |
| | 4 | Кр33 | 1 | -7 | 6,5 / 7,6 |
| 2ПВ12-2АIIIвл-10 | 13 | Кр38 | 2 | -8 | |
| | 14 | КП3 | 1 | -19 | |
| | 15 | Извел. заклад. МН2-1 (МН1-1) | 2 | -33 | |
| | 16 | МН2-2 (МН1-2) | 2 | -33 | |
| | 17 | МН14 | 4 | -42 | |
| | | Поз.1,2,5...9,12 по 2ПГ12-3АIIIвл | | 1.465.1-15.5-1 | |
| | 3 | Каркас Кр26 | 8 | 1.465.1-15.8-6 | |
| | 4 | Кр33 | 1 | -7 | |
| | 13 | Кр39 | 2 | -8 | |
| 2ПВ12-3АIIIвл-10 | 14 | КП3 | 1 | -19 | |
| | 15 | Извел. заклад. МН2-1 (МН1-1) | 2 | -33 | |
| | 16 | МН2-2 (МН1-2) | 2 | -33 | |
| | 17 | МН14 | 4 | -42 | |

| Марка | Поз. | Наименование | Кол. | Обозначение документа | Масса, т |
|---|---|---|---|---|---|
| 2ПВ12-4АШвл-10 | | Поз. 1,2,5...9,12 по 2ПГ12-4АШвл | | 1.465.1-15.5 — 1 | |
| | 3 | Каркас КР26 | 8 | 1.465.1-15.8 — 6 | |
| | 4 | КР33 | 1 | — 7 | |
| | 13 | КР39 | 2 | — 8 | |
| | 14 | КП3 | 1 | — 19 | |
| | 15 | Издел. закладн. МН12-1(МН1-1) | 2 | — 33 | |
| | 16 | МН12-2(МН1-2) | 2 | — 33 | |
| | 17 | МН14 | 4 | — 42 | |
| 2ПВ12-1КПл-10 | | Поз. 1,2,5...9,12 по 2ПГ12-1КПл | | 1.465.1-15.5 — 1 | |
| | 3 | Каркас КР25 | 8 | 1.465.1-15.8 — 6 | |
| | 4 | КР33 | 1 | — 7 | |
| | 13 | КР38 | 2 | — 8 | |
| | 14 | КП3 | 1 | — 19 | |
| | 15 | Издел. заклад. МН4-1(МН3-1) | 2 | — 34 | 6,5 / 7,6 |
| | 16 | МН4-2(МН3-2) | 2 | — 34 | |
| | 17 | МН14 | 4 | — 42 | |
| 2ПВ12-2КПл-10 | | Поз. 1,2,5...9,12 по 2ПГ12-2КПл | | 1.465.1-15.5 — 1 | |
| | 3 | Каркас КР26 | 8 | 1.465.1-15.8 — 6 | |
| | 4 | КР33 | 1 | — 7 | |
| | 13 | КР39 | 2 | — 8 | |
| | 14 | КП3 | 1 | — 19 | |
| | 15 | Издел. закладн. МН6-1(МН5-1) | 2 | — 35 | |
| | 16 | МН6-2(МН5-2) | 2 | — 35 | |
| | 17 | МН14 | 4 | — 42 | |
| 2ПВ12-1Вр.л-10 | | Поз. 1,2,5...9,12 по 2ПГ12-1Вр.л | | 1.465.1-15.5 — 1 | |
| | 3 | Каркас КР25 | 8 | 1.465.1-15.8 — 6 | |
| | 4 | КР33 | 1 | — 7 | |
| | 13 | КР39 | 2 | — 8 | |
| | 14 | КП3 | 1 | — 19 | |

| Марка | Поз. | Наименование | Кол. | Обозначение документа | Масса, т |
|---|---|---|---|---|---|
| | 15 | Издел. закладн. МН6-1(МН5-1) | 2 | 1.465.1-15-8 — 35 | |
| | 16 | МН6-2(МН5-2) | 2 | — 35 | |
| | 17 | МН14 | 4 | — 42 | |
| 2ПВ12-2Вр.л-10 | | Поз. 1,2,5...9,12 по 2ПГ12-2Вр.л | | 1.465.1-15.5 — 1 | |
| | 3 | Каркас КР26 | 8 | 1.465.1-15.8 — 6 | |
| | 4 | КР33 | 1 | — 7 | |
| | 13 | КР39 | 2 | — 8 | |
| | 14 | КП3 | 1 | — 19 | |
| | 15 | Издел. закладн. МН6-1(МН5-1) | 2 | — 35 | |
| | 16 | МН6-2(МН5-2) | 2 | — 35 | |
| | 17 | МН14 | 4 | — 42 | |
| 2ПВ12-3Вр.л-10 | | Поз. 1,2,5...9,12 по 2ПГ12-3Вр.л | | 1.465.1-15.5 — 1 | |
| | 3 | Каркас КР26 | 8 | 1.465.1-15.8 — 6 | |
| | 4 | КР33 | 1 | — 7 | 6,5 / 7,6 |
| | 13 | КР39 | 2 | — 8 | |
| | 14 | КП3 | 1 | — 19 | |
| | 15 | Издел. закладн. МН6-1(МН5-1) | 2 | — 35 | |
| | 16 | МН6-2(МН5-2) | 2 | — 35 | |
| | 17 | МН14 | 4 | — 42 | |
| 2ПВ12-4Вр.л-10 | | Поз. 1,2,5...9,12 по 2ПГ12-4Вр.л | | 1.465.1-15.5 — 1 | |
| | 3 | Каркас КР27 | 8 | 1.465.1-15.8 — 6 | |
| | 4 | КР34 | 1 | — 7 | |
| | 13 | КР40 | 2 | — 8 | |
| | 14 | КП3 | 1 | — 19 | |
| | 15 | Издел. закладн. МН6-1(МН5-1) | 2 | — 35 | |
| | 16 | МН6-2(МН5-2) | 2 | — 35 | |
| | 17 | МН14 | 4 | — 42 | |

Спецификацию на арматурные и закладные изделия для плит 2ПВ12 с проемом в полке ф1450 мм принимать по спецификации на соответствующую плиту с проемом в полке ф 1000 мм с заменой в ней марки пространственного каркаса; в месте КП3 предусмотреть установку каркаса КПУ-1шт.

Масса плит 2ПВ12 с проемом ф 1450 мм, изготовленных из тяжелого бетона 8,1 и 8,5 т.*) из керамзитобетона 6,3 т, из аглопоритобетона или шлакопемзобетона 7,4 т

*) Масса 8,5 т - соответствует плитам из тяжелого бетона с полкой 35 мм.

| Марка плиты | Напрягаемая арматура класса Ат-IV ГОСТ10884-81 | | | | | | Всего | Изделия арматурные. Арматура класса А-III ГОСТ5781-82* | | | | | | | | | Итого | Арматура класса Вр-I ГОСТ6727-80* | | | | Итого | Вр-I | Общий расход |
|---|---|---|---|---|---|---|---|---|---|---|---|---|---|---|---|---|---|---|---|---|---|---|---|---|
| | ф16 | ф18 | ф20 | ф22 | ф25 | Итого | | ф6 | ф8 | ф10 | ф12 | ф14 | ф16 | ф18 | | | ф3 | ф4 | ф5 | | | | | |
| 2ПГ12-1АтIV | 76,0 | | | | | 76,0 | 76,0 | | 5,2 | 7,4 | 29,7 | | | | | 42,3 | 16,5 | 10,3 | 28,4 | | 55,2 | 97,5 | | |
| 2ПГ12-2АтIV | | 96,6 | | | | 96,6 | 96,6 | | 5,2 | 7,4 | | 39,6 | | | | 52,2 | 7,2 | 21,1 | 37,4 | | 62,4 | 117,9 | | |
| 2ПГ12-3АтIV | | | 118,8 | | | 118,8 | 118,8 | | 5,2 | 7,4 | | 39,6 | | | | 52,2 | 7,2 | 21,1 | 42,6 | | 70,9 | 123,1 | | |
| 2ПГ12-4АтIV | | | | 143,8 | | 143,8 | 143,8 | 27,8 | 3,2 | 7,0 | 5,4 | | 51,7 | | | 95,1 | 7,2 | 4,6 | 51,2 | | 63,0 | 158,1 | | |
| 2ПГ12-5АтIV | 151,6 | | | | | 151,6 | 151,6 | 27,8 | 3,2 | 7,0 | 5,4 | | 51,7 | | | 95,1 | 7,2 | 4,6 | 51,2 | | 63,0 | 158,1 | | |
| 2ПГ12-6АтIV | | | | | 185,6 | 185,6 | 185,6 | 13,8 | 51,2 | 7,0 | | 7,2 | | 66,0 | | 145,2 | 7,2 | 4,2 | 58,4 | | 69,8 | 215,0 | | |
| 2ПГ12-7АтIV | | 192,6 | | | | 192,6 | 192,6 | 13,8 | 51,2 | 7,0 | | 7,2 | | 66,0 | | 145,2 | 7,2 | 4,2 | 58,4 | | 69,8 | 215,0 | | |

Продолжение ведомости

| Изделия закладные. Арматура класса А-III ГОСТ5781-82* | | | Арматура класса А-I ГОСТ5781-82* | | | Прокат марки ВСт3кп2-1 ГОСТ103-76* | | | ГОСТ8509-86 | | | ГОСТ8510-86 | | | Всего | Общий расход |
|---|---|---|---|---|---|---|---|---|---|---|---|---|---|---|---|---|
| ф12 | | Итого | ф18 | | Итого | -8x160 | | Итого | L9x8 | | Итого | L14/9x8 | | Итого | | |
| 9,2 | | 9,2 | 6,8 | | 6,8 | | | | | | | 9,6 | | 9,6 | 25,6 | 199,1 |
| 9,2 | | 9,2 | 6,8 | | 6,8 | | | | | | | 9,6 | | 9,6 | 25,6 | 240,1 |
| 9,2 | | 9,2 | 6,8 | | 6,8 | | | | | | | 9,6 | | 9,6 | 25,6 | 267,5 |
| 9,2 | | 9,2 | 6,8 | | 6,8 | | | | | | | 9,6 | | 9,6 | 25,6 | 327,5 |
| 9,2 | | 9,2 | 6,0 | | 6,0 | 6,0 | | 6,0 | 7,6 | | 7,6 | | | | 28,8 | 338,5 |
| 9,2 | | 9,2 | 6,8 | | 6,8 | | | | | | | 9,6 | | 9,6 | 25,6 | 426,2 |
| 9,2 | | 9,2 | 6,0 | | 6,0 | 6,0 | | 6,0 | 7,6 | | 7,6 | | | | 28,8 | 436,4 |

В показателях расхода стали на стержневую напрягаемую арматуру учтен дополнительный расход стали на образование постоянных анкеров - высаженных головок (см. табл. 1 документа 1.465.1-15.8-ТТ).

Прокат марки ВСт3кп2-1 принимать по ТУ14-1-3023-80.

| | | | |
|---|---|---|---|
| Гл. инж. пр. | Бажанова | | |
| Разраб. | Петрова | | |
| Нормоконт. | Кеинова | | |
| Утв. гл. инж. | Петрова | | |
| Н. контр. | Старостина | | |

1.465.1-15.5-РС1

Ведомость расхода стали на плиту 2ПГ12, кг

| Стадия | Лист | Листов |
|---|---|---|
| Р | 1 | 12 |

ЦНИИПромзданий

Инв. N подл. | Подпись и дата | Взам. инв. N

| Марка плиты | Напрягаемая арматура класса Ат-V ГОСТ 10884-81 | | | | | | Всего | Изделия арматурные. Арматура класса А-III ГОСТ 5781-82* | | | | | | | | | Ат-V ГОСТ 10884-81 | | | Вр-I ГОСТ 6727-80* | | | | Всего |
|---|---|---|---|---|---|---|---|---|---|---|---|---|---|---|---|---|---|---|---|---|---|---|---|---|
| | ф20 | ф22 | ф25 | | | Итого | | ф6 | ф8 | ф10 | ф12 | ф14 | ф16 | ф18 | | Итого | ф12 | ф14 | Итого | ф3 | ф4 | ф5 | Итого | |
| 2ПГ12-1АтV | | 72,2 | | | | 72,2 | 72,2 | | 5,2 | 7,4 | 29,7 | | | | | 42,3 | 12,6 | | 12,6 | 16,5 | 10,3 | 28,8 | 55,6 | 110,5 |
| 2ПГ12-2АтV | | | 93,2 | | | 93,2 | 93,2 | | 5,2 | 7,4 | 29,7 | | | | | 42,3 | | | | 16,5 | 10,3 | 28,4 | 55,2 | 97,5 |
| 2ПГ12-3АтV | | | 93,2 | | | 93,2 | 93,2 | | 5,2 | 7,4 | | 39,6 | | | | 52,2 | 12,6 | | 12,6 | 7,2 | 21,1 | 37,8 | 66,1 | 130,9 |
| 2ПГ12-4АтV | 118,8 | | | | | 118,8 | 118,8 | | 5,2 | 7,4 | | 39,6 | | | | 52,2 | | 17,2 | 17,2 | 7,2 | 21,1 | 37,8 | 66,1 | 135,5 |
| 2ПГ12-5АтV | | 143,8 | | | | 143,8 | 143,8 | 27,8 | 5,2 | 7,4 | | 39,6 | | | | 80,0 | | | | 7,2 | 21,1 | 25,4 | 53,7 | 133,7 |
| 2ПГ12-6АтV | 178,0 | | | | | 178,0 | 178,0 | 27,8 | 3,2 | 7,0 | 5,4 | | 51,7 | | | 95,1 | | | | 7,2 | 21,1 | 25,4 | 53,7 | 148,8 |
| 2ПГ12-7АтV | | | 185,6 | | | 185,6 | 185,6 | 27,8 | 3,2 | 7,0 | 5,4 | | 51,7 | | | 95,1 | | | | 7,2 | 4,6 | 51,2 | 63,0 | 158,1 |
| 2ПГ12-8АтV | | 215,4 | | | | 215,4 | 215,4 | 27,8 | 3,2 | 7,0 | 5,4 | | 51,7 | | | 95,1 | | | | 7,2 | 4,6 | 51,2 | 63,0 | 158,1 |
| 2ПГ12-9АтV | | | 278,0 | | | 278,0 | 278,0 | 13,8 | 51,2 | 7,0 | | 7,2 | | 66,0 | | 145,2 | | | | 7,2 | 4,2 | 58,4 | 69,8 | 215,0 |

Продолжение ведомости

| Изделия закладные. Арматура класса А-III ГОСТ 5781-82* | | | А-I | | | Прокат марки ВСт3кп2-1 ГОСТ 103-76* | | | ГОСТ 8509-86 | | | ГОСТ 8510-86 | | | Всего | Общий расход |
|---|---|---|---|---|---|---|---|---|---|---|---|---|---|---|---|---|
| ф12 | | Итого | ф18 | | Итого | -8×15 | | Итого | L9×8 | | Итого | L14/9×8 | | Итого | | |
| 9,2 | | 9,2 | 6,8 | | 6,8 | | | | | | | 9,6 | | 9,6 | 25,6 | 208,3 |
| 9,2 | | 9,2 | 6,8 | | 6,8 | | | | | | | 9,6 | | 9,6 | 25,6 | 216,3 |
| 9,2 | | 9,2 | 6,8 | | 6,8 | | | | | | | 9,6 | | 9,6 | 25,6 | 249,7 |
| 9,2 | | 9,2 | 6,8 | | 6,8 | | | | | | | 9,6 | | 9,6 | 25,6 | 279,9 |
| 9,2 | | 9,2 | 6,8 | | 6,8 | | | | | | | 9,6 | | 9,6 | 25,6 | 303,1 |
| 9,2 | | 9,2 | 6,8 | | 6,8 | | | | | | | 9,6 | | 9,6 | 25,6 | 352,4 |
| 9,2 | | 9,2 | 6,8 | | 6,8 | | | | | | | 9,6 | | 9,6 | 25,6 | 369,3 |
| 9,2 | | 9,2 | 6,8 | | 6,8 | | | | | | | 9,6 | | 9,6 | 25,6 | 399,1 |
| 9,2 | | 9,2 | 6,8 | | 6,8 | | | | | | | 9,6 | | 9,6 | 25,6 | 518,6 |

| Марка плиты | Напрягаемая арматура класса | | | | | | Всего | Изделия арматурные | | | | | | | | | | | | | | | | Всего |
|---|---|---|---|---|---|---|---|---|---|---|---|---|---|---|---|---|---|---|---|---|---|---|---|---|
| | | | | | | | | Арматура класса | | | | | | | | | | | | | | | | |
| | Ат-IVС | | | | | | | А-III | | | | | | | Ат-IVС | | | | Вр-I | | | | | |
| | ГОСТ 10884-81 | | | | | | | ГОСТ 5781-82* | | | | | | | ГОСТ 10884-81 | | | | ГОСТ 6727-80* | | | | | |
| | ф16 | ф22 | ф25 | ф28 | | Итого | | ф6 | ф8 | ф10 | ф12 | ф14 | ф16 | Итого | ф12 | ф14 | ф16 | Итого | ф3 | ф4 | ф5 | Итого | | |
| 2ПГ12 -1АтIVС | | | 93,2 | | | 93,2 | 93,2 | | 5,2 | 7,4 | 29,7 | | | 42,3 | 12,6 | | | 12,6 | 16,5 | 10,3 | 28,8 | 55,6 | 110,5 | |
| 2ПГ12 -2АтIVС | | | 93,2 | | | 93,2 | 93,2 | | 5,2 | 7,4 | 29,7 | | | 42,3 | | | 23,6 | 23,6 | 16,5 | 10,3 | 28,6 | 55,4 | 121,3 | |
| 2ПГ12 -3АтIVС | | | | 117,1 | | 117,1 | 117, | | 5,2 | 7,4 | 29,7 | | | 42,3 | | 17,2 | | 17,2 | 7,2 | 26,8 | 28,8 | 62,8 | 122,3 | |
| 2ПГ12 -4АтIVС | 151,6 | | | | | 151,6 | 151,6 | | 5,2 | 7,4 | | 39,6 | | 52,2 | | | | | 7,2 | 21,1 | 37,4 | 65,7 | 117,9 | |
| 2ПГ12 -5АтIVС | | 143,8 | | | | 143,8 | 143,8 | | 5,2 | 7,4 | | 39,6 | | 52,2 | | | 22,4 | 22,4 | 7,2 | 21,1 | 37,8 | 66,1 | 140,7 | |
| 2ПГ12 -6АтIVС | | | 185,6 | | | 185,6 | 185,6 | 27,8 | 3,2 | 7,0 | 5,4 | | 51,7 | 95,1 | | | | | 7,2 | 21,1 | 25,4 | 53,7 | 148,8 | |
| 2ПГ12 -7АтIVС | | | 278,0 | | | 278,0 | 278,0 | 27,8 | 3,2 | 7,0 | 5,4 | | 51,7 | 95,1 | | | | | 7,2 | 4,6 | 51,2 | 63,0 | 158,1 | |

Продолжение ведомости

| Изделия закладные | | | | | | | | | | | | | | | | | Общий расход |
|---|---|---|---|---|---|---|---|---|---|---|---|---|---|---|---|---|---|
| Арматура класса | | | | | | Прокат марки | | | | | | | | | | Всего | |
| А-III | | | А-I | | | ВСт3кп2-1 | | | | | | | | | | | |
| ГОСТ 5781-82* | | | | | | ГОСТ 103-76* | | | ГОСТ 8509-86 | | | ГОСТ 8510-86 | | | | | |
| ф12 | | Итого | ф18 | | Итого | -8х15 | | Итого | L9х8 | | Итого | L14/9х8 | | | Итого | | |
| 9,2 | | 9,2 | 6,8 | | 6,8 | | | | | | | 9,6 | | | 9,6 | 25,6 | 229,3 |
| 9,2 | | 9,2 | 6,8 | | 6,8 | | | | | | | 9,6 | | | 9,6 | 25,6 | 240,1 |
| 9,2 | | 9,2 | 6,8 | | 6,8 | | | | | | | 9,6 | | | 9,6 | 25,6 | 265,0 |
| 9,2 | | 9,2 | 6,0 | | 6,0 | 6,0 | | 6,0 | 7,6 | | 7,6 | | | | | 28,8 | 298,3 |
| 9,2 | | 9,2 | 6,8 | | 6,8 | | | | | | | 9,6 | | | 9,6 | 25,6 | 310,1 |
| 9,2 | | 9,2 | 6,8 | | 6,8 | | | | | | | 9,6 | | | 9,6 | 25,6 | 360,0 |
| 9,2 | | 9,2 | 6,8 | | 6,8 | | | | | | | 9,6 | | | 9,6 | 25,6 | 461,7 |

| Марка плиты | Напрягаемая арматура класса | | | | | | Изделия арматурные | | | | | | | | | | | | | | | | | |
|---|---|---|---|---|---|---|---|---|---|---|---|---|---|---|---|---|---|---|---|---|---|---|---|---|
| | | | | | | | Арматура класса | | | | | | | | | | | | | | | | | |
| | А-IV | | | | | Всего | А-III | | | | | | | | | А-IV | | | | Вр-I | | | | Всего |
| | ГОСТ 5781-82* | | | | | | ГОСТ 5781-82* | | | | | | | | | | | | | ГОСТ 6727-80* | | | | |
| | ф16 | ф18 | ф22 | | Итого | | ф6 | ф8 | ф10 | ф12 | ф14 | ф16 | ф18 | | Итого | ф12 | ф16 | | Итого | ф3 | ф4 | ф5 | Итого | |
| 2ПГ12-1АIV | | 96,6 | | | 96,6 | 96,6 | | 5,2 | 7,4 | 29,7 | | | | | 42,3 | 12,6 | | | 12,6 | 16,5 | 10,3 | 28,8 | 55,6 | 110,5 |
| 2ПГ12-2АIV | | 96,6 | | | 96,6 | 96,6 | | 5,2 | 7,4 | 29,7 | | | | | 42,3 | | 25,0 | | 25,0 | 16,5 | 10,3 | 28,4 | 55,2 | 122,5 |
| 2ПГ12-3АIV | | | 143,8 | | 143,8 | 143,8 | | 5,2 | 7,4 | 29,7 | | | | | 42,3 | | | | | 7,2 | 26,8 | 28,4 | 62,4 | 104,[illegible] |
| 2ПГ12-4АIV | 151,6 | | | | 151,6 | 151,6 | | 5,2 | 7,4 | | 39,6 | | | | 52,2 | | | | | 7,2 | 21,1 | 37,4 | 65,7 | 117,9 |
| 2ПГ12-5АIV | | | 143,8 | | 143,8 | 143,8 | | 5,2 | 7,4 | | 39,6 | | | | 52,2 | | 22,4 | | | 7,2 | 21,1 | 37,8 | 66,1 | 140,7 |
| 2ПГ12-6АIV | | 192,6 | | | 192,6 | 192,6 | 27,8 | 3,2 | 7,0 | 5,4 | | 51,7 | | | 95,1 | | | | | 7,2 | 21,1 | 25,4 | 53,7 | 148,8 |

Продолжение ведомости

| Изделия закладные | | | | | | | | | | | | | | | Общий расход |
|---|---|---|---|---|---|---|---|---|---|---|---|---|---|---|---|
| Арматура класса | | | | | | Прокат марки | | | | | | | | Всего | |
| А-III | | | А-I | | | ВСт3кп2-1 | | | | | | | | | |
| ГОСТ 5781-82* | | | | | | ГОСТ 103-76* | | | ГОСТ 8509-86 | | | ГОСТ 8510-86 | | | |
| ф12 | | Итого | ф18 | | Итого | -8х15 | | Итого | L9х8 | | Итого | L14/9х8 | | Итого | |
| 9,2 | | 9,2 | 6,8 | | 6,8 | | | | | | | 9,6 | | 9,6 | 25,6 | 232,7 |
| 9,2 | | 9,2 | 6,8 | | 6,8 | | | | | | | 9,6 | | 9,6 | 25,6 | 244,7 |
| 9,2 | | 9,2 | 6,8 | | 6,8 | | | | | | | 9,6 | | 9,6 | 25,6 | 274,1 |
| 9,2 | | 9,2 | 6,0 | | 6,0 | 6,0 | | 6,0 | 7,6 | | 7,6 | | | | 28,8 | 298,3 |
| 9,2 | | 9,2 | 6,8 | | 6,8 | | | | | | | 9,6 | | 9,6 | 25,6 | 310,1 |
| 9,2 | | 9,2 | 6,0 | | 6,0 | 6,0 | | 6,0 | 7,6 | | 7,6 | | | | 28,8 | 370,2 |

| Марка плиты | Напрягаемая арматура класса А-IIIв | | | | | | Всего | Изделия арматурные. Арматура класса А-III ГОСТ 5781-82* | | | | | | | | | Арматура класса Вр-I ГОСТ 6727-80* | | | | | Всего |
|---|---|---|---|---|---|---|---|---|---|---|---|---|---|---|---|---|---|---|---|---|---|---|
| | ф22 | ф25 | ф28 | ф32 | | Итого | | ф6 | ф8 | ф10 | ф12 | ф14 | ф16 | ф18 | | Итого | ф3 | ф4 | ф5 | | Итого | |
| 2ПГ12-1АIIIв | 143,8 | | | | | 143,8 | 143,8 | | 5,2 | 7,4 | 29,7 | | | | | 42,3 | 16,5 | 10,3 | 28,4 | | 55,2 | 97,5 |
| 2ПГ12-2АIIIв | | | | 153,0 | | 153,0 | 153,0 | | 5,2 | 7,4 | 29,7 | | | | | 42,3 | 16,5 | 10,3 | 28,4 | | 55,2 | 97,5 |
| 2ПГ12-3АIIIв | | 185,6 | | | | 185,6 | 185,6 | | 5,2 | 7,4 | | 39,6 | | | | 52,2 | 7,2 | 21,1 | 37,4 | | 65,7 | 117,9 |
| 2ПГ12-4АIIIв | | | 233,1 | | | 233,1 | 233,1 | | 5,2 | 7,4 | | 39,6 | | | | 52,2 | 7,2 | 21,1 | 42,6 | | 70,9 | 123,1 |
| 2ПГ12-5АIIIв | | 278,0 | | | | 278,0 | 278,0 | 27,8 | 3,2 | 7,0 | 5,4 | | 51,7 | | | 95,1 | 7,2 | 21,1 | 25,4 | | 53,7 | 148,8 |
| 2ПГ12-6АIIIв | | | | 304,4 | | 304,4 | 304,4 | 27,8 | 3,2 | 7,0 | 5,4 | | 51,7 | | | 95,1 | 7,2 | 4,6 | 51,2 | | 63,0 | 158,1 |
| 2ПГ12-7АIIIв | | | 116,0 | 304,4 | | 420,4 | 420,4 | 13,8 | 51,2 | 7,0 | | 7,2 | | 66,0 | | 145,2 | 7,2 | 4,2 | 58,4 | | 69,8 | 215,0 |

Продолжение ведомости

| Изделия закладные. Арматура класса А-III ГОСТ 5781-82* | | | Арматура класса А-I ГОСТ 5781-82* | | | Прокат марки ВСт3кп2-1 ГОСТ 103-76* | | | ГОСТ 8509-86 | | | ГОСТ 8510-86 | | | Всего | Общий расход |
|---|---|---|---|---|---|---|---|---|---|---|---|---|---|---|---|---|
| ф12 | | Итого | ф18 | | Итого | -8х15 | | Итого | L9х8 | | Итого | L14/9х8 | | Итого | | |
| 9,2 | | 9,2 | 6,8 | | 6,8 | | | | | | | 9,6 | | 9,6 | 25,6 | 268,9 |
| 9,2 | | 9,2 | 6,8 | | 6,8 | | | | | | | 9,6 | | 9,6 | 25,6 | 276,1 |
| 9,2 | | 9,2 | 6,8 | | 6,8 | | | | | | | 9,6 | | 9,6 | 25,6 | 329,1 |
| 9,2 | | 9,2 | 6,8 | | 6,8 | | | | | | | 9,6 | | 9,6 | 25,6 | 381,8 |
| 9,2 | | 9,2 | 6,8 | | 6,8 | | | | | | | 9,6 | | 9,6 | 25,6 | 452,4 |
| 9,2 | | 9,2 | 6,8 | | 6,8 | | | | | | | 9,6 | | 9,6 | 25,5 | 488,1 |
| 9,2 | | 9,2 | 6,8 | | 6,8 | | | | | | | 9,6 | | 9,6 | 25,5 | 661,0 |

| Марка плиты | Напрягаемая арматура класса | | | | | | Всего | Изделия арматурные | | | | | | | | | | | | | | Всего |
|---|---|---|---|---|---|---|---|---|---|---|---|---|---|---|---|---|---|---|---|---|---|---|
| | | | | | | | | Арматура класса | | | | | | | | | | | | | | |
| | К-7 | | | Вр | | | | А-III | | | | | | | | | Вр-I | | | | | |
| | ГОСТ 13840-68* | | | ГОСТ 7348-81 | | | | ГОСТ 5781-82* | | | | | | | | | ГОСТ 6727-80* | | | | | |
| | ф15 | | Итого | ф5 | | Итого | | ф6 | ф8 | ф10 | ф12 | ф14 | ф16 | ф18 | | Итого | ф3 | ф4 | ф5 | | Итого | |
| 2ПГ12-1К7 | 53,6 | | 53,6 | | | | 53,6 | | 5,2 | 7,4 | 29,7 | | | | | 42,3 | 16,5 | 10,3 | 28,4 | | 55,2 | 97,5 |
| 2ПГ12-2К7 | 80,4 | | 80,4 | | | | 80,4 | | 5,2 | 7,4 | | 39,6 | | | | 52,2 | 7,2 | 21,1 | 37,4 | | 65,7 | 117,9 |
| 2ПГ12-3К7 | 107,2 | | 107,2 | | | | 107,2 | | 51,2 | 10,6 | 5,4 | | 51,7 | | | 118,9 | 7,2 | 4,6 | 51,2 | | 63,0 | 181,9 |
| 2ПГ12-4К7 | 134,0 | | 134,0 | | | | 134,0 | 13,8 | 48,0 | 10,6 | | 7,2 | | 66,0 | | 145,6 | 7,2 | 2,6 | 61,2 | | 71,0 | 216,6 |
| 2ПГ12-5К7 | 160,8 | | 160,8 | | | | 160,8 | 13,8 | 48,0 | 10,6 | | 7,2 | | 66,0 | | 145,6 | 7,2 | 2,6 | 61,2 | | 71,0 | 216,6 |
| 2ПГ12-1Вр | | | | 60,8 | | 60,8 | 60,8 | | 5,2 | 7,4 | 29,7 | | | | | 42,3 | 16,5 | 10,3 | 28,4 | | 55,2 | 97,5 |
| 2ПГ12-2Вр | | | | 72,2 | | 72,2 | 72,2 | | 5,2 | 7,4 | 29,7 | | | | | 42,3 | 7,2 | 26,8 | 28,4 | | 62,4 | 104,7 |
| 2ПГ12-3Вр | | | | 83,6 | | 83,6 | 83,6 | | 5,2 | 7,4 | | 39,6 | | | | 52,2 | 7,2 | 21,1 | 37,4 | | 65,7 | 117,9 |
| 2ПГ12-4Вр | | | | 95,0 | | 95,0 | 95,0 | 27,8 | 5,2 | 7,4 | | 39,6 | | | | 80,0 | 7,2 | 21,1 | 25,4 | | 53,7 | 133,7 |

Продолжение ведомости

| Изделия закладные | | | | | | | | | | | | | | | Всего | Общий расход |
|---|---|---|---|---|---|---|---|---|---|---|---|---|---|---|---|---|
| Арматура класса | | | | | | Прокат марки | | | | | | | | | | |
| А-III | | | А-I | | | ВСт3кп2-1 | | | | | | | | | | |
| ГОСТ 5781-82* | | | | | | ГОСТ 103-76* | | | ГОСТ 8509-86 | | | ГОСТ 8510-86 | | | | |
| ф8 | ф12 | Итого | ф18 | | Итого | -8х15 | | Итого | L9х8 | | Итого | L14/9х8 | | Итого | | |
| | 9,2 | 9,2 | 6,8 | | 6,8 | | | | | | | 9,6 | | 9,6 | 25,6 | 176,7 |
| | 9,2 | 9,2 | 6,0 | | 6,0 | 6,0 | | 6,0 | 7,6 | | 7,6 | | | | 28,8 | 227,1 |
| | 9,2 | 9,2 | 6,0 | | 6,0 | 6,0 | | 6,0 | 7,6 | | 7,6 | | | | 28,8 | 317,9 |
| 1,2 | 9,2 | 10,4 | 5,2 | | 5,2 | 8,0 | | 8,0 | 7,6 | | 7,6 | | | | 31,2 | 381,8 |
| 1,2 | 9,2 | 10,4 | 5,2 | | 5,2 | 8,0 | | 8,0 | 7,6 | | 7,6 | | | | 31,2 | 408,6 |
| | 9,2 | 9,2 | 6,0 | | 6,0 | 6,0 | | 6,0 | 7,6 | | 7,6 | | | | 28,8 | 187,1 |
| | 9,2 | 9,2 | 6,0 | | 6,0 | 6,0 | | 6,0 | 7,6 | | 7,6 | | | | 28,8 | 205,7 |
| | 9,2 | 9,2 | 6,0 | | 6,0 | 6,0 | | 6,0 | 7,6 | | 7,6 | | | | 28,8 | 230,3 |
| | 9,2 | 9,2 | 6,0 | | 6,0 | 6,0 | | 6,0 | 7,6 | | 7,6 | | | | 28,8 | 257,5 |

| Марка плиты | Напрягаемая арматура класса | | | | | | | | Всего | Изделия арматурные | | | | | | | | | | | | Всего |
|---|---|---|---|---|---|---|---|---|---|---|---|---|---|---|---|---|---|---|---|---|---|---|
| | | | | | | | | | | Арматура класса | | | | | | | | | | | | |
| | Вр | | | А-IV | | | | | | А-III | | | | | | | | Вр-I | | | | |
| | ГОСТ 7348-81 | | | ГОСТ 5781-82* | | | | | | ГОСТ 5781-82* | | | | | | | | ГОСТ 6727-80* | | | | |
| | ф5 | | Итого | ф16 | ф20 | ф22 | | Итого | | ф6 | ф8 | ф10 | ф12 | ф14 | ф16 | ф18 | Итого | ф3 | ф4 | ф5 | Итого | |
| 2ПГ12 – 5Вр | 106,4 | | 106,4 | | | | | | 106,4 | 27,8 | | 7,0 | 5,4 | | 51,7 | | 91,9 | 7,2 | 21,1 | 26,6 | 54,9 | 146,8 |
| 2ПГ12 – 6Вр | 117,8 | | 117,8 | | | | | | 117,8 | 27,8 | | 7,0 | 5,4 | | 51,7 | | 91,9 | 7,2 | 4,6 | 52,4 | 64,2 | 156,1 |
| 2ПГ12 – 7Вр | 129,2 | | 129,2 | | | | | | 129,2 | | 48,0 | 10,6 | 5,4 | | 51,7 | | 115,7 | 7,2 | 4,6 | 68,0 | 79,8 | 195,5 |
| 2ПГ12 – 8Вр | 140,6 | | 140,6 | | | | | | 140,6 | 13,8 | 48,0 | 10,6 | | 7,2 | | 66,0 | 145,6 | 7,2 | 4,2 | 59,6 | 71,0 | 216,6 |
| 2ПГ12 – 1АIV-Н(п) | | | | | 118,8 | | | 118,8 | 118,8 | | 5,2 | 7,4 | 29,7 | | | | 42,3 | 7,2 | 26,8 | 28,4 | 62,4 | 104,7 |
| 2ПГ12 – 2АIV-Н(п) | | | | | | 143,8 | | 143,8 | 143,8 | | 5,2 | 7,4 | | 39,6 | | | 52,2 | 7,2 | 21,1 | 37,4 | 65,7 | 117,9 |
| 2ПГ12 – 3АIV-Н(п) | | | | 151,6 | | | | 151,6 | 151,6 | | 5,2 | 7,4 | | 39,6 | | | 52,2 | 7,2 | 21,1 | 37,4 | 65,7 | 117,9 |
| 2ПГ12 – 4АIV-Н(п) | | | | | 178,0 | | | 178,0 | 178,0 | | 5,2 | 7,4 | | 39,6 | | | 52,2 | 7,2 | 21,1 | 37,4 | 65,7 | 117,9 |
| 2ПГ12 – 5АIV-Н(п) | | | | | | 215,4 | | 215,4 | 215,4 | | 3,2 | 7,0 | 5,4 | | 51,7 | | 67,3 | 7,2 | 21,1 | 37,4 | 65,7 | 133,0 |

Продолжение ведомости

| Изделия закладные | | | | | | | | | | | | | | | Общий расход |
|---|---|---|---|---|---|---|---|---|---|---|---|---|---|---|---|
| Арматура класса | | | | | | Прокат марки | | | | | | | | Всего | |
| А-III | | | А-I | | | ВСт3кп2-1 | | | | | | | | | |
| ГОСТ 5781-82* | | | | | | ГОСТ 103-76* | | | ГОСТ 8509-86 | | | ГОСТ 8510-86 | | | |
| ф8 | ф12 | Итого | ф18 | | Итого | -8х15 | | Итого | L9х8 | | Итого | L14/9х8 | | Итого | |
| 1,2 | 9,2 | 10,4 | 5,2 | | 5,2 | 8,0 | | 8,0 | 7,6 | | 7,6 | | | | 31,2 | 284,4 |
| 1,2 | 9,2 | 10,4 | 5,2 | | 5,2 | 8,0 | | 8,0 | 7,6 | | 7,6 | | | | 31,2 | 305,1 |
| 1,2 | 9,2 | 10,4 | 5,2 | | 5,2 | 8,0 | | 8,0 | 7,6 | | 7,6 | | | | 31,2 | 355,9 |
| 1,2 | 9,2 | 10,4 | 5,2 | | 5,2 | 8,0 | | 8,0 | 7,6 | | 7,6 | | | | 31,2 | 388,4 |
| | 9,2 | 9,2 | 6,8 | | 6,8 | | | | | | | 9,6 | | 9,6 | 25,6 | 249,1 |
| | 9,2 | 9,2 | 6,8 | | 6,8 | | | | | | | 9,6 | | 9,6 | 25,6 | 287,3 |
| | 9,2 | 9,2 | 6,0 | | 6,0 | 6,0 | | 6,0 | 7,6 | | 7,6 | | | | 28,8 | 298,3 |
| | 9,2 | 9,2 | 6,8 | | 6,8 | | | | | | | 9,6 | | 9,6 | 25,6 | 321,5 |
| | 9,2 | 9,2 | 6,8 | | 6,8 | | | | | | | 9,6 | | 9,6 | 25,6 | 374,0 |

| Марка плиты | Напрягаемая арматура класса Ат-VСК ГОСТ 10884-81 | | | | | | Всего | Изделия арматурные. Арматура класса А-III ГОСТ 5781-82* | | | | | | | | Арматура класса Вр-I ГОСТ 6727-80* | | | | Всего |
|---|---|---|---|---|---|---|---|---|---|---|---|---|---|---|---|---|---|---|---|---|
| | ф18 | ф20 | ф22 | ф25 | | Итого | | ф6 | ф8 | ф10 | ф12 | ф14 | ф16 | ф18 | Итого | ф3 | ф4 | ф5 | Итого | |
| 2ПГ12-1АтVСК-Н | 96,6 | | | | | 96,6 | 96,6 | | 5,2 | 7,4 | | 39,6 | | | 52,2 | 7,2 | 21,1 | 37,4 | 65,7 | 117,9 |
| 2ПГ12-2АтVСК-Н | | 118,8 | | | | 118,8 | 118,8 | | 5,2 | 7,4 | | 39,6 | | | 52,2 | 7,2 | 21,1 | 37,4 | 65,7 | 117,9 |
| 2ПГ12-3АтVСК-Н | | | 143,8 | | | 143,8 | 143,8 | | 3,2 | 7,0 | 5,4 | | 51,7 | | 67,3 | 7,2 | 21,1 | 37,4 | 65,7 | 133,0 |
| 2ПГ12-4АтVСК-Н | | 178,0 | | | | 178,0 | 178,0 | 27,8 | 3,2 | 7,0 | 5,4 | | 51,7 | | 95,1 | 7,2 | 21,1 | 25,4 | 53,7 | 148,8 |
| 2ПГ12-5АтVСК-Н | | | | 185,6 | | 185,6 | 185,6 | 27,8 | 3,2 | 7,0 | 5,4 | | 51,7 | | 95,1 | 7,2 | 4,6 | 51,2 | 63,0 | 158,1 |
| 2ПГ12-6АтVСК-Н | | | 215,4 | | | 215,4 | 215,4 | 41,6 | 3,2 | 7,0 | | 7,2 | | 66,0 | 125,0 | 7,2 | 4,2 | 42,8 | 54,2 | 179,2 |
| 2ПГ12-7АтVСК-Н | | | | 278,0 | | 278,0 | 278,0 | 13,8 | 51,2 | 7,0 | | 7,2 | | 66,0 | 145,2 | 7,2 | 4,2 | 58,4 | 69,8 | 215,0 |

Продолжение ведомости

| Изделия закладные. Арматура класса А-III ГОСТ 5781-82* | | Арматура класса А-I | | Прокат марки ВСт3кп2-1 ГОСТ 103-76* | | | ГОСТ 8509-86 | | | ГОСТ 8510-86 | | | Всего | Общий расход |
|---|---|---|---|---|---|---|---|---|---|---|---|---|---|---|
| ф12 | Итого | ф18 | Итого | -8х15 | | Итого | L9х8 | | Итого | L74/9х8 | | Итого | | |
| 9,2 | 9,2 | 6,8 | 6,8 | | | | | | | 9,6 | | 9,6 | 25,6 | 240,1 |
| 9,2 | 9,2 | 6,8 | 6,8 | | | | | | | 9,6 | | 9,6 | 25,6 | 262,3 |
| 9,2 | 9,2 | 6,8 | 6,8 | | | | | | | 9,6 | | 9,6 | 25,6 | 302,4 |
| 9,2 | 9,2 | 6,8 | 6,8 | | | | | | | 9,6 | | 9,6 | 25,6 | 352,4 |
| 9,2 | 9,2 | 6,8 | 6,8 | | | | | | | 9,6 | | 9,6 | 25,6 | 369,3 |
| 9,2 | 9,2 | 6,8 | 6,8 | | | | | | | 9,6 | | 9,6 | 25,6 | 420,2 |
| 9,2 | 9,2 | 6,8 | 6,8 | | | | | | | 9,6 | | 9,6 | 25,6 | 518,6 |

Инв.№ подл. | Подпись и дата | Взам.инв.№

| Марка плиты | Напрягаемая арматура класса | | | | | | | | | | Всего | Изделия арматурные | | | | | | | | | | | | Всего |
|---|---|---|---|---|---|---|---|---|---|---|---|---|---|---|---|---|---|---|---|---|---|---|---|---|
| | | | | | | | | | | | | Арматура класса | | | | | | | | | | | | |
| | А-III в | | | | | | Ат-V | | | | | А-III | | | | | | | | Вр-I | | | | |
| | | | | | | | ГОСТ 10884-81 | | | | | ГОСТ 5781-82* | | | | | | | | ГОСТ 6727-80* | | | | |
| | ф22 | ф25 | ф28 | ф32 | | Итого | ф20 | ф22 | ф25 | Итого | | ф6 | ф8 | ф10 | ф12 | ф14 | ф16 | ф18 | Итого | ф3 | ф4 | ф5 | Итого | |
| 2ПГ12-1АIII в-Н(п) | 143,8 | | | | | 143,8 | | | | | 143,8 | | 5,2 | 7,4 | | 39,6 | | | 52,2 | 7,2 | 21,1 | 37,4 | 65,7 | 117,9 |
| 2ПГ12-2АIII в-Н(п) | | | | 153,0 | | 153,0 | | | | | 153,0 | | 5,2 | 7,4 | | 39,6 | | | 52,2 | 7,2 | 21,1 | 37,4 | 65,7 | 117,9 |
| 2ПГ12-3АIII в-Н(п) | | 185,6 | | | | 185,6 | | | | | 185,6 | | 3,2 | 7,0 | 5,4 | | 51,7 | | 67,3 | 7,2 | 21,1 | 37,4 | 65,7 | 133,0 |
| 2ПГ12-4АIII в-Н(п) | | | 233,1 | | | 233,1 | | | | | 233,1 | | 3,2 | 7,0 | 5,4 | | 51,7 | | 67,3 | 7,2 | 21,1 | 42,6 | 70,9 | 138,2 |
| 2ПГ12-5АIII в-Н(п) | | 278,0 | | | | 278,0 | | | | | 278,0 | 27,8 | 3,2 | 7,0 | 5,4 | | 51,7 | | 95,1 | 7,2 | 21,1 | 25,4 | 53,7 | 148,8 |
| 2ПГ12-6АIII в-Н(п) | | | | 304,4 | | 304,4 | | | | | 304,4 | 27,8 | 3,2 | 7,0 | 5,4 | | 51,7 | | 95,1 | 7,2 | 4,6 | 51,2 | 63,0 | 158,1 |
| 2ПГ12-7АIII в-Н(п) | | | 116,0 | 304,4 | | 420,4 | | | | | 420,4 | 13,8 | 51,2 | 7,0 | | 7,2 | | 66,0 | 145,2 | 7,2 | 4,2 | 58,4 | 69,8 | 215,0 |
| 2ПГ12-1АтV л | | | | | | | | | 93,2 | 93,2 | 93,2 | | 5,2 | 7,4 | 29,7 | | | | 42,3 | 16,5 | 10,3 | 28,4 | 55,2 | 97,5 |
| 2ПГ12-2АтV л | | | | | | | 118,8 | | | 118,8 | 118,8 | | 5,2 | 7,4 | | 39,6 | | | 52,2 | 7,2 | 21,1 | 37,4 | 65,7 | 117,9 |
| 2ПГ12-3АтV л | | | | | | | | 143,8 | | 143,8 | 143,8 | | 5,2 | 7,4 | | 39,6 | | | 52,2 | 7,2 | 21,1 | 37,4 | 65,7 | 117,9 |

Продолжение ведомости

| Изделия закладные | | | | | | | | | | | | | | | | Общий расход |
|---|---|---|---|---|---|---|---|---|---|---|---|---|---|---|---|---|
| Арматура класса | | | | | | Прокат марки | | | | | | | | Всего | | |
| А-III | | | А-I | | | Вст3кп2-1 | | | | | | | | | | |
| ГОСТ 5781-82* | | | | | | ГОСТ 103-76* | | | ГОСТ 8509-86 | | | ГОСТ 8510-86 | | | | |
| ф8 | ф12 | Итого | ф18 | | Итого | -8х15 | | Итого | L9х8 | | Итого | L14/9х8 | | Итого | | |
| | 9,2 | 9,2 | 6,8 | | 6,8 | | | | | | | 9,6 | | 9,6 | 25,6 | 287,3 |
| | 9,2 | 9,2 | 6,8 | | 6,8 | | | | | | | 9,6 | | 9,6 | 25,6 | 296,5 |
| | 9,2 | 9,2 | 6,8 | | 6,8 | | | | | | | 9,6 | | 9,6 | 25,6 | 344,2 |
| | 9,2 | 9,2 | 6,8 | | 6,8 | | | | | | | 9,6 | | 9,6 | 25,6 | 396,9 |
| | 9,2 | 9,2 | 6,8 | | 6,8 | | | | | | | 9,6 | | 9,6 | 25,6 | 452,4 |
| | 9,2 | 9,2 | 6,8 | | 6,8 | | | | | | | 9,6 | | 9,6 | 25,6 | 488,1 |
| | 9,2 | 9,2 | 6,8 | | 6,8 | | | | | | | 9,6 | | 9,6 | 25,6 | 661,0 |
| | 9,2 | 9,2 | 6,8 | | 6,8 | | | | | | | 9,6 | | 9,6 | 25,6 | [illegible]5,3 |
| | 9,2 | 9,2 | 6,8 | | 6,8 | | | | | | | 9,6 | | 9,6 | 25,6 | 262,3 |
| | 9,2 | 9,2 | 6,8 | | 6,8 | | | | | | | 9,6 | | 9,6 | 25,6 | [illegible]97,3 |

| Марка плиты | Напрягаемая арматура класса | | | | | | | | | | | | Всего | Изделия арматурные. Арматура класса | | | | | | | | | | | | Всего |
|---|---|---|---|---|---|---|---|---|---|---|---|---|---|---|---|---|---|---|---|---|---|---|---|---|---|---|
| | Ат-IV | | | | А-IV | | | | А-IIIв | | | | | А-III | | | | | | | | Вр-I | | | | |
| | ГОСТ 10884-81 | | | | ГОСТ 5781-82* | | | | | | | | | ГОСТ 5781-82* | | | | | | | | ГОСТ 6727-80* | | | | |
| | ф18 | ф20 | ф22 | Итого | ф18 | ф20 | ф22 | Итого | ф22 | ф25 | ф32 | Итого | | ф6 | ф8 | ф10 | ф12 | ф14 | ф16 | ф18 | Итого | ф3 | ф4 | ф5 | Итого | |
| 2ПГ12-1АтIVсл | | 118,8 | | 118,8 | | | | | | | | | 118,8 | | 5,2 | 7,4 | 29,7 | | | | 42,3 | 16,5 | 10,3 | 28,4 | 55,2 | 97,5 |
| 2ПГ12-2АтIVсл | | | 143,8 | 143,8 | | | | | | | | | 143,8 | | 5,2 | 7,4 | | 39,6 | | | 52,2 | 7,2 | 21,1 | 37,4 | 65,7 | 117,9 |
| 2ПГ12-3АтIVсл | 192,6 | | | 192,6 | | | | | | | | | 192,6 | | 5,2 | 7,4 | | 39,6 | | | 52,2 | 7,2 | 21,1 | 37,4 | 65,7 | 117,9 |
| 2ПГ12-1АIVл | | | | | | 118,8 | | 118,8 | | | | | 118,8 | | 5,2 | 7,4 | 29,7 | | | | 42,3 | 16,5 | 10,3 | 28,4 | 55,2 | 97,5 |
| 2ПГ12-2АIVл | | | | | | | 143,8 | 143,8 | | | | | 143,8 | | 5,2 | 7,4 | | 39,6 | | | 52,2 | 7,2 | 21,1 | 37,4 | 65,7 | 117,9 |
| 2ПГ12-3АIVл | | | | | 192,6 | | | 192,6 | | | | | 192,6 | | 5,2 | 7,4 | | 39,6 | | | 52,2 | 7,2 | 21,1 | 37,4 | 65,7 | 117,9 |
| 2ПГ12-1АIIIвл | | | | | | | | | 143,8 | | | 143,8 | 143,8 | | 5,2 | 7,4 | 29,7 | | | | 42,3 | 16,5 | 10,3 | 28,4 | 55,2 | 97,5 |
| 2ПГ12-2АIIIвл | | | | | | | | | | | 153,0 | 153,0 | 153,0 | | 5,2 | 7,4 | 29,7 | | | | 42,3 | 16,5 | 10,3 | 28,4 | 55,2 | 97,5 |
| 2ПГ12-3АIIIвл | | | | | | | | | | 185,6 | | 185,6 | 185,6 | | 5,2 | 7,4 | | 39,6 | | | 52,2 | 7,2 | 21,1 | 37,4 | 65,7 | 117,9 |
| 2ПГ12-4АIIIвл | | | | | | | | | 215,4 | | | 215,4 | 215,4 | | 5,2 | 7,4 | | 39,6 | | | 52,2 | 7,2 | 21,1 | 37,4 | 65,7 | 117,9 |

Продолжение ведомости

| Изделия закладные. Арматура класса А-III ГОСТ 5781-82* | | | Арматура класса А-I ГОСТ 5781-82* | | | Прокат марки Вст3кп2-1 ГОСТ 103-75* | | | ГОСТ 8509-86 | | | ГОСТ 8510-86 | | | Всего | Общий расход |
|---|---|---|---|---|---|---|---|---|---|---|---|---|---|---|---|---|
| ф8 | ф12 | Итого | ф18 | | Итого | -8х15 | | Итого | L9х8 | | Итого | L14/9ф | | Итого | | |
| | 9,2 | 9,2 | 6,8 | | 6,8 | | | | | | | 9,6 | | 9,6 | 25,6 | 241,9 |
| | 9,2 | 9,2 | 6,8 | | 6,8 | | | | | | | 9,6 | | 9,6 | 25,6 | 287,3 |
| | 9,2 | 9,2 | 6,0 | | 6,0 | 6,0 | | 6,0 | 7,6 | | 7,6 | | | | 28,8 | 339,3 |
| | 9,2 | 9,2 | 6,8 | | 6,8 | | | | | | | 9,6 | | 9,6 | 25,6 | 241,9 |
| | 9,2 | 9,2 | 6,8 | | 6,8 | | | | | | | 9,6 | | 9,6 | 25,6 | 287,3 |
| | 9,2 | 9,2 | 6,0 | | 6,0 | 6,0 | | 6,0 | 7,6 | | 7,6 | | | | 28,8 | 339,3 |
| | 9,2 | 9,2 | 6,8 | | 6,8 | | | | | | | 9,6 | | 9,6 | 25,6 | 266,9 |
| | 9,2 | 9,2 | 6,8 | | 6,8 | | | | | | | 9,6 | | 9,6 | 25,6 | 276,1 |
| | 9,2 | 9,2 | 6,8 | | 6,8 | | | | | | | 9,6 | | 9,6 | 25,6 | 329,1 |
| | 9,2 | 9,2 | 6,8 | | 6,8 | | | | | | | 9,6 | | 9,6 | 25,6 | 358,9 |

Инв.№ подл. | Подпись и дата | Взам. инв.№

| Марка плиты | Напрягаемая арматура класса | | | | | | Всего | Изделия арматурные | | | | | | | | | | | | | Всего |
|---|---|---|---|---|---|---|---|---|---|---|---|---|---|---|---|---|---|---|---|---|---|
| | | | | | | | | Арматура класса | | | | | | | | | | | | | |
| | К-7 | | | Вр | | | | А-III | | | | | | | | | Вр-I | | | | |
| | ГОСТ 13840-68* | | | ГОСТ 7348-81 | | | | ГОСТ 5781-82* | | | | | | | | | ГОСТ 6727-80* | | | | |
| | ф15 | | Итого | ф5 | | Итого | | ф6 | ф8 | ф10 | ф12 | ф14 | ф16 | ф18 | | Итого | ф3 | ф4 | ф5 | Итого | |
| 2ПГ12-1КТЛ | 53,6 | | 53,6 | | | | 53,6 | | 5,2 | 7,4 | 29,7 | | | | | 42,3 | 16,5 | 10,3 | 28,4 | 55,2 | 97,5 |
| 2ПГ12-2КТЛ | 80,4 | | 80,4 | | | | 80,4 | | 5,2 | 7,4 | | 39,6 | | | | 52,2 | 7,2 | 21,1 | 37,4 | 65,7 | 117,9 |
| 2ПГ12-1ВрЛ | | | | 60,8 | | 60,8 | 60,8 | | 5,2 | 7,4 | 29,7 | | | | | 42,3 | 16,5 | 10,3 | 28,4 | 55,2 | 97,5 |
| 2ПГ12-2ВрЛ | | | | 72,2 | | 72,2 | 72,2 | | 5,2 | 7,4 | | 39,6 | | | | 52,2 | 7,2 | 21,1 | 37,4 | 65,7 | 117,9 |
| 2ПГ12-3ВрЛ | | | | 83,6 | | 83,6 | 83,6 | | 5,2 | 7,4 | | 39,6 | | | | 52,2 | 7,2 | 21,1 | 37,4 | 65,7 | 117,9 |
| 2ПГ12-4ВрЛ | | | | 95,0 | | 95,0 | 95,0 | 27,8 | 3,2 | 7,0 | 5,4 | | 51,7 | | | 95,1 | 7,2 | 21,1 | 25,4 | 53,7 | 148,8 |

| Изделия закладные | | | | | | | | | | | | | | | Общий расход |
|---|---|---|---|---|---|---|---|---|---|---|---|---|---|---|---|
| Арматура класса | | | | | | Прокат марки | | | | | | | | Всего | |
| А-III | | | А-I | | | Ст3кп 2-1 | | | | | | | | | |
| ГОСТ 5781-82* | | | | | | ГОСТ 103-76* | | | ГОСТ 8509-86 | | | ГОСТ 8510-86 | | | |
| ф8 | ф12 | Итого | ф18 | | Итого | -8х15 | | Итого | L9х8 | | Итого | L14/9х8 | | Итого | |
| | 9,2 | 9,2 | 6,8 | | 6,8 | | | | | | | 9,6 | | 9,6 | 25,6 | 176,7 |
| | 9,2 | 9,2 | 6,0 | | 6,0 | 6,0 | | 6,0 | 7,6 | | 7,6 | | | | 28,8 | 227,1 |
| | 9,2 | 9,2 | 6,0 | | 6,0 | 6,0 | | 6,0 | 7,6 | | 7,6 | | | | 28,8 | 187,1 |
| | 9,2 | 9,2 | 6,0 | | 6,0 | 6,0 | | 6,0 | 7,6 | | 7,6 | | | | 28,8 | 218,9 |
| | 9,2 | 9,2 | 6,0 | | 6,0 | 6,0 | | 6,0 | 7,6 | | 7,6 | | | | 28,8 | 230,3 |
| | 9,2 | 9,2 | 6,0 | | 6,0 | 6,0 | | 6,0 | 7,6 | | 7,6 | | | | 28,8 | 272,6 |

Изменения расхода стали на плиту 2ПГ12 при замене каркасов поперечных ребер плит с нижней рабочей арматурой из стали класса А-III на каркасы с рабочей арматурой из стали класса А-IIIС.

| Каркас с арматурой класса А-III | | | | | | | | | | | | | | Вариант каркаса с арматурой класса Ат-IVС | | | | | | | | | | | | |
|---|---|---|---|---|---|---|---|---|---|---|---|---|---|---|---|---|---|---|---|---|---|---|---|---|---|---|
| Марка каркаса | Кол. на плиту | Расход арматуры класса | | | | | | | | | | | | Марка каркаса | Кол. на плиту | Расход арматуры класса | | | | | | | | | | |
| | | А-III | | | | | | | | Вр-I | | | Всего | | | Ат-IVС | | | | | А-III | | Вр-I | | | Всего |
| | | ГОСТ 5781-82* | | | | | | | | ГОСТ 6727-80* | | | | | | ГОСТ 10884-81 | | | | | ГОСТ 5781-82* | | ГОСТ 6727-80* | | | |
| | | ф6 | ф8 | ф10 | ф12 | ф14 | ф16 | ф18 | Итого | ф4 | ф5 | Итого | | | | ф10 | ф12 | ф14 | ф16 | Итого | ф8 | Итого | ф4 | ф5 | Итого | |
| КР17 | 1 | | | | 2,7 | | | | 2,7 | 0,7 | | 0,7 | 3,4 | КР21 | 1 | 1,8 | | | | 1,8 | | | 0,7 | | 0,7 | 2,5 |
| КР25 | 10 | | | | 27,0 | | | | 27,0 | 5,0 | | 5,0 | 32,0 | КР29 | 10 | 18,0 | | | | 18,0 | | | 5,0 | | 5,0 | 23,0 |
| КР33 | 2 | | 2,0 | 3,6 | | | | | 5,6 | 0,4 | | 0,4 | 6,0 | КР36*) | 2 | 3,6 | | | | 3,6 | 2,0 | 2,0 | 0,4 | | 0,4 | 6,0 |
| КР18 | 1 | | | | | 3,6 | | | 3,6 | | 1,0 | 1,0 | 4,6 | КР22 | 1 | | 2,7 | | | 2,7 | | | 0,7 | | 0,7 | 3,4 |
| КР26 | 10 | | | | | 36,0 | | | 36,0 | | 8,0 | 8,0 | 44,0 | КР30 | 10 | | 27,0 | | | 27,0 | | | 5,0 | | 5,0 | 32,0 |
| КР19 | 1 | | | | | | 4,7 | | 4,7 | | 1,0 | 1,0 | 5,7 | КР23 | 1 | | | 3,6 | | 3,6 | | | | 1,0 | 1,0 | 4,6 |
| КР27 | 10 | | | | | | 47,0 | | 47,0 | | 8,0 | 8,0 | 55,0 | КР31 | 10 | | | 36,0 | | 36,0 | | | | 8,0 | 8,0 | 44,0 |
| КР34 | 2 | | | 3,2 | 5,4 | | | | 8,6 | 0,4 | | 0,4 | 9,0 | КР36*) | 2 | 3,6 | | | | 3,6 | 2,0 | 2,0 | 0,4 | | 0,4 | 6,0 |
| КР20 | 1 | 1,8 | | | | | | 6,0 | 7,8 | | | | 7,8 | КР24 | 1 | | | | 4,7 | 4,7 | | | | 1,0 | 1,0 | 5,7 |
| КР28 | 10 | 12,0 | | | | | | 60,0 | 72,0 | | | | 72,0 | КР32 | 10 | | | | 47,0 | 47,0 | | | | 8,0 | 8,0 | 55,0 |
| КР35 | 2 | | | 3,2 | | 7,2 | | | 10,4 | | 0,6 | 0,6 | 11,0 | КР37 | 2 | 3,2 | 5,4 | | | 8,6 | | | 0,4 | | 0,4 | 9,0 |

*) В каркасе КР36 допускается верхний продольный стержень изготавливать из стали ф 10 мм класса Ат-IVС

Инв. № подл. | Подпись и дата | Взам. инв. №

| Марка плиты | Напрягаемая арматура класса Ат-VI ГОСТ 5781-82 | | | | | | Всего | Изделия арматурные. Арматура класса А-III ГОСТ 5781-82* | | | | | | | | | Арматура класса Вр-I ГОСТ 6727-80* | | | | | Вес |
|---|---|---|---|---|---|---|---|---|---|---|---|---|---|---|---|---|---|---|---|---|---|---|
| | Ф16 | Ф18 | Ф20 | Ф22 | Ф25 | Итого | | Ф6 | Ф8 | Ф10 | Ф12 | Ф14 | Ф16 | Ф18 | | Итого | Ф3 | Ф4 | Ф5 | | Итого | |
| 2ПВ12-1АтVI-4 | 76,0 | | | | | 76,0 | 76,0 | | 4,2 | 8,7 | 62,0 | | | | | 74,9 | 16,5 | 9,8 | 28,4 | | 54,7 | 129,6 |
| 2ПВ12-2АтVI-4 | | 96,6 | | | | 96,6 | 96,6 | | 4,2 | 8,7 | 25,6 | 49,6 | | | | 88,1 | 7,2 | 20,9 | 37,5 | | 65,6 | 153,7 |
| 2ПВ12-3АтVI-4 | | | 118,8 | | | 118,8 | 118,8 | | 4,2 | 8,7 | 25,6 | 49,6 | | | | 88,1 | 7,2 | 20,9 | 43,0 | | 71,1 | 159,2 |
| 2ПВ12-4АтVI-4 | | | | 143,8 | | 143,8 | 143,8 | 27,8 | 3,2 | 8,5 | 28,3 | | 64,9 | | | 132,7 | 7,2 | 4,4 | 51,7 | | 63,3 | 196,0 |
| 2ПВ12-5АтVI-4 | 151,6 | | | | | 151,6 | 151,6 | 27,8 | 3,2 | 8,5 | 28,3 | | 64,9 | | | 132,7 | 7,2 | 4,4 | 51,7 | | 63,3 | 196,0 |
| 2ПВ12-6АтVI-4 | | | | | 185,6 | 185,6 | 185,6 | 13,9 | 51,1 | 8,5 | 25,6 | 3,6 | | 82,4 | | 185,1 | 7,2 | 4,2 | 58,2 | | 69,6 | 254,7 |
| 2ПВ12-7АтVI-4 | | 192,6 | | | | 192,6 | 192,6 | 13,9 | 51,1 | 8,5 | 25,6 | 3,6 | | 82,4 | | 185,1 | 7,2 | 4,2 | 58,2 | | 69,6 | 254,7 |

Продолжение ведомости

| Изделия закладные. Арматура класса А-III ГОСТ 5781-82* | | | Арматура класса А-I ГОСТ 5781-82* | | | Прокат марки ВСт3кп2-1 ГОСТ 103-76* | | | | ГОСТ 8509-86 | | | ГОСТ 8510-86 | | | Всего | Общий расход |
|---|---|---|---|---|---|---|---|---|---|---|---|---|---|---|---|---|---|
| Ф10 | Ф12 | Итого | Ф20 | | Итого | -6х10 | Итого | -8х15 | Итого | L9х8 | | Итого | L14/9х6 | | Итого | | |
| 1,1 | 9,1 | 10,2 | 8,3 | | 8,3 | 2,4 | 2,4 | | | | | | 9,6 | | 9,6 | 30,5 | 235,1 |
| 1,1 | 9,1 | 10,2 | 8,3 | | 8,3 | 2,4 | 2,4 | | | | | | 9,6 | | 9,6 | 30,5 | 280,8 |
| 1,1 | 9,1 | 10,2 | 8,3 | | 8,3 | 2,4 | 2,4 | | | | | | 9,6 | | 9,6 | 30,5 | 308,5 |
| 1,1 | 9,1 | 10,2 | 8,3 | | 8,3 | 2,4 | 2,4 | | | | | | 9,6 | | 9,6 | 30,5 | 370,3 |
| 1,1 | 9,1 | 10,2 | 7,2 | | 7,2 | 2,4 | 2,4 | 6,0 | 6,0 | 7,4 | | 7,4 | | | | 33,2 | 380,8 |
| 1,1 | 9,1 | 10,2 | 8,3 | | 8,3 | 2,4 | 2,4 | | | | | | 9,6 | | 9,6 | 30,5 | 470,8 |
| 1,1 | 9,1 | 10,2 | 7,2 | | 7,2 | 2,4 | 2,4 | 6,0 | 6,0 | 7,4 | | 7,4 | | | | 33,2 | 480,5 |

Расход стали на плиты 2ПВ12 с проемом в полке ф700 мм (плиты марки 2ПВ12-...-7) принимать по соответствующим маркам плит с проемом ф400 мм

Прокат марки ВСт3кп2-1 принимать по ТУ14-1-3023-80.

| | | | |
|---|---|---|---|
| Гл. инж. пр. | Бажанова | | |
| Разраб. | Старостина | | |
| Исполн. | Николаева | | |
| Провер. | Петрова | | |
| Н. контр. | Ялова | | |

1.465.1-15.5-РС2

Ведомость расхода стали на плиту 2ПВ12, кг

| Стадия | Лист | Листов |
|---|---|---|
| Р | 1 | 24 |

ЦНИИПРОМЗДАНИЙ



Формат А3

| Марка плиты | Напрягаемая арматура класса Ат-V ГОСТ 10884-81 | | | | | Всего | Арматурные изделия. Арматура класса А-III ГОСТ 5781-82* | | | | | | | | | Ат-V ГОСТ 10884-81 | | | | Вр-I ГОСТ 6727-80* | | | | Всего |
|---|---|---|---|---|---|---|---|---|---|---|---|---|---|---|---|---|---|---|---|---|---|---|---|---|
| | Ф20 | Ф22 | Ф25 | | Итого | | Ф6 | Ф8 | Ф10 | Ф12 | Ф14 | Ф16 | Ф18 | | Итого | Ф12 | Ф14 | | Итого | Ф3 | Ф4 | Ф5 | Итого | |
| 2ПВ12-1АтV-4 | | 72,2 | | | 72,2 | 72,2 | | 4,2 | 8,7 | 62,0 | | | | | 74,9 | 12,6 | | | 12,6 | 16,5 | 9,8 | 28,7 | 55,0 | 142,5 |
| 2ПВ12-2АтV-4 | | | 93,2 | | 93,2 | 93,2 | | 4,2 | 8,7 | 62,0 | | | | | 74,9 | | | | | 16,5 | 9,8 | 28,4 | 54,7 | 129,6 |
| 2ПВ12-3АтV-4 | | | 93,2 | | 93,2 | 93,2 | | 4,2 | 8,7 | 25,6 | 49,6 | | | | 88,1 | 12,6 | | | 12,6 | 7,2 | 20,9 | 37,9 | 66,0 | 166,7 |
| 2ПВ12-4АтV-4 | 118,8 | | | | 118,8 | 118,8 | | 4,2 | 8,7 | 25,6 | 49,6 | | | | 88,1 | | 17,2 | | 17,2 | 7,2 | 20,9 | 37,9 | 66,0 | 171,3 |
| 2ПВ12-5АтV-4 | | 143,8 | | | 143,8 | 143,8 | 27,8 | 4,2 | 8,7 | 25,6 | 49,6 | | | | 115,9 | | | | | 7,2 | 20,9 | 25,9 | 54,0 | 169,9 |
| 2ПВ12-6АтV-4 | 178,0 | | | | 178,0 | 178,0 | 27,8 | 3,2 | 8,5 | 28,3 | | 64,9 | | | 132,7 | | | | | 7,2 | 20,9 | 25,9 | 54,0 | 186,7 |
| 2ПВ12-7АтV-4 | | | 185,6 | | 185,6 | 185,6 | 27,8 | 3,2 | 8,5 | 28,3 | | 64,9 | | | 192,7 | | | | | 7,2 | 4,4 | 51,7 | 63,3 | 196,0 |
| 2ПВ12-8АтV-4 | | 215,4 | | | 215,4 | 215,4 | 27,8 | 3,2 | 8,5 | 28,3 | | 64,9 | | | 132,7 | | | | | 7,2 | 4,4 | 51,7 | 63,3 | 196,0 |
| 2ПВ12-9АтV-4 | | | 278,0 | | 278,0 | 278,0 | 13,9 | 51,1 | 8,5 | 25,6 | 3,6 | | 82,4 | | 185,1 | | | | | 7,2 | 4,2 | 58,2 | 69,6 | 234,7 |

Продолжение ведомости

| Изделия закладные. Арматура класса А-III ГОСТ 5781-82* | | | Арматура класса А-I ГОСТ 5781-82* | | | Прокат марки ВСт3кп2-1 ГОСТ 103-76* | | | ГОСТ 8510-86 | | | Всего | Общий расход |
|---|---|---|---|---|---|---|---|---|---|---|---|---|---|
| Ф10 | Ф12 | Итого | Ф20 | | Итого | -6×10 | | Итого | -14/9×8 | | Итого | | |
| 1,1 | 9,1 | 10,2 | 8,3 | | 8,3 | 2,4 | | 2,4 | 9,6 | | 9,6 | 30,5 | 245,2 |
| 1,1 | 9,1 | 10,2 | 8,3 | | 8,3 | 2,4 | | 2,4 | 9,6 | | 9,6 | 30,5 | 253,3 |
| 1,1 | 9,1 | 10,2 | 8,3 | | 8,3 | 2,4 | | 2,4 | 9,6 | | 9,6 | 30,5 | 290,4 |
| 1,1 | 9,1 | 10,2 | 8,3 | | 8,3 | 2,4 | | 2,4 | 9,6 | | 9,6 | 30,5 | 320,6 |
| 1,1 | 9,1 | 10,2 | 8,3 | | 8,3 | 2,4 | | 2,4 | 9,6 | | 9,6 | 30,5 | 344,2 |
| 1,1 | 9,1 | 10,2 | 8,3 | | 8,3 | 2,4 | | 2,4 | 9,6 | | 9,6 | 30,5 | 395,2 |
| 1,1 | 9,1 | 10,2 | 8,3 | | 8,3 | 2,4 | | 2,4 | 9,6 | | 9,6 | 30,5 | 412,1 |
| 1,1 | 9,1 | 10,2 | 8,3 | | 8,3 | 2,4 | | 2,4 | 9,6 | | 9,6 | 30,5 | 441,9 |
| 1,1 | 9,1 | 10,2 | 8,3 | | 8,3 | 2,4 | | 2,4 | 9,6 | | 9,6 | 30,5 | 563,2 |

| Марка плиты | Напрягаемая арматура класса Ат-IVС ГОСТ 10884-81 | | | | | | Всего | Изделия арматурные. Арматура класса А-III ГОСТ 5781-82* | | | | | | | Ат-IVС ГОСТ 10884-81 | | | | Вр-I ГОСТ 6727-80* | | | | | Всего |
|---|---|---|---|---|---|---|---|---|---|---|---|---|---|---|---|---|---|---|---|---|---|---|---|---|
| | Ф16 | Ф22 | Ф25 | Ф28 | | Итого | | Ф6 | Ф8 | Ф10 | Ф12 | Ф14 | Ф16 | Итого | Ф12 | Ф14 | Ф16 | Итого | Ф3 | Ф4 | Ф5 | | Итого | |
| 2ПВ12-1АтIVС-4 | | | 93.2 | | | 93.2 | 93.2 | | 4.2 | 8.7 | 62.0 | | | 74.9 | 12.6 | | | 12.6 | 16.5 | 9.8 | 28.7 | | 55.0 | 142.5 |
| 2ПВ12-2АтIVС-4 | | | 93.2 | | | 93.2 | 93.2 | | 4.2 | 8.7 | 62.0 | | | 74.9 | | | 23.7 | 23.7 | 16.5 | 9.8 | 28.5 | | 54.8 | 153.4 |
| 2ПВ12-3АтIVС-4 | | | | 117.1 | | 117.1 | 117.1 | | 4.2 | 8.7 | 62.0 | | | 74.9 | | 17.2 | | 17.2 | 7.2 | 26.3 | 28.7 | | 62.2 | 154.3 |
| 2ПВ12-4АтIVС-4 | 151.6 | | | | | 151.6 | 151.6 | | 4.2 | 8.7 | 25.6 | 49.6 | | 88.1 | | | | | 7.2 | 20.9 | 37.5 | | 65.6 | 153.7 |
| 2ПВ12-5АтIVС-4 | | 143.8 | | | | 143.8 | 143.8 | | 4.2 | 8.7 | 25.6 | 49.6 | | 88.1 | | | 22.4 | 22.4 | 7.2 | 20.9 | 37.9 | | 66.0 | 176.5 |
| 2ПВ12-6АтIVС-4 | | | 185.6 | | | 185.6 | 185.6 | 27.8 | 3.2 | 8.5 | 28.3 | | 64.9 | 132.7 | | | | | 7.2 | 20.9 | 25.9 | | 54.0 | 186.7 |
| 2ПВ12-7АтIVС-4 | | | 278.0 | | | 278.0 | 278.0 | 27.8 | 3.2 | 8.5 | 28.3 | | 64.9 | 132.7 | | | | | 7.2 | 4.4 | 51.7 | | 63.3 | 196.0 |

Продолжение ведомости

| Изделия закладные. Арматура класса А-III ГОСТ 5781-82* | | | Арматура класса А-I | | Прокат марки ВСт3кп2-1 ГОСТ 103-76* | | | | ГОСТ 8509-86 | | ГОСТ 8510-86 | | Всего | Общий расход |
|---|---|---|---|---|---|---|---|---|---|---|---|---|---|---|
| Ф10 | Ф12 | Итого | Ф20 | Итого | -6×10 | Итого | -8×15 | Итого | ∟9×8 | Итого | ∟4/9×8 | Итого | | |
| 1.1 | 9.1 | 10.2 | 8.3 | 8.3 | 2.4 | 2.4 | | | | | 9.6 | 9.6 | 30.5 | 266.2 |
| 1.1 | 9.1 | 10.2 | 8.3 | 8.3 | 2.4 | 2.4 | | | | | 9.6 | 9.6 | 30.5 | 277.1 |
| 1.1 | 9.1 | 10.2 | 8.3 | 8.3 | 2.4 | 2.4 | | | | | 9.6 | 9.6 | 30.5 | 301.9 |
| 1.1 | 9.1 | 10.2 | 7.2 | 7.2 | 2.4 | 2.4 | 6.0 | 6.0 | 7.4 | 7.4 | | | 33.2 | 338.5 |
| 1.1 | 9.1 | 10.2 | 8.3 | 8.3 | 2.4 | 2.4 | | | | | 9.6 | 9.6 | 30.5 | 350.8 |
| 1.1 | 9.1 | 10.2 | 8.3 | 8.3 | 2.4 | 2.4 | | | | | 9.6 | 9.6 | 30.5 | 402.8 |
| 1.1 | 9.1 | 10.2 | 8.3 | 8.3 | 2.4 | 2.4 | | | | | 9.6 | 9.6 | 30.5 | 504.5 |

| Марка плиты | Напрягаемая арматура класса | | | | | Всего | Изделия арматурные | | | | | | | | | | | | | | | | | Всего |
|---|---|---|---|---|---|---|---|---|---|---|---|---|---|---|---|---|---|---|---|---|---|---|---|---|
| | | | | | | | Арматура класса | | | | | | | | | | | | | | | | | |
| | А-IV | | | | | | А-III | | | | | | | | А-IV | | | | Вр-I | | | | | |
| | ГОСТ 5781-82* | | | | | | ГОСТ 5781-82* | | | | | | | | | | | | ГОСТ 6727-80* | | | | | |
| | ф16 | ф18 | ф22 | | Итого | | ф6 | ф8 | ф10 | ф12 | ф14 | ф16 | ф18 | Итого | ф12 | ф16 | | Итого | ф3 | ф4 | ф5 | | Итого | |
| 2ПВ12-1АIV-4 | | 96,6 | | | 96,6 | 96,6 | | 4,2 | 8,7 | 62,0 | | | | 74,9 | 12,6 | | | 12,6 | 16,5 | 9,8 | 28,7 | | 55,0 | 142,5 |
| 2ПВ12-2АIV-4 | | 96,6 | | | 96,6 | 96,6 | | 4,2 | 8,7 | 62,0 | | | | 74,9 | | 24,9 | | 24,9 | 16,5 | 9,8 | 28,4 | | 54,7 | 154,5 |
| 2ПВ12-3АIV-4 | | | 143,8 | | 143,8 | 143,8 | | 4,2 | 8,7 | 62,0 | | | | 74,9 | | | | | 7,2 | 26,3 | 28,4 | | 61,9 | 136,8 |
| 2ПВ12-4АIV-4 | 151,6 | | | | 151,6 | 151,6 | | 4,2 | 8,7 | 25,6 | 49,6 | | | 88,1 | | | | | 7,2 | 20,9 | 37,5 | | 65,6 | 153,7 |
| 2ПВ12-5АIV-4 | | | 143,8 | | 143,8 | 143,8 | | 4,2 | 8,7 | 25,6 | 49,6 | | | 88,1 | | 22,4 | | 22,4 | 7,2 | 20,9 | 37,9 | | 66,0 | 176,5 |
| 2ПВ12-6АIV-4 | | 192,6 | | | 192,6 | 192,6 | 27,8 | 3,2 | 8,5 | 28,3 | | 64,9 | | 132,7 | | | | | 7,2 | 20,9 | 25,9 | | 54,0 | 186,7 |

Продолжение ведомости

| Изделия закладные | | | | | | | | | | | | | | Общий расход |
|---|---|---|---|---|---|---|---|---|---|---|---|---|---|---|
| Арматура класса | | | | | Прокат марки | | | | | | | | Всего | |
| А-III | | | А-I | | ВСт 3 кп 2-1 | | | | | | | | | |
| ГОСТ 5781-82* | | | | | ГОСТ 103-76* | | | | ГОСТ 8509-86 | | ГОСТ 8510-86 | | | |
| ф10 | ф12 | Итого | ф20 | Итого | -6х10 | Итого | 8х15 | Итого | L9х8 | Итого | L4/9-8 | Итого | | |
| 1,1 | 9,1 | 10,2 | 8,3 | 8,3 | 2,4 | 2,4 | | | | | 9,6 | 9,6 | 30,5 | 269,6 |
| 1,1 | 9,1 | 10,2 | 8,3 | 8,3 | 2,4 | 2,4 | | | | | 9,6 | 9,6 | 30,5 | 281,6 |
| 1,1 | 9,1 | 10,2 | 8,3 | 8,3 | 2,4 | 2,4 | | | | | 9,6 | 9,6 | 30,5 | 311,1 |
| 1,1 | 9,1 | 10,2 | 7,2 | 7,2 | 2,4 | 2,4 | 6,0 | 6,0 | 7,4 | 7,4 | | | 33,2 | 338,5 |
| 1,1 | 9,1 | 10,2 | 8,3 | 8,3 | 2,4 | 2,4 | | | | | 9,6 | 9,6 | 30,5 | 350,8 |
| 1,1 | 9,1 | 10,2 | 7,2 | 7,2 | 2,4 | 2,4 | 6,0 | 6,0 | 7,4 | 7,4 | | | 33,2 | 412,5 |

Инв. № подл. | Подпись и дата | Взам. инв. №

| Марка плиты | Напрягаемая арматура класса А-IIIв | | | | | | Всего | Изделия арматурные. Арматура класса А-III ГОСТ 5781-82* | | | | | | | | Арматура класса Вр-I ГОСТ 6727-80* | | | | | Всего |
|---|---|---|---|---|---|---|---|---|---|---|---|---|---|---|---|---|---|---|---|---|---|
| | ф22 | ф25 | ф28 | ф32 | | Итого | | ф6 | ф8 | ф10 | ф12 | ф14 | ф16 | ф18 | Итого | ф3 | ф4 | ф5 | | Итого | |
| 2ПВ12-1АIIIв-4 | 143,8 | | | | | 143,8 | 143,8 | | 4,2 | 8,7 | 62,0 | | | | 74,9 | 16,5 | 9,8 | 28,4 | | 54,7 | 129,6 |
| 2ПВ12-2АIIIв-4 | | | | 153,0 | | 153,0 | 153,0 | | 4,2 | 8,7 | 62,0 | | | | 74,9 | 16,5 | 9,8 | 28,4 | | 54,7 | 129,6 |
| 2ПВ12-3АIIIв-4 | | 185,6 | | | | 185,6 | 185,6 | | 4,2 | 8,7 | 25,6 | 49,6 | | | 88,1 | 7,2 | 20,9 | 37,5 | | 65,6 | 153,7 |
| 2ПВ12-4АIIIв-4 | | | 233,1 | | | 233,1 | 233,1 | | 4,2 | 8,7 | 25,6 | 49,6 | | | 88,1 | 7,2 | 20,9 | 43,0 | | 71,1 | 159,2 |
| 2ПВ12-5АIIIв-4 | | 278,0 | | | | 278,0 | 278,0 | 27,8 | 3,2 | 8,5 | 28,3 | | 64,9 | | 132,7 | 7,2 | 20,9 | 25,9 | | 54,0 | 186,7 |
| 2ПВ12-6АIIIв-4 | | | | 304,4 | | 304,4 | 304,4 | 27,8 | 3,2 | 8,5 | 28,3 | | 64,9 | | 132,7 | 7,2 | 4,4 | 51,7 | | 63,3 | 196,0 |
| 2ПВ12-7АIIIв-4 | | | 416,0 | 304,4 | | 420,4 | 420,4 | 13,9 | 51,1 | 8,5 | 25,6 | 3,6 | | 82,4 | 185,1 | 7,2 | 4,2 | 58,2 | | 69,6 | 254,7 |

Продолжение ведомости

| Изделия закладные. Арматура класса А-III ГОСТ 5781-82* | | | Арматура класса А-I ГОСТ 5781-82* | | | Прокат марки ВСт3кп2-1 ГОСТ 103-76* | | ГОСТ 8510-86 | | Всего | Общий расход |
|---|---|---|---|---|---|---|---|---|---|---|---|
| ф10 | ф12 | Итого | ф20 | | Итого | 6×10 | Итого | L 14/9×8 | Итого | | |
| 1,1 | 9,1 | 10,2 | 8,3 | | 8,3 | 2,4 | 2,4 | 9,6 | 9,6 | 30,5 | 303,9 |
| 1,1 | 9,1 | 10,2 | 8,3 | | 8,3 | 2,4 | 2,4 | 9,6 | 9,6 | 30,5 | 313,1 |
| 1,1 | 9,1 | 10,2 | 8,3 | | 8,3 | 2,4 | 2,4 | 9,6 | 9,6 | 30,5 | 369,8 |
| 1,1 | 9,1 | 10,2 | 8,3 | | 8,3 | 2,4 | 2,4 | 9,6 | 9,6 | 30,5 | 422,8 |
| 1,1 | 9,1 | 10,2 | 8,3 | | 8,3 | 2,4 | 2,4 | 9,6 | 9,6 | 30,5 | 495,2 |
| 1,1 | 9,1 | 10,2 | 8,3 | | 8,3 | 2,4 | 2,4 | 9,6 | 9,6 | 30,5 | 530,9 |
| 1,1 | 9,1 | 10,2 | 8,3 | | 8,3 | 2,4 | 2,4 | 9,6 | 9,6 | 30,5 | 705,6 |

| Марка плиты | Напрягаемая арматура класса | | | | | | | Изделия арматурные | | | | | | | | | | | | | | | |
|---|---|---|---|---|---|---|---|---|---|---|---|---|---|---|---|---|---|---|---|---|---|---|---|
| | | | | | | | | Арматура класса | | | | | | | | | | | | | | | |
| | К-7 | | | Вр | | | Всего | А-III | | | | | | | | | Вр-I | | | | | Всего | |
| | ГОСТ 13840-68* | | | ГОСТ 7348-81 | | | | ГОСТ 5781-82* | | | | | | | | | ГОСТ 6727-80* | | | | | | |
| | ф15 | | Итого | ф5 | | Итого | | ф6 | ф8 | ф10 | ф12 | ф14 | ф16 | ф18 | | Итого | ф3 | ф4 | ф5 | | Итого | | |
| 2ПВ12-1К7-4 | 53,6 | | 53,6 | | | | 53,6 | | 4,2 | 8,7 | 62,0 | | | | | 74,9 | 16,5 | 9,8 | 28,4 | | 54,7 | 129,6 | |
| 2ПВ12-2К7-4 | 80,4 | | 80,4 | | | | 80,4 | | 4,2 | 8,7 | 25,6 | 49,6 | | | | 88,1 | 7,2 | 20,9 | 37,5 | | 65,6 | 153,7 | |
| 2ПВ12-3К7-4 | 107,2 | | 107,2 | | | | 107,2 | | 51,2 | 12,2 | 28,3 | | 64,9 | | | 156,6 | 7,2 | 4,4 | 51,7 | | 63,3 | 219,9 | |
| 2ПВ12-4К7-4 | 134,0 | | 134,0 | | | | 134,0 | 13,9 | 48,0 | 12,2 | 25,6 | 3,6 | | 82,4 | | 185,7 | 7,2 | 4,2 | 59,4 | | 70,8 | 256,5 | |
| 2ПВ12-5К7-4 | 160,8 | | 160,8 | | | | 160,8 | 13,9 | 48,0 | 12,2 | 25,6 | 3,6 | | 82,4 | | 185,7 | 7,2 | 4,2 | 59,4 | | 70,8 | 256,5 | |
| 2ПВ12-1Вр-4 | | | | 60,8 | | 60,8 | 60,8 | | 4,2 | 8,7 | 62,0 | | | | | 74,9 | 16,5 | 9,8 | 28,4 | | 54,7 | 129,6 | |
| 2ПВ12-2Вр-4 | | | | 72,2 | | 72,2 | 72,2 | | 4,2 | 8,7 | 62,0 | | | | | 74,9 | 7,2 | 26,3 | 28,4 | | 61,9 | 136,8 | |
| 2ПВ12-3Вр-4 | | | | 83,6 | | 83,6 | 83,6 | | 4,2 | 8,7 | 25,6 | 49,6 | | | | 88,1 | 7,2 | 20,9 | 37,5 | | 65,6 | 153,7 | |
| 2ПВ12-4Вр-4 | | | | 95,0 | | 95,0 | 95,0 | 27,8 | 4,2 | 8,7 | 25,6 | 49,6 | | | | 115,9 | 7,2 | 20,9 | 25,9 | | 54,0 | 169,9 | |

Продолжение ведомости

| Изделия закладные | | | | | | | | | | | | | | | | Общий расход |
|---|---|---|---|---|---|---|---|---|---|---|---|---|---|---|---|---|
| Арматура класса | | | | | | | Прокат марки | | | | | | | | Всего | |
| А-III | | | | А-I | | | ВСт 3 кп2-1 | | | | | | | | | |
| ГОСТ 5781-82* | | | | | | | ГОСТ 103-76* | | | | ГОСТ 8509-86 | | ГОСТ 8510-86 | | | |
| ф8 | ф10 | ф12 | Итого | ф20 | | Итого | -6×10 | Итого | -8×15 | Итого | L9×8 | Итого | L14/9×8 | Итого | | |
| | 1,1 | 9,1 | 10,2 | 8,3 | | 8,3 | 2,4 | 2,4 | | | | | 9,6 | 9,6 | 30,5 | 213,7 |
| | 1,1 | 9,1 | 10,2 | 7,2 | | 7,2 | 2,4 | 2,4 | 6,0 | 6,0 | 7,4 | 7,4 | | | 33,2 | 267,3 |
| | 1,1 | 9,1 | 10,2 | 7,2 | | 7,2 | 2,4 | 2,4 | 6,0 | 6,0 | 7,4 | 7,4 | | | 33,2 | 360,3 |
| 1,0 | 1,1 | 9,1 | 11,2 | 6,4 | | 6,4 | 2,4 | 2,4 | 7,9 | 7,9 | 7,4 | 7,4 | | | 35,3 | 425,8 |
| 1,0 | 1,1 | 9,1 | 11,2 | 6,4 | | 6,4 | 2,4 | 2,4 | 7,9 | 7,9 | 7,4 | 7,4 | | | 35,3 | 452,6 |
| | 1,1 | 9,1 | 10,2 | 7,2 | | 7,2 | 2,4 | 2,4 | 6,0 | 6,0 | 7,4 | 7,4 | | | 33,2 | 223,6 |
| | 1,1 | 9,1 | 10,2 | 7,2 | | 7,2 | 2,4 | 2,4 | 6,0 | 6,0 | 7,4 | 7,4 | | | 33,2 | 242,2 |
| | 1,1 | 9,1 | 10,2 | 7,2 | | 7,2 | 2,4 | 2,4 | 6,0 | 6,0 | 7,4 | 7,4 | | | 33,2 | 270,5 |
| | 1,1 | 9,1 | 10,2 | 7,2 | | 7,2 | 2,4 | 2,1 | 6,0 | 6,0 | 7,4 | 7,4 | | | 33,2 | 298,1 |

| Марка плиты | Напрягаемая арматура класса | | | | | | | Изделия арматурные | | | | | | | | | | | | | | Всего |
|---|---|---|---|---|---|---|---|---|---|---|---|---|---|---|---|---|---|---|---|---|---|---|
| | | | | | | | | Арматура класса | | | | | | | | | | | | | | |
| | Вр | | | А-II | | | Всего | А-III | | | | | | | | | Вр-I | | | | | |
| | ГОСТ 7348-81 | | | ГОСТ 5781-82* | | | | ГОСТ 5781-82* | | | | | | | | | ГОСТ 6727-80* | | | | | |
| | ф5 | | Итого | ф16 | ф20 | ф22 | | ф6 | ф8 | ф10 | ф12 | ф14 | ф16 | ф18 | | Итого | ф3 | ф4 | ф5 | | Итого | |
| 2ПВ12-5Вр-4 | 106,4 | | 106,4 | | | | 106,4 | 27,8 | | 8,5 | 28,3 | | 64,9 | | | 129,5 | 7,2 | 20,9 | 27,0 | | 55,1 | 184,6 |
| 2ПВ12-6Вр-4 | 117,8 | | 117,8 | | | | 117,8 | 27,8 | | 8,5 | 28,3 | | 64,9 | | | 129,5 | 7,2 | 4,4 | 52,8 | | 64,4 | 193,9 |
| 2ПВ12-7Вр-4 | 129,2 | | 129,2 | | | | 129,2 | | 48,0 | 12,2 | 28,3 | | 64,9 | | | 153,4 | 7,2 | 4,4 | 68,2 | | 79,8 | 233,2 |
| 2ПВ12-8Вр-4 | 140,6 | | 140,6 | | | | 140,6 | 13,9 | 48,0 | 12,2 | 25,6 | 3,6 | | 82,4 | | 185,7 | 7,2 | 4,2 | 59,4 | | 70,8 | 256,5 |
| 2ПВ12-1АII-4Н(п) | | | | | 118,8 | | 118,8 | | 4,2 | 8,7 | 62,0 | | | | | 74,9 | 7,2 | 26,3 | 28,4 | | 61,9 | 136,8 |
| 2ПВ12-2АII-4Н(п) | | | | | | 143,8 | 143,8 | | 4,2 | 8,7 | 25,6 | 49,6 | | | | 88,1 | 7,2 | 20,9 | 37,5 | | 65,6 | 153,7 |
| 2ПВ12-3АII-4Н(п) | | | | 151,6 | | | 151,6 | | 4,2 | 8,7 | 25,6 | 49,6 | | | | 88,1 | 7,2 | 20,9 | 37,5 | | 65,6 | 153,7 |
| 2ПВ12-4АII-4Н(п) | | | | | 178,0 | | 178,0 | | 4,2 | 8,7 | 25,6 | 49,6 | | | | 88,1 | 7,2 | 20,9 | 37,5 | | 65,6 | 153,7 |
| 2ПВ12-5АII-4Н(п) | | | | | | 215,4 | 215,4 | | 3,2 | 8,5 | 28,3 | | 64,9 | | | 104,9 | 7,2 | 20,9 | 37,5 | | 65,6 | 170,5 |

Продолжение ведомости

| Изделия закладные | | | | | | | | | | | | | | | | Общий расход |
|---|---|---|---|---|---|---|---|---|---|---|---|---|---|---|---|---|
| Арматура класса | | | | | | | Прокат марки | | | | | | | | Всего | |
| А-III | | | | А-I | | | ВСт3кп2-1 | | | | | | | | | |
| ГОСТ 5781-82* | | | | | | | ГОСТ 103-76* | | | | ГОСТ 8509-86 | | ГОСТ 8510-86 | | | |
| ф8 | ф10 | ф12 | Итого | ф20 | | Итого | -6х10 | Итого | -8х15 | Итого | L9х8 | Итого | L14/9х8 | Итого | | |
| 1,0 | 1,1 | 9,1 | 11,2 | 6,4 | | 6,4 | 2,4 | 2,4 | 7,9 | 7,9 | 7,4 | 7,4 | | | 35,3 | 326,3 |
| 1,0 | 1,1 | 9,1 | 11,2 | 6,4 | | 6,4 | 2,4 | 2,4 | 7,9 | 7,9 | 7,4 | 7,4 | | | 35,3 | 347,0 |
| 1,0 | 1,1 | 9,1 | 11,2 | 6,4 | | 6,4 | 2,4 | 2,4 | 7,9 | 7,9 | 7,4 | 7,4 | | | 35,3 | 397,7 |
| 1,0 | 1,1 | 9,1 | 11,2 | 6,4 | | 6,4 | 2,4 | 2,4 | 7,9 | 7,9 | 7,4 | 7,4 | | | 35,3 | 432,4 |
| | 1,1 | 9,1 | 10,2 | 8,3 | | 8,3 | 2,4 | 2,4 | | | | | 9,6 | 9,6 | 30,5 | 286,1 |
| | 1,1 | 9,1 | 10,2 | 8,3 | | 8,3 | 2,4 | 2,4 | | | | | 9,6 | 9,6 | 30,5 | 328,0 |
| | 1,1 | 9,1 | 10,2 | 7,2 | | 7,2 | 2,4 | 2,4 | 6,0 | 6,0 | 7,4 | 7,4 | | | 33,2 | 338,5 |
| | 1,1 | 9,1 | 10,2 | 8,3 | | 8,3 | 2,4 | 2,4 | | | | | 9,6 | 9,6 | 30,5 | 362,2 |
| | 1,1 | 9,1 | 10,2 | 8,3 | | 8,3 | 2,4 | 2,4 | | | | | 9,6 | 9,6 | 30,5 | 416,4 |

| Марка плиты | Напрягаемая арматура класса | | | | | Всего | Изделия арматурные | | | | | | | | | | | | | | Всего |
|---|---|---|---|---|---|---|---|---|---|---|---|---|---|---|---|---|---|---|---|---|---|
| | | | | | | | Арматура класса | | | | | | | | | | | | | | |
| | Ат-V СК | | | | | | А-III | | | | | | | | | Вр-I | | | | | |
| | ГОСТ 10884-81 | | | | | | ГОСТ 5781-82* | | | | | | | | | ГОСТ 6727-80* | | | | | |
| | ф18 | ф20 | ф22 | ф25 | Итого | | ф6 | ф8 | ф10 | ф12 | ф14 | ф16 | ф18 | | Итого | ф3 | ф4 | ф5 | | Итого | |
| 2ПВ12-1Ат-V СК-4Н | 96,6 | | | | 96,6 | 96,6 | | 4,2 | 8,7 | 25,6 | 49,6 | | | | 88,1 | 7,2 | 20,9 | 37,5 | | 65,6 | 153,7 |
| 2ПВ12-2Ат-V СК-4Н | | 118,8 | | | 118,8 | 118,8 | | 4,2 | 8,7 | 25,6 | 49,6 | | | | 88,1 | 7,2 | 20,9 | 37,5 | | 65,6 | 153,7 |
| 2ПВ12-3Ат-V СК-4Н | | | 143,8 | | 143,8 | 143,8 | | 3,2 | 8,5 | 28,3 | | 64,9 | | | 104,9 | 7,2 | 20,9 | 37,5 | | 65,6 | 170,5 |
| 2ПВ12-4Ат-V СК-4Н | | 178,0 | | | 178,0 | 178,0 | 27,8 | 3,2 | 8,5 | 28,3 | | 64,9 | | | 132,7 | 7,2 | 20,9 | 25,9 | | 54,0 | 186,7 |
| 2ПВ12-5Ат-V СК-4Н | | | | 185,6 | 185,6 | 185,6 | 27,8 | 3,2 | 8,5 | 28,3 | | 64,9 | | | 132,7 | 7,2 | 4,4 | 51,7 | | 63,3 | 196,0 |
| 2ПВ12-6Ат-V СК-4Н | | | 215,4 | | 215,4 | 215,4 | 41,7 | 3,2 | 8,5 | 25,6 | 3,6 | | 82,4 | | 165,0 | 7,2 | 4,2 | 42,8 | | 54,2 | 219,2 |
| 2ПВ12-7Ат-V СК-4Н | | | | 278,0 | 278,0 | 278,0 | 13,9 | 51,2 | 8,5 | 25,6 | 3,6 | | 82,4 | | 185,2 | 7,2 | 4,2 | 58,2 | | 69,6 | 254,8 |

| Изделия закладные | | | | | | | | | | | | | | | Общий расход |
|---|---|---|---|---|---|---|---|---|---|---|---|---|---|---|---|
| Арматура класса | | | | | | Прокат марки | | | | | | | | Всего | |
| А-III | | | А-I | | | ВСт 3кп 2-1 | | | | | | | | | |
| ГОСТ 5781-82* | | | | | | ГОСТ 103-76* | | | | ГОСТ 8509-86 | | ГОСТ 8510-86 | | | |
| ф10 | ф12 | Итого | ф20 | | Итого | -6х10 | Итого | -8х15 | Итого | L9х8 | Итого | L14/9х8 | Итого | | |
| 1,1 | 9,1 | 10,2 | 8,3 | | 8,3 | 2,4 | 2,4 | | | | | 9,6 | 9,6 | 30,5 | 280,8 |
| 1,1 | 9,1 | 10,2 | 8,3 | | 8,3 | 2,4 | 2,4 | | | | | 9,6 | 9,6 | 30,5 | 303,0 |
| 1,1 | 9,1 | 10,2 | 8,3 | | 8,3 | 2,4 | 2,4 | | | | | 9,6 | 9,6 | 30,5 | 344,8 |
| 1,1 | 9,1 | 10,2 | 8,3 | | 8,3 | 2,4 | 2,4 | | | | | 9,6 | 9,6 | 30,5 | 395,2 |
| 1,1 | 9,1 | 10,2 | 8,3 | | 8,3 | 2,4 | 2,4 | | | | | 9,6 | 9,6 | 30,5 | 412,1 |
| 1,1 | 9,1 | 10,2 | 8,3 | | 8,3 | 2,4 | 2,4 | | | | | 9,6 | 9,6 | 30,5 | 465,1 |
| 1,1 | 9,1 | 10,2 | 8,3 | | 8,3 | 2,4 | 2,4 | | | | | 9,6 | 9,6 | 30,5 | 563,3 |

| Марка плиты | Напрягаемая арматура класса | | | | | | | | | Всего | Изделия арматурные | | | | | | | | | | | | | Общий расход |
|---|---|---|---|---|---|---|---|---|---|---|---|---|---|---|---|---|---|---|---|---|---|---|---|---|
| | | | | | | | | | | | Арматура класса | | | | | | | | | | | | | |
| | А-III в | | | | | Ат-V | | | | | А-III | | | | | | | | Вр-I | | | | | |
| | | | | | | ГОСТ 10884-81 | | | | | ГОСТ 5781-82* | | | | | | | | ГОСТ 6727-80* | | | | | |
| | ф22 | ф25 | ф28 | ф32 | Итого | ф20 | ф22 | ф25 | Итого | | ф6 | ф8 | ф10 | ф12 | ф14 | ф16 | ф18 | Итого | ф3 | ф4 | ф5 | Итого | | |
| 2ПВ12-1АIIIв-4Н(п) | 143,8 | | | | 143,8 | | | | | 143,8 | | 4,2 | 8,7 | 25,6 | 49,6 | | | 88,1 | 7,2 | 20,9 | 37,5 | 65,6 | 153,7 | |
| 2ПВ12-2АIIIв-4Н(п) | | | | 153,0 | 153,0 | | | | | 153,0 | | 4,2 | 8,7 | 25,6 | 49,6 | | | 88,1 | 7,2 | 20,9 | 37,5 | 65,6 | 153,7 | |
| 2ПВ12-3АIIIв-4Н(п) | | 185,6 | | | 185,6 | | | | | 185,6 | | 3,2 | 8,5 | 28,3 | | 64,9 | | 104,9 | 7,2 | 20,9 | 37,5 | 65,6 | 170,5 | |
| 2ПВ12-4АIIIв-4Н(п) | | | 233,1 | | 233,1 | | | | | 233,1 | | 3,2 | 8,5 | 28,3 | | 64,9 | | 104,9 | 7,2 | 20,9 | 43,0 | 71,1 | 176,0 | |
| 2ПВ12-5АIIIв-4Н(п) | | 278,0 | | | 278,0 | | | | | 278,0 | 27,8 | 3,2 | 8,5 | 28,3 | | 64,9 | | 132,7 | 7,2 | 20,9 | 25,9 | 54,0 | 186,7 | |
| 2ПВ12-6АIIIв-4Н(п) | | | | 304,4 | 304,4 | | | | | 304,4 | 27,8 | 3,2 | 8,5 | 28,3 | | 64,9 | | 132,7 | 7,2 | 4,4 | 51,7 | 63,3 | 196,0 | |
| 2ПВ12-7АIIIв-4Н(п) | | | 146,0 | 304,4 | 420,4 | | | | | 420,4 | 73,9 | 51,2 | 8,5 | 25,6 | 3,6 | | 82,4 | 185,2 | 7,2 | 4,2 | 58,2 | 69,6 | 254,8 | |
| 2ПВ12-1АтV-Л-4 | | | | | | | | 93,2 | 93,2 | 93,2 | | 4,2 | 8,7 | 62,0 | | | | 74,9 | 16,5 | 9,8 | 28,4 | 54,7 | 129,6 | |
| 2ПВ12-2АтV-Л-4 | | | | | | 118,8 | | | 118,8 | 118,8 | | 4,2 | 8,7 | 25,6 | 49,6 | | | 88,1 | 7,2 | 20,9 | 37,5 | 65,6 | 153,7 | |
| 2ПВ12-3АтV-Л-4 | | | | | | | 143,8 | | 143,8 | 143,8 | | 4,2 | 8,7 | 25,6 | 49,6 | | | 88,1 | 7,2 | 20,9 | 37,5 | 65,6 | 153,7 | |

Продолжение ведомости

| Изделия закладные | | | | | | | | | | | Общий расход |
|---|---|---|---|---|---|---|---|---|---|---|---|
| Арматура класса | | | | | | Прокат марки | | | | Всего | |
| А-III | | | А-I | | | ВСт3кп2-1 | | | | | |
| ГОСТ 5781-82* | | | | | | ГОСТ 103-76* | | ГОСТ 8510-86 | | | |
| ф10 | ф12 | Итого | ф18 | ф20 | Итого | -6×10 | Итого | L 4/9×8 | Итого | | |
| 1,1 | 9,1 | 10,2 | | 8,3 | 8,3 | 2,4 | 2,4 | 9,6 | 9,6 | 30,5 | 328,0 |
| 1,1 | 9,1 | 10,2 | | 8,3 | 8,3 | 2,4 | 2,4 | 9,6 | 9,6 | 30,5 | 337,2 |
| 1,1 | 9,1 | 10,2 | | 8,3 | 8,3 | 2,4 | 2,4 | 9,6 | 9,6 | 30,5 | 386,6 |
| 1,1 | 9,1 | 10,2 | | 8,3 | 8,3 | 2,4 | 2,4 | 9,6 | 9,6 | 30,5 | 439,6 |
| 1,1 | 9,1 | 10,2 | | 8,3 | 8,3 | 2,4 | 2,4 | 9,6 | 9,6 | 30,5 | 495,2 |
| 1,1 | 9,1 | 10,2 | | 8,3 | 8,3 | 2,4 | 2,4 | 9,6 | 9,6 | 30,5 | 530,9 |
| 1,1 | 9,1 | 10,2 | | 8,3 | 8,3 | 2,4 | 2,4 | 9,6 | 9,6 | 30,5 | 705,7 |
| 1,1 | 9,1 | 10,2 | 6,7 | | 6,7 | 2,4 | 2,4 | 9,6 | 9,6 | 28,9 | 251,7 |
| 1,1 | 9,1 | 10,2 | 6,7 | | 6,7 | 2,4 | 2,4 | 9,6 | 9,6 | 28,9 | 301,4 |
| 1,1 | 9,1 | 10,2 | 6,7 | | 6,7 | 2,4 | 2,4 | 9,6 | 9,6 | 28,9 | 326,4 |

| Марка плиты | Напрягаемая арматура класса | | | | | | | | | | | | Всего | Изделия арматурные | | | | | | | | | | | Всего |
|---|---|---|---|---|---|---|---|---|---|---|---|---|---|---|---|---|---|---|---|---|---|---|---|---|---|
| | | | | | | | | | | | | | | Арматура класса | | | | | | | | | | | |
| | $A_T$-IV | | | | A-IV | | | | A-IIIв | | | | | A-III | | | | | | | Вр-I | | | | |
| | ГОСТ 10884-81 | | | | ГОСТ 5781-82* | | | | | | | | | ГОСТ 5781-82* | | | | | | | ГОСТ 6727-80* | | | | |
| | ф18 | ф20 | ф22 | Итого | ф18 | ф20 | ф22 | Итого | ф22 | ф25 | ф32 | Итого | | ф6 | ф8 | ф10 | ф12 | ф14 | ф16 | Итого | ф3 | ф4 | ф5 | Итого | |
| 2П812-1$A_T$IVсл-4 | | 118,8 | | 118,8 | | | | | | | | | 118,8 | | 4,2 | 8,7 | 62,0 | | | 74,9 | 16,5 | 9,8 | 28,4 | 54,7 | 129,6 |
| 2П812-2$A_T$IVсл-4 | | | 143,8 | 143,8 | | | | | | | | | 143,8 | | 4,2 | 8,7 | 25,6 | 49,6 | | 88,1 | 7,2 | 20,9 | 37,5 | 65,6 | 153,7 |
| 2П812-3$A_T$IVсл-4 | 192,6 | | | 192,6 | | | | | | | | | 192,6 | | 4,2 | 8,7 | 25,6 | 49,6 | | 88,1 | 7,2 | 20,9 | 37,5 | 65,6 | 153,7 |
| 2П812-1AIVл-4 | | | | | | 118,8 | | 118,8 | | | | | 118,8 | | 4,2 | 8,7 | 62,0 | | | 74,9 | 16,5 | 9,8 | 28,4 | 54,7 | 129,6 |
| 2П812-2AIVл-4 | | | | | | | 143,8 | 143,8 | | | | | 143,8 | | 4,2 | 8,7 | 25,6 | 49,6 | | 88,1 | 7,2 | 20,9 | 37,5 | 65,6 | 153,7 |
| 2П812-3AIVл-4 | | | | | 192,6 | | | 192,6 | | | | | 192,6 | | 4,2 | 8,7 | 25,6 | 49,6 | | 88,1 | 7,2 | 20,9 | 37,5 | 65,6 | 153,7 |
| 2П812-1AIIIвл-4 | | | | | | | | | 143,8 | | | 143,8 | 143,8 | | 4,2 | 8,7 | 62,0 | | | 74,9 | 16,5 | 9,8 | 28,4 | 54,7 | 129,6 |
| 2П812-2AIIIвл-4 | | | | | | | | | | | 153,0 | 153,0 | 153,0 | | 4,2 | 8,7 | 62,0 | | | 74,9 | 16,5 | 9,8 | 28,4 | 54,7 | 129,6 |
| 2П812-3AIIIвл-4 | | | | | | | | | | 185,6 | | 185,6 | 185,6 | | 4,2 | 8,7 | 25,6 | 49,6 | | 88,1 | 7,2 | 20,9 | 37,5 | 65,6 | 153,7 |
| 2П812-4AIIIвл-4 | | | | | | | | | 215,4 | | | 215,4 | 215,4 | | 4,2 | 8,7 | 25,6 | 49,6 | | 88,1 | 7,2 | 20,9 | 37,5 | 65,6 | 153,7 |

Продолжение ведомости

| Изделия закладные | | | | | | | | | | | | | | | Общий расход |
|---|---|---|---|---|---|---|---|---|---|---|---|---|---|---|---|
| Арматура класса | | | | | | Прокат марки | | | | | | | | Всего | |
| A-III | | | A-I | | | ВСт3кп2-1 | | | | | | | | | |
| ГОСТ 5781-82* | | | | | | ГОСТ 103-76* | | | | ГОСТ 8509-86 | | ГОСТ 8510-86 | | | |
| ф10 | ф12 | Итого | ф18 | | Итого | -6х10 | Итого | -8х15 | Итого | L9х8 | Итого | L14/9х8 | Итого | | |
| 1,1 | 9,1 | 10,2 | 6,7 | | 6,7 | 2,4 | 2,4 | | | | | 9,6 | 9,6 | 28,9 | 277,3 |
| 1,1 | 9,1 | 10,2 | 6,7 | | 6,7 | 2,4 | 2,4 | | | | | 9,6 | 9,6 | 28,9 | 326,4 |
| 1,1 | 9,1 | 10,2 | 5,8 | | 5,8 | 2,4 | 2,4 | 6,0 | 6,0 | 7,4 | 7,4 | | | 31,8 | 378,1 |
| 1,1 | 9,1 | 10,2 | 6,7 | | 6,7 | 2,4 | 2,4 | | | | | 9,6 | 9,6 | 28,9 | 277,3 |
| 1,1 | 9,1 | 10,2 | 6,7 | | 6,7 | 2,4 | 2,4 | | | | | 9,6 | 9,6 | 28,9 | 326,4 |
| 1,1 | 9,1 | 10,2 | 5,8 | | 5,8 | 2,4 | 2,4 | 6,0 | 6,0 | 7,4 | 7,4 | | | 31,8 | 378,1 |
| 1,1 | 9,1 | 10,2 | 6,7 | | 6,7 | 2,4 | 2,4 | | | | | 9,6 | 9,6 | 28,9 | 302,3 |
| 1,1 | 9,1 | 10,2 | 6,7 | | 6,7 | 2,4 | 2,4 | | | | | 9,6 | 9,6 | 28,9 | 311,5 |
| 1,1 | 9,1 | 10,2 | 6,7 | | 6,7 | 2,4 | 2,4 | | | | | 9,6 | 9,6 | 28,9 | 368,2 |
| 1,1 | 9,1 | 10,2 | 6,7 | | 6,7 | 2,4 | 2,4 | | | | | 9,6 | 9,6 | 28,9 | 398,0 |

Инв. N подл. | Подпись и дата | Взам. инв. N

| Марка плиты | Напрягаемая арматура класса | | | | | | Всего | Изделия арматурные | | | | | | | | | | | | Всего |
|---|---|---|---|---|---|---|---|---|---|---|---|---|---|---|---|---|---|---|---|---|
| | | | | | | | | Арматура класса | | | | | | | | | | | | |
| | К-7 | | | Вр | | | | А-III | | | | | | | | Вр-I | | | | |
| | ГОСТ 13840-68* | | | ГОСТ 7348-81 | | | | ГОСТ 5781-82* | | | | | | | | ГОСТ 6727-80* | | | | |
| | ф15 | | Итого | ф5 | | Итого | | ф6 | ф8 | ф10 | ф12 | ф14 | ф16 | | Итого | ф3 | ф4 | ф5 | Итого | |
| 2ПВ12-1КПЛ-4 | 53,6 | | 53,6 | | | | 53,6 | | 4,2 | 8,7 | 62,0 | | | | 74,9 | 16,5 | 9,8 | 28,4 | 54,7 | 129,6 |
| 2ПВ12-2КПЛ-4 | 80,4 | | 80,4 | | | | 80,4 | | 4,2 | 8,7 | 25,6 | 49,6 | | | 88,1 | 7,2 | 20,9 | 37,5 | 65,6 | 153,7 |
| 2ПВ12-1ВрЛ-4 | | | | 60,8 | | 60,8 | 60,8 | | 4,2 | 8,7 | 62,0 | | | | 74,9 | 16,5 | 9,8 | 28,4 | 54,7 | 129,6 |
| 2ПВ12-2ВрЛ-4 | | | | 72,2 | | 72,2 | 72,2 | | 4,2 | 8,7 | 28,3 | 45,8 | | | 87,0 | 7,2 | 21,6 | 36,6 | 65,4 | 152,4 |
| 2ПВ12-3ВрЛ-4 | | | | 83,6 | | 83,6 | 83,6 | | 4,2 | 8,7 | 25,6 | 49,6 | | | 88,1 | 7,2 | 20,9 | 37,5 | 65,6 | 153,7 |
| 2ПВ12-4ВрЛ-4 | | | | 95,0 | | 95,0 | 95,0 | 27,8 | 3,2 | 8,7 | 28,3 | 3,6 | 59,9 | | 131,5 | 7,2 | 20,9 | 25,9 | 54,0 | 185,5 |

Продолжение ведомости

| Изделия закладные | | | | | | | | | | | | | | | | Общий расход |
|---|---|---|---|---|---|---|---|---|---|---|---|---|---|---|---|---|
| Арматура класса | | | | | | | Прокат марки | | | | | | | | Всего | |
| А-III | | | | А-I | | | ВСт3кп 2-1 | | | | | | | | | |
| ГОСТ 5781-82* | | | | | | | ГОСТ 103-76* | | | | ГОСТ 8509-86 | | ГОСТ 8510-86 | | | |
| ф8 | ф10 | ф12 | Итого | ф18 | | Итого | -6х10 | Итого | -8х15 | Итого | L9х8 | Итого | L14/9х8 | Итого | | |
| | 1,1 | 9,1 | 10,2 | 6,7 | | 6,7 | 2,4 | 2,4 | | | | | 0,6 | 0,6 | 28,9 | 212,1 |
| | 1,1 | 9,1 | 10,2 | 5,8 | | 5,8 | 2,4 | 2,4 | 6,0 | 6,0 | 7,4 | 7,4 | | | 31,8 | 265,9 |
| | 1,1 | 9,1 | 10,2 | 5,8 | | 5,8 | 2,4 | 2,4 | 6,0 | 6,0 | 7,4 | 7,4 | | | 31,8 | 222,2 |
| | 1,1 | 9,1 | 10,2 | 5,8 | | 5,8 | 2,4 | 2,4 | 6,0 | 6,0 | 7,4 | 7,4 | | | 31,8 | 256,4 |
| | 1,1 | 9,1 | 10,2 | 5,8 | | 5,8 | 2,4 | 2,4 | 6,0 | 6,0 | 7,4 | 7,4 | | | 31,8 | 269,1 |
| | 1,1 | 9,1 | 10,2 | 5,8 | | 5,8 | 2,4 | 2,4 | 6,0 | 6,0 | 7,4 | 7,4 | | | 31,8 | 312,3 |

| Марка плиты | Напрягаемая арматура класса Ат-VI ГОСТ 10884-81 | | | | | | Всего | Изделия арматурные. Арматура класса А-III ГОСТ 5781-82* | | | | | | | | Арматура класса Вр-I ГОСТ 6727-80* | | | | Всего |
|---|---|---|---|---|---|---|---|---|---|---|---|---|---|---|---|---|---|---|---|---|
| | ф16 | ф18 | ф20 | ф22 | ф25 | Итого | | ф6 | ф8 | ф10 | ф12 | ф14 | ф16 | ф18 | Итого | ф3 | ф4 | ф5 | Итого | |
| 2ПВ12-1АтVI-10 | 76,0 | | | | | 76,0 | 76,0 | | 4,2 | 8,7 | 90,3/(97,9) | | | | 103,2/(110,8) | 16,5 | 9,4 | 28,4 | 54,3 | 157,5/(165,1) |
| 2ПВ12-2АтVI-10 | | 96,6 | | | | 96,6 | 96,6 | | 4,2 | 8,7 | 56,6/(64,2) | 46,0 | | | 115,5/(123,1) | 7,2 | 20,9 | 36,8 | 64,9 | 180,4/(188,0) |
| 2ПВ12-3АтVI-10 | | | 118,8 | | | 118,8 | 118,8 | | 4,2 | 8,7 | 56,6/(64,2) | 46,0 | | | 115,5/(123,1) | 7,2 | 20,9 | 42,2 | 70,3 | 185,8/(193,4) |
| 2ПВ12-4АтVI-10 | | | | 143,8 | | 143,8 | 143,8 | 27,8 | 3,2 | 8,5 | 59,3/(66,9) | | 60,2 | | 159,0/(166,6) | 7,2 | 4,4 | 50,9 | 62,5 | 221,5/(229,1) |
| 2ПВ12-5АтVI-10 | 151,6 | | | | | 151,6 | 151,6 | 27,8 | 3,2 | 8,5 | 59,3/(66,9) | | 60,2 | | 159,0/(166,6) | 7,2 | 4,4 | 50,9 | 62,5 | 221,5/(229,1) |
| 2ПВ12-6АтVI-10 | | | | | 185,6 | 185,6 | 185,6 | 12,7 | 51,1 | 8,5 | 56,6/(64,2) | 3,6 | | 76,4 | 208,9/(216,5) | 7,2 | 4,2 | 58,2 | 69,6 | 278,5/(286,1) |
| 2ПВ12-7АтVI-10 | | 192,6 | | | | 192,6 | 192,6 | 12,7 | 51,1 | 8,5 | 56,6/(64,2) | 3,6 | | 76,4 | 208,9/(216,5) | 7,2 | 4,2 | 58,2 | 69,6 | 278,5/(286,1) |

Продолжение ведомости

| Изделия закладные. Арматура класса А-III ГОСТ 5781-82* | | | Арматура класса А-I ГОСТ 5781-82* | | | Прокат марки ВСт3кп 2-1 ГОСТ 103-76* | | | | ГОСТ 8509-86 | | ГОСТ 8510-86 | | Всего | Общий расход |
|---|---|---|---|---|---|---|---|---|---|---|---|---|---|---|---|
| ф10 | ф12 | Итого | ф20 | | Итого | -6×10 | Итого | -8×15 | Итого | L9×8 | Итого | L14/9×8 | Итого | | |
| 1,1 | 9,1 | 10,2 | 8,3 | | 8,3 | 2,4 | 2,4 | | | | | 9,6 | 9,6 | 30,5 | 264,0/(271,6) |
| 1,1 | 9,1 | 10,2 | 8,3 | | 8,3 | 2,4 | 2,4 | | | | | 9,6 | 9,6 | 30,5 | 307,5/(315,1) |
| 1,1 | 9,1 | 10,2 | 8,3 | | 8,3 | 2,4 | 2,4 | | | | | 9,6 | 9,6 | 30,5 | 335,1/(342,7) |
| 1,1 | 9,1 | 10,2 | 8,3 | | 8,3 | 2,4 | 2,4 | | | | | 9,6 | 9,6 | 30,5 | 395,8/(403,4) |
| 1,1 | 9,1 | 10,2 | 7,2 | | 7,2 | 2,4 | 2,4 | 6,0 | 6,0 | 7,4 | 7,4 | | | 33,2 | 406,3/(413,9) |
| 1,1 | 9,1 | 10,2 | 8,3 | | 8,3 | 2,4 | 2,4 | | | | | 9,6 | 9,6 | 30,5 | 494,6/(502,2) |
| 1,1 | 9,1 | 10,2 | 7,2 | | 7,2 | 2,4 | 2,4 | 6,0 | 6,0 | 7,4 | 7,4 | | | 33,2 | 504,3/(511,9) |

Расход стали на плиты 2ПВ12 с проемом в полке ф1450 мм (плиты марки 2ПВ12...-14) принимать по соответствующим маркам плит с проемом ф 1000 мм за исключением расхода стали классов А-III ф12 мм (во всех марках плит) и AI ф18 мм (в плитах из легкого бетона ст. л. 20...22), который для плит 2ПВ12...-14 указан в скобках. В скобках же указаны и соответствующие итоговые величины расхода стали на эти плиты. Сталь ВСт3кп2-1 по ТУ 14-1-3023-80.

| Марка плиты | Напрягаемая арматура класса Ат-V ГОСТ10884-81 | | | | | Изделия арматурные. Арматура класса А-III ГОСТ5781-82* | | | | | | | | Ат-V ГОСТ10884-81 | | | Вр-I ГОСТ6727-80* | | | | Всего |
|---|---|---|---|---|---|---|---|---|---|---|---|---|---|---|---|---|---|---|---|---|---|
| | Ф20 | Ф22 | Ф25 | Итого | | Ф6 | Ф8 | Ф10 | Ф12 | Ф14 | Ф16 | Ф18 | Итого | Ф12 | Ф14 | Итого | Ф3 | Ф4 | Ф5 | Итого | |
| 2ПВ12-1АтV-10 | | 72,2 | | 72,2 | 72,7 | | 4,2 | 8,7 | 90,3(97,9) | | | | 103,2(110,8) | 12,6 | | 12,6 | 16,5 | 9,4 | 28,7 | 54,6 | 170,4(178,0) |
| 2ПВ12-2АтV-10 | | | 93,2 | 93,2 | 93,2 | | 4,2 | 8,7 | 90,3(97,9) | | | | 103,2(110,8) | | | | 16,5 | 9,4 | 28,4 | 54,3 | 157,5(165,1) |
| 2ПВ12-3АтV-10 | | | 93,2 | 93,2 | 93,2 | | 4,2 | 8,7 | 56,6(64,2) | 46,0 | | | 115,5(123,1) | 12,6 | | 12,6 | 7,2 | 20,9 | 37,1 | 65,2 | 193,3(200,9) |
| 2ПВ12-4АтV-10 | 118,8 | | | 118,8 | 118,8 | | 4,2 | 8,7 | 56,6(64,2) | 46,0 | | | 115,5(123,1) | | 17,2 | 17,2 | 7,2 | 20,9 | 37,1 | 65,2 | 197,9(205,5) |
| 2ПВ12-5АтV-10 | | 143,8 | | 143,8 | 143,8 | 27,8 | 4,2 | 8,7 | 56,6(64,2) | 46,0 | | | 143,3(150,9) | | | | 7,2 | 20,9 | 25,1 | 53,2 | 196,5(204,1) |
| 2ПВ12-6АтV-10 | 178,0 | | | 178,0 | 178,0 | 27,8 | 3,2 | 8,5 | 59,3(66,9) | | 60,2 | | 159,0(166,6) | | | | 7,2 | 20,9 | 25,1 | 53,2 | 212,2(219,8) |
| 2ПВ12-7АтV-10 | | | 185,6 | 185,6 | 185,6 | 27,8 | 3,2 | 8,5 | 59,3(66,9) | | 60,2 | | 159,0(166,6) | | | | 7,2 | 4,4 | 50,9 | 62,5 | 221,5(229,1) |
| 2ПВ12-8АтV-10 | | 215,4 | | 215,4 | 215,4 | 27,8 | 3,2 | 8,5 | 59,3(66,9) | | 60,2 | | 159,0(166,6) | | | | 7,2 | 4,4 | 50,9 | 62,5 | 221,5(229,1) |
| 2ПВ12-9АтV-10 | | | 278,0 | 278,0 | 278,0 | 12,7 | 51,1 | 8,5 | 56,6(64,2) | 3,6 | | 76,4 | 208,9(216,5) | | | | 7,2 | 4,2 | 58,2 | 69,6 | 278,5(286,1) |

Продолжение ведомости

| Изделия закладные. Арматура класса А-III ГОСТ5781-82* | | | А-I | | Прокат марки Вст3кп2-1 ГОСТ8509-86 | | ГОСТ8510-86 | | Всего | Общий расход |
|---|---|---|---|---|---|---|---|---|---|---|
| Ф10 | Ф12 | Итого | Ф20 | Итого | -6х10 | Итого | L14/9х6 | Итого | | |
| 1,1 | 9,1 | 10,2 | 8,3 | 8,3 | 2,4 | 2,4 | 9,6 | 9,6 | 30,5 | 273,1(280,7) |
| 1,1 | 9,1 | 10,2 | 8,3 | 8,3 | 2,4 | 2,4 | 9,6 | 9,6 | 30,5 | 281,2(288,8) |
| 1,1 | 9,1 | 10,2 | 8,3 | 8,3 | 2,4 | 2,4 | 9,6 | 9,6 | 30,5 | 317,0(324,6) |
| 1,1 | 9,1 | 10,2 | 8,3 | 8,3 | 2,4 | 2,4 | 9,6 | 9,6 | 30,5 | 347,2(354,8) |
| 1,1 | 9,1 | 10,2 | 8,3 | 8,3 | 2,4 | 2,4 | 9,6 | 9,6 | 30,5 | 370,8(378,4) |
| 1,1 | 9,1 | 10,2 | 8,3 | 8,3 | 2,4 | 2,4 | 9,6 | 9,6 | 30,5 | 420,7(428,3) |
| 1,1 | 9,1 | 10,2 | 8,3 | 8,3 | 2,4 | 2,4 | 9,6 | 9,6 | 30,5 | 437,6(445,2) |
| 1,1 | 9,1 | 10,2 | 8,3 | 8,3 | 2,4 | 2,4 | 9,6 | 9,6 | 30,5 | 467,4(475,0) |
| 1,1 | 9,1 | 10,2 | 8,3 | 8,3 | 2,4 | 2,4 | 9,6 | 9,6 | 30,5 | 587,0(594,6) |

| Марка плиты | Напрягаемая арматура класса Ат-V СК ГОСТ 10884-81 | | | | | Всего | Изделия арматурные. Арматура класса А-III ГОСТ 5781-82* | | | | | | | | Арматура класса Вр-I ГОСТ 6727-80* | | | | | Всего |
|---|---|---|---|---|---|---|---|---|---|---|---|---|---|---|---|---|---|---|---|---|
| | ф18 | ф20 | ф22 | ф25 | Итого | | ф6 | ф8 | ф10 | ф12 | ф14 | ф16 | ф18 | Итого | ф3 | ф4 | ф5 | | Итого | |
| 2ПВ12-1АтVСК-10Н | 96,6 | | | | 96,6 | 96,6 | | 4,2 | 8,7 | 56,6 (64,2) | 46,0 | | | 115,5 (123,1) | 7,2 | 20,9 | 36,8 | | 64,9 | 180,4 (188,0) |
| 2ПВ12-2АтVСК-10Н | | 118,8 | | | 118,8 | 118,8 | | 4,2 | 8,7 | 56,6 (64,2) | 46,0 | | | 115,5 (123,1) | 7,2 | 20,9 | 36,8 | | 64,9 | 180,4 (188,0) |
| 2ПВ12-3АтVСК-10Н | | | 143,8 | | 143,8 | 143,8 | | 3,2 | 8,5 | 59,3 (66,9) | | 60,2 | | 131,2 (138,8) | 7,2 | 20,9 | 36,8 | | 64,9 | 196,1 (203,7) |
| 2ПВ12-4АтVСК-10Н | | 178,0 | | | 178,0 | 178,0 | 27,8 | 3,2 | 8,5 | 59,3 (66,9) | | 60,2 | | 159,0 (166,6) | 7,2 | 20,9 | 25,1 | | 53,2 | 212,2 (219,8) |
| 2ПВ12-5АтVСК-10Н | | | | 185,6 | 185,6 | 185,6 | 27,8 | 3,2 | 8,5 | 59,3 (66,9) | | 60,2 | | 159,0 (166,6) | 7,2 | 4,4 | 50,9 | | 62,5 | 221,5 (229,1) |
| 2ПВ12-6АтVСК-10Н | | | 215,4 | | 215,4 | 215,4 | 40,5 | 3,2 | 8,5 | 56,6 (64,2) | 3,6 | | 76,4 | 188,8 (196,4) | 7,2 | 4,2 | 42,5 | | 53,9 | 242,7 (250,3) |
| 2ПВ12-7АтVСК-10Н | | | | 278,0 | 278,0 | 278,0 | 12,7 | 51,1 | 8,5 | 56,6 (64,2) | 3,6 | | 76,4 | 208,9 (216,5) | 7,2 | 4,2 | 58,2 | | 69,6 | 278,5 (286,1) |

Продолжение ведомости

| Изделия закладные. Арматура класса А-III ГОСТ 5781-82* ф10 | ф12 | Итого | А-I ф20 | | Итого | Прокат марки ВСт3кп2-1 ГОСТ 103-76* -6х10 | Итого | ГОСТ 8510-86 L14/9х8 | Итого | Всего | Общий расход |
|---|---|---|---|---|---|---|---|---|---|---|---|
| 1,1 | 9,1 | 10,2 | 8,3 | | 8,3 | 2,4 | 2,4 | 9,6 | 9,6 | 30,5 | 307,5 (315,1) |
| 1,1 | 9,1 | 10,2 | 8,3 | | 8,3 | 2,4 | 2,4 | 9,6 | 9,6 | 30,5 | 329,7 (337,3) |
| 1,1 | 9,1 | 10,2 | 8,3 | | 8,3 | 2,4 | 2,4 | 9,6 | 9,6 | 30,5 | 370,4 (378,0) |
| 1,1 | 9,1 | 10,2 | 8,3 | | 8,3 | 2,4 | 2,4 | 9,6 | 9,6 | 30,5 | 420,7 (428,3) |
| 1,1 | 9,1 | 10,2 | 8,3 | | 8,3 | 2,4 | 2,4 | 9,6 | 9,6 | 30,5 | 437,6 (445,2) |
| 1,1 | 9,1 | 10,2 | 8,3 | | 8,3 | 2,4 | 2,4 | 9,6 | 9,6 | 30,5 | 488,6 (496,2) |
| 1,1 | 9,1 | 10,2 | 8,3 | | 8,3 | 2,4 | 2,4 | 9,6 | 9,6 | 30,5 | 587,0 (594,6) |

Инв.№ подл. | Подпись и дата | Взам.инв.№

| Марка плиты | Напрягаемая арматура класса Ат-IVС ГОСТ 10884-81 | | | | | Всего | Изделия арматурные. Арматура класса А-III ГОСТ 5781-82* | | | | | | | Ат-IVС ГОСТ 10884-81 | | | | Вр-I ГОСТ 6727-80* | | | | Всего |
|---|---|---|---|---|---|---|---|---|---|---|---|---|---|---|---|---|---|---|---|---|---|---|
| | Ф16 | Ф22 | Ф25 | Ф28 | Итого | | Ф6 | Ф8 | Ф10 | Ф12 | Ф14 | Ф16 | Итого | Ф12 | Ф14 | Ф16 | Итого | Ф3 | Ф4 | Ф5 | Итого | |
| 2ПВ12-1АтIVС-10 | | | 93,2 | | 93,2 | 93,2 | | 4,2 | 8,7 | 90,3 (97,9) | | | 103,2 (110,8) | 12,6 | | | 12,6 | 16,5 | 9,4 | 28,7 | 54,6 | 170,4 (178,0) |
| 2ПВ12-2АтIVС-10 | | | 93,2 | | 93,2 | 93,2 | | 4,2 | 8,7 | 90,3 (97,9) | | | 103,2 (110,8) | | | 23,7 | 23,7 | 16,5 | 9,4 | 28,5 | 54,4 | 181,3 (188,9) |
| 2ПВ12-3АтIVС-10 | | | | 117,1 | 117,1 | 117,1 | | 4,2 | 8,7 | 90,3 (97,9) | | | 103,2 (110,8) | | 17,2 | | 17,2 | 7,2 | 25,9 | 28,7 | 61,8 | 182,2 (189,8) |
| 2ПВ12-4АтIVС-10 | 151,6 | | | | 151,6 | 151,6 | | 4,2 | 8,7 | 56,6 (64,2) | 46,0 | | 115,5 (123,1) | | | | | 7,2 | 20,9 | 36,8 | 64,9 | 180,4 (188,0) |
| 2ПВ12-5АтIVС-10 | | 143,8 | | | 143,8 | 143,8 | | 4,2 | 8,7 | 56,6 (64,2) | 46,0 | | 115,5 (123,1) | | | 22,4 | 22,4 | 7,2 | 20,9 | 37,1 | 65,2 | 203,1 (210,7) |
| 2ПВ12-6АтIVС-10 | | | 185,6 | | 185,6 | 185,6 | 27,8 | 3,2 | 8,5 | 59,3 (66,9) | | 60,2 | 159,0 (166,6) | | | | | 7,2 | 20,9 | 25,1 | 53,2 | 212,2 (219,8) |
| 2ПВ12-7АтIVС-10 | | | 278,0 | | 278,0 | 278,0 | 27,8 | 3,2 | 8,5 | 59,3 (66,9) | | 60,2 | 159,0 (166,6) | | | | | 7,2 | 4,4 | 50,9 | 62,5 | 221,5 (229,1) |

Продолжение ведомости

| Изделия закладные. Арматура класса А-III ГОСТ 5781-82* | | | Арматура класса А-I ГОСТ 5781-82* | | Прокат марки ВСт 3 кп 2-1 ГОСТ 103-76* | | | | ГОСТ 8509-86 | | ГОСТ 8510-86 | | Всего | Общий расход |
|---|---|---|---|---|---|---|---|---|---|---|---|---|---|---|
| Ф10 | Ф12 | Итого | Ф20 | Итого | -6х10 | Итого | -8х15 | Итого | L9х8 | Итого | L14/9х8 | Итого | | |
| 1,1 | 9,1 | 10,2 | 8,3 | 8,3 | 2,4 | 2,4 | | | | | 9,6 | 9,6 | 30,5 | 294,1 (301,7) |
| 1,1 | 9,1 | 10,2 | 8,3 | 8,3 | 2,4 | 2,4 | | | | | 9,6 | 9,6 | 30,5 | 305,0 (312,6) |
| 1,1 | 9,1 | 10,2 | 8,3 | 8,3 | 2,4 | 2,4 | | | | | 9,6 | 9,6 | 30,5 | 329,8 (337,4) |
| 1,1 | 9,1 | 10,2 | 7,2 | 7,2 | 2,4 | 2,4 | 6,0 | 6,0 | 7,4 | 7,4 | | | 33,2 | 365,2 (372,8) |
| 1,1 | 9,1 | 10,2 | 8,3 | 8,3 | 2,4 | 2,4 | | | | | 9,6 | 9,6 | 30,5 | 377,4 (385,0) |
| 1,1 | 9,1 | 10,2 | 8,3 | 8,3 | 2,4 | 2,4 | | | | | 9,6 | 9,6 | 30,5 | 428,3 (435,9) |
| 1,1 | 9,1 | 10,2 | 8,3 | 8,3 | 2,4 | 2,4 | | | | | 9,6 | 9,6 | 30,5 | 530,0 (537,6) |

| Марка плиты | Напрягаемая арматура класса | | | | | Изделия арматурные | | | | | | | | | | | | | | |
|---|---|---|---|---|---|---|---|---|---|---|---|---|---|---|---|---|---|---|---|---|
| | | | | | | Арматура класса | | | | | | | | | | | | | | |
| | А-IV | | | | Всего | А-III | | | | | | | А-IV | | | Вр-I | | | | Всего |
| | ГОСТ 5781-82* | | | | | ГОСТ 5781-82* | | | | | | | | | | ГОСТ 6727-80* | | | | |
| | Ф16 | Ф18 | Ф22 | Итого | | Ф6 | Ф8 | Ф10 | Ф12 | Ф14 | Ф16 | Итого | Ф12 | Ф16 | Итого | Ф3 | Ф4 | Ф5 | Итого | |
| 2ПВ12-1АIV-10 | | 96,6 | | 96,6 | 96,6 | | 4,2 | 8,7 | 90,3 (97,9) | | | 103,2 (110,8) | 12,6 | | 12,6 | 16,5 | 9,4 | 28,7 | 54,6 | 170,4 (178,0) |
| 2ПВ12-2АIV-10 | | 96,6 | | 96,6 | 96,6 | | 4,2 | 8,7 | 90,3 (97,9) | | | 103,2 (110,8) | | 24,9 | 24,9 | 16,5 | 9,4 | 28,4 | 54,3 | 182,4 (190,0) |
| 2ПВ12-3АIV-10 | | | 143,8 | 143,8 | 143,8 | | 4,2 | 8,7 | 90,3 (97,9) | | | 103,2 (110,8) | | | | 7,2 | 25,9 | 28,4 | 61,5 | 164,7 (172,3) |
| 2ПВ12-4АIV-10 | 151,6 | | | 151,6 | 151,6 | | 4,2 | 8,7 | 56,6 (64,2) | 46,0 | | 115,5 (123,1) | | | | 7,2 | 20,9 | 36,8 | 64,9 | 180,4 (188,0) |
| 2ПВ12-5АIV-10 | | | 143,8 | 143,8 | 143,8 | | 4,2 | 8,7 | 56,6 (64,2) | 46,0 | | 115,5 (123,1) | | 22,4 | 22,4 | 7,2 | 20,9 | 37,1 | 65,2 | 203,1 (210,7) |
| 2ПВ12-6АIV-10 | | 192,6 | | 192,6 | 192,6 | 27,8 | 3,2 | 8,5 | 59,3 (66,9) | | 60,2 | 159,0 (166,3) | | | | 7,2 | 20,9 | 25,1 | 53,2 | 212,2 (219,8) |

Продолжение ведомости

| Изделия закладные | | | | | | | | | | | | | | Общий расход |
|---|---|---|---|---|---|---|---|---|---|---|---|---|---|---|
| Арматура класса | | | | | Прокат марки | | | | | | | | Всего | |
| А-III | | | А-I | | ВСт 3кп2-1 | | | | | | | | | |
| ГОСТ 5781-82* | | | | | ГОСТ 103-76* | | | | ГОСТ 8509-86 | | ГОСТ 8510-86 | | | |
| Ф10 | Ф12 | Итого | Ф20 | Итого | -6х10 | Итого | -8х15 | Итого | ∟9х8 | Итого | ∟14/9х8 | Итого | | |
| 1,1 | 9,1 | 10,2 | 8,3 | 8,3 | 2,4 | 2,4 | | | | | 9,6 | 9,6 | 30,5 | 297,5 (305,1) |
| 1,1 | 9,1 | 10,2 | 8,3 | 8,3 | 2,4 | 2,4 | | | | | 9,6 | 9,6 | 30,5 | 309,5 (317,1) |
| 1,1 | 9,1 | 10,2 | 8,3 | 8,3 | 2,4 | 2,4 | | | | | 9,6 | 9,6 | 30,5 | 339,0 (346,6) |
| 1,1 | 9,1 | 10,2 | 7,2 | 7,2 | 2,4 | 2,4 | 6,0 | 6,0 | 7,4 | 7,4 | | | 33,2 | 365,2 (372,8) |
| 1,1 | 9,1 | 10,2 | 8,3 | 8,3 | 2,4 | 2,4 | | | | | 9,6 | 9,6 | 30,5 | 377,4 (385,0) |
| 1,1 | 9,1 | 10,2 | 7,2 | 7,2 | 2,4 | 2,4 | 6,0 | 6,0 | 7,4 | 7,4 | | | 33,2 | 438,0 (445,6) |

| Марка плиты | Напрягаемая арматура класса А-IIIв | | | | | Всего | Изделия арматурные. Арматура класса А-III ГОСТ 5781-82* | | | | | | | | Арматура класса Вр-I ГОСТ 6727-80* | | | | Всего |
|---|---|---|---|---|---|---|---|---|---|---|---|---|---|---|---|---|---|---|---|
| | ф22 | ф25 | ф28 | ф32 | Итого | | ф6 | ф8 | ф10 | ф12 | ф14 | ф16 | ф18 | Итого | ф3 | ф4 | ф5 | Итого | |
| 2ПВ12-1АIIIв-10 | 143,8 | | | | 143,8 | 143,8 | | 4,2 | 8,7 | 90,3(97,9) | | | | 103,2(110,8) | 16,5 | 9,4 | 28,4 | 54,3 | 157,5(165,1) |
| 2ПВ12-2АIIIв-10 | | | | 153,0 | 153,0 | 153,0 | | 4,2 | 8,7 | 90,3(97,9) | | | | 103,2(110,8) | 16,5 | 9,4 | 28,4 | 54,3 | 157,5(165,1) |
| 2ПВ12-3АIIIв-10 | | 185,6 | | | 185,6 | 185,6 | | 4,2 | 8,7 | 56,6(64,2) | 46,0 | | | 115,5(123,1) | 7,2 | 20,9 | 36,8 | 64,9 | 180,4(188,0) |
| 2ПВ12-4АIIIв-10 | | | 233,1 | | 233,1 | 233,1 | | 4,2 | 8,7 | 56,6(64,2) | 46,0 | | | 115,5(123,1) | 7,2 | 20,9 | 42,2 | 70,3 | 185,8(193,4) |
| 2ПВ12-5АIIIв-10 | | 278,0 | | | 278,0 | 278,0 | 27,8 | 3,2 | 8,5 | 59,3(66,9) | | 60,2 | | 159,0(166,6) | 7,2 | 20,9 | 25,1 | 53,2 | 212,2(219,8) |
| 2ПВ12-6АIIIв-10 | | | | 304,4 | 304,4 | 304,4 | 27,8 | 3,2 | 8,5 | 59,3(66,9) | | 60,2 | | 159,0(166,6) | 7,2 | 4,4 | 50,9 | 62,5 | 221,5(229,1) |
| 2ПВ12-7АIIIв-10 | | | 116,0 | 304,4 | 420,4 | 420,4 | 12,7 | 51,1 | 8,5 | 56,6(64,2) | 3,6 | | 76,4 | 208,9(216,5) | 7,2 | 4,2 | 58,2 | 69,6 | 278,5(286,1) |

Продолжение ведомости

| Изделия закладные. Арматура класса А-III ГОСТ 5781-82* | | | Арматура класса А-I ГОСТ 5781-82* | | Прокат марки ВСт3кп2-1 ГОСТ 103-76* | | ГОСТ 8510-86 | | Всего | Общий расход |
|---|---|---|---|---|---|---|---|---|---|---|
| ф10 | ф12 | Итого | ф20 | Итого | -6х10 | Итого | L14/9х8 | Итого | | |
| 1,1 | 9,1 | 10,2 | 8,3 | 8,3 | 2,4 | 2,4 | 9,6 | 9,6 | 30,5 | 331,8(339,4) |
| 1,1 | 9,1 | 10,2 | 8,3 | 8,3 | 2,4 | 2,4 | 9,6 | 9,6 | 30,5 | 341,0(348,6) |
| 1,1 | 9,1 | 10,2 | 8,3 | 8,3 | 2,4 | 2,4 | 9,6 | 9,6 | 30,5 | 396,5(404,1) |
| 1,1 | 9,1 | 10,2 | 8,3 | 8,3 | 2,4 | 2,4 | 9,6 | 9,6 | 30,5 | 449,4(457,0) |
| 1,1 | 9,1 | 10,2 | 8,3 | 8,3 | 2,4 | 2,4 | 9,6 | 9,6 | 30,5 | 520,7(528,3) |
| 1,1 | 9,1 | 10,2 | 8,3 | 8,3 | 2,4 | 2,4 | 9,6 | 9,6 | 30,5 | 556,4(564,0) |
| 1,1 | 9,1 | 10,2 | 8,3 | 8,3 | 2,4 | 2,4 | 9,6 | 9,6 | 30,5 | 729,4(737,0) |

| Марка плиты | Напрягаемая арматура класса | | | | | | | | | Всего | Изделия арматурные | | | | | | | | | | | | Всего |
|---|---|---|---|---|---|---|---|---|---|---|---|---|---|---|---|---|---|---|---|---|---|---|---|
| | | | | | | | | | | | Арматура класса | | | | | | | | | | | | |
| | А-III в | | | | | Ат-V | | | | | А-III | | | | | | | | Вр-I | | | | |
| | | | | | | ГОСТ 10884-81 | | | | | ГОСТ 5781-82* | | | | | | | | ГОСТ 6727-80* | | | | |
| | ф22 | ф25 | ф28 | ф32 | Итого | ф20 | ф22 | ф25 | Итого | | ф6 | ф8 | ф10 | ф12 | ф14 | ф16 | ф18 | Итого | ф3 | ф4 | ф5 | Итого | |
| 2ПВ12-1АIIIв-10Н(п) | 143,8 | | | | 143,8 | | | | | 143,8 | | 4,2 | 8,7 | 56,6(64,2) | 46,0 | | | 115,5(123,1) | 7,2 | 20,9 | 36,8 | 64,9 | 180,4(188,0) |
| 2ПВ12-2АIIIв-10Н(п) | | | | 153,0 | 153,0 | | | | | 153,0 | | 4,2 | 8,7 | 56,6(64,2) | 46,0 | | | 115,5(123,1) | 7,2 | 20,9 | 36,8 | 64,9 | 180,4(188,0) |
| 2ПВ12-3АIIIв-10Н(п) | | 185,6 | | | 185,6 | | | | | 185,6 | | 3,2 | 8,5 | 59,3(66,9) | | 60,2 | | 131,2(138,8) | 7,2 | 20,9 | 36,8 | 64,9 | 196,1(203,7) |
| 2ПВ12-4АIIIв-10Н(п) | | | 233,1 | | 233,1 | | | | | 233,1 | | 3,2 | 8,5 | 59,3(66,9) | | 60,2 | | 131,2(138,8) | 7,2 | 20,9 | 42,2 | 70,3 | 201,5(209,1) |
| 2ПВ12-5АIIIв-10Н(п) | | 278,0 | | | 278,0 | | | | | 278,0 | 27,8 | 3,2 | 8,5 | 59,3(66,9) | | 60,2 | | 159,0(166,6) | 7,2 | 20,9 | 25,1 | 53,2 | 212,2(219,8) |
| 2ПВ12-6АIIIв-10Н(п) | | | | 304,4 | 304,4 | | | | | 304,4 | 27,8 | 3,2 | 8,5 | 59,3(66,9) | | 60,2 | | 159,0(166,6) | 7,2 | 4,4 | 50,9 | 62,5 | 221,5(229,1) |
| 2ПВ12-7АIIIв-10Н(п) | | | 116,0 | 304,4 | 420,4 | | | | | 420,4 | 12,7 | 51,1 | 8,5 | 56,6(64,2) | 3,6 | | 76,4 | 208,9(216,5) | 7,2 | 4,2 | 58,2 | 69,6 | 278,5(286,1) |
| 2ПВ12-1АтV-Л-10 | | | | | | | | 93,2 | 93,2 | 93,2 | | 4,2 | 8,7 | 90,3(97,9) | | | | 103,2(110,8) | 16,5 | 9,4 | 28,4 | 54,3 | 157,5(165,1) |
| 2ПВ12-2АтV-Л-10 | | | | | | 118,8 | | | 118,8 | 118,8 | | 4,2 | 8,7 | 56,6(64,2) | 46,0 | | | 115,5(123,1) | 7,2 | 20,9 | 36,8 | 64,9 | 180,4(188,0) |
| 2ПВ12-3АтV-Л-10 | | | | | | | 143,8 | | 143,8 | 143,8 | | 4,2 | 8,7 | 56,6(64,2) | 46,0 | | | 115,5(123,1) | 7,2 | 20,9 | 36,8 | 64,9 | 180,4(188,0) |

Продолжение ведомости

| Изделия закладные | | | | | | | | | | Общий расход |
|---|---|---|---|---|---|---|---|---|---|---|
| Арматура класса | | | | | Прокат марки | | | | Всего | |
| А-III | | | А-I | | ВСт3кп2-1 | | | | | |
| ГОСТ 5781-82* | | | | | ГОСТ 103-76* | | ГОСТ 8510-86 | | | |
| ф10 | ф12 | Итого | ф20(ф18) | Итого | -6х10 | Итого | Л4/9х8 | Итого | | |
| 1,1 | 9,1 | 10,2 | 8,3 | 8,3 | 2,4 | 2,4 | 9,6 | 9,6 | 30,5 | 354,7(362,3) |
| 1,1 | 9,1 | 10,2 | 8,3 | 8,3 | 2,4 | 2,4 | 9,6 | 9,6 | 30,5 | 363,9(371,5) |
| 1,1 | 9,1 | 10,2 | 8,3 | 8,3 | 2,4 | 2,4 | 9,6 | 9,6 | 30,5 | 412,2(419,8) |
| 1,1 | 9,1 | 10,2 | 8,3 | 8,3 | 2,4 | 2,4 | 9,6 | 9,6 | 30,5 | 465,1(472,7) |
| 1,1 | 9,1 | 10,2 | 8,3 | 8,3 | 2,4 | 2,4 | 9,6 | 9,6 | 30,5 | 520,7(528,3) |
| 1,1 | 9,1 | 10,2 | 8,3 | 8,3 | 2,4 | 2,4 | 9,6 | 9,6 | 30,5 | 556,4(564,0) |
| 1,1 | 9,1 | 10,2 | 8,3 | 8,3 | 2,4 | 2,4 | 9,6 | 9,6 | 30,5 | 729,4(737,0) |
| 1,1 | 9,1 | 10,2 | 8,3 | 8,3 | 2,4 | 2,4 | 9,6 | 9,6 | 30,5 | 281,2(287,2) |
| 1,1 | 9,1 | 10,2 | 8,3(6,7) | 8,3(6,7) | 2,4 | 2,4 | 9,6 | 9,6 | 30,5(28,9) | 329,7(335,7) |
| 1,1 | 9,1 | 10,2 | 8,3(6,7) | 8,3(6,7) | 2,4 | 2,4 | 9,6 | 9,6 | 30,5(28,9) | 354,7(360,7) |

Цифры, указанные в скобках, соответствуют плитам марок 2ПВ12-... -14.

| Марка плиты | Напрягаемая арматура класса А-IIIв | | | | | Всего | Изделия арматурные. Арматура класса А-III ГОСТ 5781-82* | | | | | | | | Арматура класса Вр-I ГОСТ 6727-80* | | | | Всего |
|---|---|---|---|---|---|---|---|---|---|---|---|---|---|---|---|---|---|---|---|
| | Ф22 | Ф25 | Ф28 | Ф32 | Итого | | Ф6 | Ф8 | Ф10 | Ф12 | Ф14 | Ф16 | Ф18 | Итого | Ф3 | Ф4 | Ф5 | Итого | |
| 2ПВ12-1АIIIв-10 | 143,8 | | | | 143,8 | 143,8 | | 4,2 | 8,7 | 90,3(97,9) | | | | 103,2(110,8) | 16,5 | 9,4 | 28,4 | 54,3 | 157,5(165,1) |
| 2ПВ12-2АIIIв-10 | | | | 153,0 | 153,0 | 153,0 | | 4,2 | 8,7 | 90,3(97,9) | | | | 103,2(110,8) | 16,5 | 9,4 | 28,4 | 54,3 | 157,5(165,1) |
| 2ПВ12-3АIIIв-10 | | 185,6 | | | 185,6 | 185,6 | | 4,2 | 8,7 | 56,6(64,2) | 46,0 | | | 115,5(123,1) | 7,2 | 20,9 | 36,8 | 84,9 | 180,4(188,0) |
| 2ПВ12-4АIIIв-10 | | | 233,1 | | 233,1 | 233,1 | | 4,2 | 8,7 | 56,6(64,2) | 46,0 | | | 115,5(123,1) | 7,2 | 20,9 | 42,2 | 70,3 | 185,8(193,4) |
| 2ПВ12-5АIIIв-10 | | 278,0 | | | 278,0 | 278,0 | 27,8 | 3,2 | 8,5 | 59,3(66,9) | | 60,2 | | 159,0(166,6) | 7,2 | 20,9 | 25,1 | 53,2 | 212,2(219,8) |
| 2ПВ12-6АIIIв-10 | | | | 304,4 | 304,4 | 304,4 | 27,8 | 3,2 | 8,5 | 59,3(66,9) | | 60,2 | | 159,0(166,6) | 7,2 | 4,4 | 50,9 | 62,5 | 221,5(229,1) |
| 2ПВ12-7АIIIв-10 | | | 416,0 | 304,4 | 420,4 | 420,4 | 12,7 | 51,1 | 8,5 | 56,6(64,2) | 3,6 | | 76,4 | 208,9(216,5) | 7,2 | 4,2 | 58,2 | 69,6 | 278,5(286,1) |

Продолжение ведомости

| Изделия закладные. Арматура класса А-III ГОСТ 5781-82* | | | Арматура класса А-I ГОСТ 5781-82* | | Прокат марки ВСт 3кп2-1 ГОСТ 103-76* | | ГОСТ 8510-86 | | Всего | Общий расход |
|---|---|---|---|---|---|---|---|---|---|---|
| Ф10 | Ф12 | Итого | Ф20 | Итого | -6х10 | Итого | L14/9х8 | Итого | | |
| 1,1 | 9,1 | 10,2 | 8,3 | 8,3 | 2,4 | 2,4 | 9,6 | 9,6 | 30,5 | 331,8(339,4) |
| 1,1 | 9,1 | 10,2 | 8,3 | 8,3 | 2,4 | 2,4 | 9,6 | 9,6 | 30,5 | 341,0(348,6) |
| 1,1 | 9,1 | 10,2 | 8,3 | 8,3 | 2,4 | 2,4 | 9,6 | 9,6 | 30,5 | 396,5(404,1) |
| 1,1 | 9,1 | 10,2 | 8,3 | 8,3 | 2,4 | 2,4 | 9,6 | 9,6 | 30,5 | 449,4(457,0) |
| 1,1 | 9,1 | 10,2 | 8,3 | 8,3 | 2,4 | 2,4 | 9,6 | 9,6 | 30,5 | 520,7(528,3) |
| 1,1 | 9,1 | 10,2 | 8,3 | 8,3 | 2,4 | 2,4 | 9,6 | 9,6 | 30,5 | 556,4(564,0) |
| 1,1 | 9,1 | 10,2 | 8,3 | 8,3 | 2,4 | 2,4 | 9,6 | 9,6 | 30,5 | 729,4(737,0) |

| Марка плиты | Напрягаемая арматура класса | | | | | Изделия арматурные | | | | | | | | | | | | | | |
|---|---|---|---|---|---|---|---|---|---|---|---|---|---|---|---|---|---|---|---|---|
| | | | | | | Арматура класса | | | | | | | | | | | | | | Всего |
| | К-7 | | Вр | | Всего | А-III | | | | | | | | | Вр-I | | | | | |
| | ГОСТ 13840-68* | | ГОСТ 7348-81 | | | ГОСТ 5781-82* | | | | | | | | | ГОСТ 6727-80* | | | | | |
| | Ф15 | Итого | Ф5 | Итого | | Ф6 | Ф8 | Ф10 | Ф12 | Ф14 | Ф16 | Ф18 | | Итого | Ф3 | Ф4 | Ф5 | | Итого | |
| 2ПВ12-1К7-10 | 53,6 | 53,6 | | | 53,6 | | 4,2 | 8,7 | 90,3(97,9) | | | | | 103,2(110,8) | 16,5 | 9,4 | 28,4 | | 54,3 | 157,5(165,1) |
| 2ПВ12-2К7-10 | 80,4 | 80,4 | | | 80,4 | | 4,2 | 8,7 | 56,6(64,2) | 46,0 | | | | 115,5(123,1) | 7,2 | 20,9 | 36,8 | | 64,9 | 180,4(188,0) |
| 2ПВ12-3К7-10 | 107,2 | 107,2 | | | 107,2 | | 51,2 | 12,2 | 59,3(66,9) | | 60,2 | | | 182,9(190,5) | 7,2 | 4,4 | 50,9 | | 62,5 | 245,4(253,0) |
| 2ПВ12-4К7-10 | 134,0 | 134,0 | | | 134,0 | 12,7 | 48,0 | 12,2 | 56,6(64,2) | 3,6 | | 76,4 | | 209,5(217,1) | 7,2 | 4,2 | 59,4 | | 70,8 | 280,3(287,9) |
| 2ПВ12-5К7-10 | 160,8 | 160,8 | | | 160,8 | 12,7 | 48,0 | 12,2 | 56,6(64,2) | 3,6 | | 76,4 | | 209,5(217,1) | 7,2 | 4,2 | 59,4 | | 70,8 | 280,3(287,9) |
| 2ПВ12-1Вр-10 | | | 60,8 | 60,8 | 60,8 | | 4,2 | 8,7 | 90,3(97,9) | | | | | 103,2(110,8) | 16,5 | 9,4 | 28,4 | | 54,3 | 157,5(165,1) |
| 2ПВ12-2Вр-10 | | | 72,2 | 72,2 | 72,2 | | 4,2 | 8,7 | 90,3(97,9) | | | | | 103,2(110,8) | 7,2 | 25,9 | 28,4 | | 61,5 | 164,7(172,3) |
| 2ПВ12-3Вр-10 | | | 83,6 | 83,6 | 83,6 | | 4,2 | 8,7 | 56,6(64,2) | 46,0 | | | | 115,5(123,1) | 7,2 | 20,9 | 36,8 | | 64,9 | 180,4(188,0) |
| 2ПВ12-4Вр-10 | | | 95,0 | 95,0 | 95,0 | 27,8 | 4,2 | 8,7 | 56,6(64,2) | 46,0 | | | | 143,3(150,9) | 7,2 | 20,9 | 25,1 | | 53,2 | 196,5(204,1) |

Продолжение ведомости

| Изделия закладные | | | | | | | | | | | | | | | Общий расход |
|---|---|---|---|---|---|---|---|---|---|---|---|---|---|---|---|
| Арматура класса | | | | | | Прокат марки | | | | | | | | Всего | |
| А-III | | | | А-I | | ВСт3кп2-1 | | | | | | | | | |
| ГОСТ 5781-82* | | | | | | ГОСТ 103-76* | | | | ГОСТ 8509-86 | | ГОСТ 8510-86 | | | |
| Ф8 | Ф10 | Ф12 | Итого | Ф20 | Итого | -6х10 | Итого | -8х15 | Итого | ∟9х8 | Итого | ∟14/9х8 | Итого | | |
| | 1,1 | 9,1 | 10,2 | 7,2 | 7,2 | 2,4 | 2,4 | | | | | 9,6 | 9,6 | 30,5 | 241,6(249,2) |
| | 1,1 | 9,1 | 10,2 | 7,2 | 7,2 | 2,4 | 2,4 | 6,0 | 6,0 | 7,4 | 7,4 | | | 33,2 | 294,0(301,6) |
| | 1,1 | 9,1 | 10,2 | 7,2 | 7,2 | 2,4 | 2,4 | 6,0 | 6,0 | 7,4 | 7,4 | | | 33,2 | 385,8(393,4) |
| 1,0 | 1,1 | 9,1 | 11,2 | 6,4 | 6,4 | 2,4 | 2,4 | 7,9 | 7,9 | 7,4 | 7,4 | | | 35,3 | 449,6(457,2) |
| 1,0 | 1,1 | 9,1 | 11,2 | 6,4 | 6,4 | 2,4 | 2,4 | 7,9 | 7,9 | 7,4 | 7,4 | | | 35,3 | 476,4(484,0) |
| | 1,1 | 9,1 | 10,2 | 7,2 | 7,2 | 2,4 | 2,4 | 6,0 | 6,0 | 7,4 | 7,4 | | | 33,2 | 251,[illegible](259,1) |
| | 1,1 | 9,1 | 10,2 | 7,2 | 7,2 | 2,4 | 2,4 | 6,0 | 6,0 | 7,4 | 7,4 | | | 33,2 | 270,1(277,7) |
| | 1,1 | 9,1 | 10,2 | 7,2 | 7,2 | 2,4 | 2,4 | 6,0 | 6,0 | 7,4 | 7,4 | | | 33,2 | 297,2(304,8) |
| | 1,1 | 9,1 | 10,2 | 7,2 | 7,2 | 2,4 | 2,4 | 6,0 | 6,0 | 7,4 | 7,4 | | | 33,2 | 324,7(332,3) |

Инв. № подл. | Подпись и дата | Взам. инв. №

| Марка плиты | Напрягаемая арматура класса | | | | | | | | | | | | Всего | Изделия арматурные | | | | | | | | | | | Всего |
|---|---|---|---|---|---|---|---|---|---|---|---|---|---|---|---|---|---|---|---|---|---|---|---|---|---|
| | | | | | | | | | | | | | | Арматура класса | | | | | | | | | | | |
| | Ат-IV | | | | А-IV | | | | А-IIIв | | | | | А-III | | | | | | | Вр-I | | | | |
| | ГОСТ 10884-81 | | | | ГОСТ 5781-82* | | | | | | | | | ГОСТ 5781-82* | | | | | | | ГОСТ 6727-80* | | | | |
| | ф18 | ф20 | ф22 | Итого | ф18 | ф20 | ф22 | Итого | ф22 | ф25 | ф32 | Итого | | ф6 | ф8 | ф10 | ф12 | ф14 | ф16 | Итого | ф3 | ф4 | ф5 | Итого | |
| 2ПВ12-1Ат-IVсл-10 | | 118,8 | | 118,8 | | | | | | | | | 118,8 | | 4,2 | 8,7 | 90,3/(97,9) | | | 103,2/(110,8) | 16,5 | 9,4 | 28,4 | 54,3 | 157,5/(165,1) |
| 2ПВ12-2Ат-IVсл-10 | | | 143,8 | 143,8 | | | | | | | | | 143,8 | | 4,2 | 8,7 | 56,6/(64,2) | 46,0 | | 115,5/(123,1) | 7,2 | 20,9 | 36,8 | 64,9 | 180,4/(188,0) |
| 2ПВ12-3Ат-IVсл-10 | 192,6 | | | 192,6 | | | | | | | | | 192,6 | | 4,2 | 8,7 | 56,6/(64,2) | 46,0 | | 115,5/(123,1) | 7,2 | 20,9 | 36,8 | 64,9 | 180,4/(188,0) |
| 2ПВ12-1А-IVл-10 | | | | | | 118,8 | | 118,8 | | | | | 118,8 | | 4,2 | 8,7 | 90,3/(97,9) | | | 103,2/(110,8) | 16,5 | 9,4 | 28,4 | 54,3 | 157,5/(165,1) |
| 2ПВ12-2А-IVл-10 | | | | | | | 143,8 | 143,8 | | | | | 143,8 | | 4,2 | 8,7 | 56,6/(64,2) | 46,0 | | 115,5/(123,1) | 7,2 | 21,6 | 36,8 | 64,9 | 180,4/(188,0) |
| 2ПВ12-3А-IVл-10 | | | | | 192,6 | | | 192,6 | | | | | 192,6 | | 4,2 | 8,7 | 56,6/(64,2) | 46,0 | | 115,5/(123,1) | 7,2 | 21,6 | 36,8 | 64,9 | 180,4/(188,0) |
| 2ПВ12-1АIIIвл-10 | | | | | | | | | 143,8 | | | | 143,8 | | 4,2 | 8,7 | 90,3/(97,9) | | | 103,2/(110,8) | 16,5 | 9,4 | 28,4 | 54,3 | 157,5/(165,1) |
| 2ПВ12-2АIIIвл-10 | | | | | | | | | | | 153,0 | | 153,0 | | 4,2 | 8,7 | 90,3/(97,9) | | | 103,2/(110,8) | 16,5 | 9,4 | 28,4 | 54,3 | 157,5/(165,1) |
| 2ПВ12-3АIIIвл-10 | | | | | | | | | | 185,6 | | | 185,6 | | 4,2 | 8,7 | 56,6/(64,2) | 46,0 | | 115,5/(123,1) | 7,2 | 20,9 | 36,8 | 64,9 | 180,4/(188,0) |
| 2ПВ12-4АIIIвл-10 | | | | | | | | | 215,4 | | | | 215,4 | | 4,2 | 8,7 | 56,6/(64,2) | 46,0 | | 115,5/(123,1) | 7,2 | 20,9 | 36,8 | 64,9 | 180,4/(188,0) |

Продолжение ведомости

| Изделия закладные | | | | | | | | | | | | | Всего | Общий расход |
|---|---|---|---|---|---|---|---|---|---|---|---|---|---|---|
| Арматура класса | | | | | Прокат марки | | | | | | | | | |
| А-III | | | А-I | | ВСт3кп2-1 | | | | | | | | | |
| ГОСТ 5781-82* | | | | | ГОСТ 103-76* | | | | ГОСТ 8509-86 | | ГОСТ 8510-86 | | | |
| ф10 | ф12 | Итого | ф20(ф18) | Итого | -6х10 | Итого | -8х15 | Итого | L9х8 | Итого | L14(9х8 | Итого | | |
| 1,1 | 9,1 | 10,2 | 8,3(6,7) | 8,3(6,7) | 2,4 | 2,4 | | | | | 9,6 | 9,6 | 30,5(28,9) | 306,8(312,8) |
| 1,1 | 9,1 | 10,2 | 8,3(6,7) | 8,3(6,7) | 2,4 | 2,4 | | | | | 9,6 | 9,6 | 30,5(28,9) | 354,7(360,7) |
| 1,1 | 9,1 | 10,2 | 7,2(5,8) | 7,2(5,8) | 2,4 | 2,4 | 6,0 | 6,0 | 7,4 | 7,4 | | | 33,2(31,8) | 406,2(412,4) |
| 1,1 | 9,1 | 10,2 | 8,3(6,7) | 8,3(6,7) | 2,4 | 2,4 | | | | | 9,6 | 9,6 | 30,5(28,9) | 306,8(312,8) |
| 1,1 | 9,1 | 10,2 | 8,3(6,7) | 8,3(6,7) | 2,4 | 2,4 | | | | | 9,6 | 9,6 | 30,5(28,9) | 354,7(360,7) |
| 1,1 | 9,1 | 10,2 | 7,2(5,8) | 7,2(5,8) | 2,4 | 2,4 | 6,0 | 6,0 | 7,4 | 7,4 | | | 33,2(31,8) | 406,2(412,4) |
| 1,1 | 9,1 | 10,2 | 8,3(6,7) | 8,3(6,7) | 2,4 | 2,4 | | | | | 9,6 | 9,6 | 30,5(28,9) | 331,8(337,8) |
| 1,1 | 9,1 | 10,2 | 8,3(6,7) | 8,3(6,7) | 2,4 | 2,4 | | | | | 9,6 | 9,6 | 30,5(28,9) | 341,0(347,0) |
| 1,1 | 9,1 | 10,2 | 8,3(6,7) | 8,3(6,7) | 2,4 | 2,4 | | | | | 9,6 | 9,6 | 30,5(28,9) | 396,5(402,5) |
| 1,1 | 9,1 | 10,2 | 8,3(6,7) | 8,3(6,7) | 2,4 | 2,4 | | | | | 9,6 | 9,6 | 30,5(28,9) | 426,3(432,3) |

Инв.№подл. | Подпись и дата | Взам.инв.№

| Марка плиты | Напрягаемая арматура класса | | | | | | | Изделия арматурные | | | | | | | | | | | | Всего |
|---|---|---|---|---|---|---|---|---|---|---|---|---|---|---|---|---|---|---|---|---|
| | | | | | | | | Арматура класса | | | | | | | | | | | | |
| | К-7 | | | Вр | | | Всего | А-III | | | | | | | | Вр-I | | | | |
| | ГОСТ 13840-68* | | | ГОСТ 7348-81 | | | | ГОСТ 5781-82* | | | | | | | | ГОСТ 6727-80* | | | | |
| | ф15 | | Итого | ф5 | | Итого | | ф6 | ф8 | ф10 | ф12 | ф14 | ф16 | ф18 | Итого | ф3 | ф4 | ф5 | Итого | |
| 2ПВ12-1К7Л-10 | 53,6 | | 53,6 | | | | 53,6 | | 4,2 | 8,7 | 90,3(97,9) | | | | 103,2(110,8) | 16,5 | 9,4 | 28,4 | 54,3 | 157,5(165,1) |
| 2ПВ12-2К7Л-10 | 80,4 | | 80,4 | | | | 80,4 | | 4,2 | 8,7 | 56,6(64,2) | 46,0 | | | 115,5(123,1) | 7,2 | 20,9 | 36,8 | 64,9 | 180,4(188,0) |
| 2ПВ12-1Вр Л-10 | | | | 60,8 | | 60,8 | 60,8 | | 4,2 | 8,7 | 90,3(97,9) | | | | 103,2(110,8) | 16,5 | 9,4 | 28,4 | 54,3 | 157,5(165,1) |
| 2ПВ12-2Вр Л-10 | | | | 72,2 | | 72,2 | 72,2 | | 4,2 | 8,7 | 59,3(66,9) | 42,2 | | | 114,4(122,0) | 7,2 | 21,6 | 35,8 | 64,6 | 179,0(186,6) |
| 2ПВ12-3Вр Л-10 | | | | 83,6 | | 83,6 | 83,6 | | 4,2 | 8,7 | 56,6(64,2) | 46,0 | | | 115,5(123,1) | 7,2 | 20,9 | 36,8 | 64,9 | 180,4(188,0) |
| 2ПВ12-4Вр Л-10 | | | | 95,0 | | 95,0 | 95,0 | 27,8 | 3,2 | 8,7 | 59,3(66,9) | 3,6 | 55,2 | | 157,8(165,4) | 7,2 | 20,9 | 25,1 | 53,2 | 211,0(218,6) |

Продолжение ведомости

| Изделия закладные | | | | | | | | | | | | | | | Общий расход |
|---|---|---|---|---|---|---|---|---|---|---|---|---|---|---|---|
| Арматура класса | | | | | | Прокат марки | | | | | | | | Всего | |
| А-III | | | | А-I | | ВСт3кп2-1 | | | | | | | | | |
| ГОСТ 5781-82* | | | | | | ГОСТ 103-76* | | | | ГОСТ 8509-86 | | ГОСТ 8510-86 | | | |
| ф8 | ф10 | ф12 | Итого | ф20(ф18) | Итого | -6×10 | Итого | -8×15 | Итого | L9×8 | Итого | L14/9×8 | Итого | | |
| | 1,1 | 9,1 | 10,2 | 8,3(6,7) | 8,3(6,7) | 2,4 | 2,4 | | | | | 9,6 | 9,6 | 30,5(28,9) | 241,6(247,6) |
| | 1,1 | 9,1 | 10,2 | 7,2(5,8) | 7,2(5,8) | 2,4 | 2,4 | 6,0 | 6,0 | 7,4 | 7,4 | | | 33,2(31,8) | 294,0(300,2) |
| | 1,1 | 9,1 | 10,2 | 7,2(5,8) | 7,2(5,8) | 2,4 | 2,4 | 6,0 | 6,0 | 7,4 | 7,4 | | | 33,2(31,8) | 251,5(257,7) |
| | 1,1 | 9,1 | 10,2 | 7,2(5,8) | 7,2(5,8) | 2,4 | 2,4 | 6,0 | 6,0 | 7,4 | 7,4 | | | 33,2(31,8) | 284,4(292,0) |
| | 1,1 | 9,1 | 10,2 | 7,2(5,8) | 7,2(5,8) | 2,4 | 2,4 | 6,0 | 6,0 | 7,4 | 7,4 | | | 33,2(31,8) | 297,2(303,4) |
| | 1,1 | 9,1 | 10,2 | 7,2(5,8) | 7,2(5,8) | 2,4 | 2,4 | 6,0 | 6,0 | 7,4 | 7,4 | | | 33,2(31,8) | 339,2(346,8) |

Инв.№ подл. | Подпись и дата | Взам.инв.№

Изменения расхода стали на плиту 2ПВ12 с проемом в полке ф400 или 700 мм при замене каркасов поперечных ребер плит с нижней рабочей арматурой из стали класса А-III на каркасы с рабочей арматурой из стали класса Ат-IVС

| Каркас с арматурой класса А-III | | | | | | | | | | | | | | Вариант каркаса с арматурой класса Ат-IVС | | | | | | | | | | | | | |
|---|---|---|---|---|---|---|---|---|---|---|---|---|---|---|---|---|---|---|---|---|---|---|---|---|---|---|---|
| Марка каркаса | Кол. на плиту | Расход арматуры класса | | | | | | | | | | | Всего | Марка каркаса | Кол. на плиту | Расход арматуры класса | | | | | | | | | | | Всего |
| | | А-III ГОСТ 5781-82* | | | | | | | | Вр-I ГОСТ 6727-80* | | | | | | Ат-IVС ГОСТ 10884-81 | | | | | А-III ГОСТ 5781-82* | | Вр-I ГОСТ 6727-80* | | | | |
| | | ф6 | ф8 | ф10 | ф12 | ф14 | ф16 | ф18 | Итого | ф4 | ф5 | Итого | | | | ф10 | ф12 | ф14 | ф16 | Итого | ф8 | Итого | ф4 | ф5 | Итого | | |
| КР17 | 1 | | | | 2,7 | | | | 2,7 | 0,7 | | 0,7 | 3,4 | КР21 | 1 | 1,8 | | | | 1,8 | | | 0,7 | | 0,7 | 2,5 |
| КР25 | 9 | | | | 24,3 | | | | 24,3 | 4,5 | | 4,5 | 28,8 | КР29 | 9 | 16,2 | | | | 16,2 | | | 4,5 | | 4,5 | 20,7 |
| КР33 | 1 | | 1,0 | 1,8 | | | | | 2,8 | 0,2 | | 0,2 | 3,0 | КР36*) | 1 | 1,8 | | | | 1,8 | 1,0 | 1,0 | 0,2 | | 0,2 | 3,0 |
| КР38 | 2 | | | 3,2 | 10,0 | | | | 13,2 | 0,6 | | 0,6 | 13,8 | КР42 | 2 | 10,0 | | | | 10,0 | | | 0,6 | | 0,6 | 10,6 |
| КР18 | 1 | | | | | 3,6 | | | 3,6 | | 1,0 | 1,0 | 4,6 | КР22 | 1 | | 2,7 | | | 2,7 | | | 0,7 | | 0,7 | 3,4 |
| КР26 | 9 | | | | | 32,4 | | | 32,4 | | 7,2 | 7,2 | 39,6 | КР30 | 9 | | 24,3 | | | 24,3 | | | 4,5 | | 4,5 | 28,8 |
| КР39 | 2 | | | 3,2 | | 13,4 | | | 16,6 | | 1,0 | 1,0 | 17,6 | КР43 | 2 | 3,2 | 10,0 | | | 13,2 | | | 0,6 | | 0,6 | 13,8 |
| КР19 | 1 | | | | | | 4,7 | | 4,7 | | 1,0 | 1,0 | 5,7 | КР23 | 1 | | | 3,6 | | 3,6 | | | | 1,0 | 1,0 | 4,6 |
| КР27 | 9 | | | | | | 42,3 | | 42,3 | | 7,2 | 7,2 | 49,5 | КР31 | 9 | | | 32,4 | | 32,4 | | | | 7,2 | 7,2 | 39,6 |
| КР34 | 1 | | | 1,6 | 2,7 | | | | 4,3 | 0,2 | | 0,2 | 4,5 | КР38*) | 1 | 1,8 | | | | 1,8 | 1,0 | 1,0 | 0,2 | | 0,2 | 3,0 |
| КР40 | 2 | | | 3,2 | | | 17,6 | | 20,8 | | 1,0 | 1,0 | 21,8 | КР44 | 2 | 3,2 | | 13,4 | | 16,6 | | | | 1,0 | 1,0 | 17,6 |
| КР20 | 1 | 1,8 | | | | | | 6,0 | 7,8 | | | | 7,8 | КР24 | 1 | | | | 4,7 | 4,7 | | | | 1,0 | 1,0 | 5,7 |
| КР28 | 9 | 10,8 | | | | | | 54,0 | 64,8 | | | | 64,8 | КР32 | 9 | | | | 42,3 | 42,3 | | | | 7,2 | 7,2 | 49,5 |
| КР35 | 1 | | | 1,6 | | 3,6 | | | 5,2 | | 0,3 | 0,3 | 5,5 | КР37 | 1 | 1,6 | 2,7 | | | 4,3 | | | 0,2 | | 0,2 | 4,5 |
| КР41 | 2 | 1,6 | | 3,2 | | | | 22,4 | 27,2 | | | | 27,2 | КР45 | 2 | 3,2 | | | 17,6 | 20,8 | | | | 1,0 | 1,0 | 21,8 |

*) В каркасе КР36 допускается верхний проволочный стержень изготавливать из стали ф 10 Ат IVС

Изменения расхода стали на плиту 2ПВ12с проектом в полке ф1000 или 1450 мм при замене каркасов поперечных ребер плит с нижней рабочей арматурой из стали класса А-III на каркасы с рабочей арматурой из стали класса Ат-IVС

| Каркас с арматурой класса А-III | | | | | | | | | | | | | | Вариант каркаса с арматурой класса Ат-IVС | | | | | | | | | | | | | |
|---|---|---|---|---|---|---|---|---|---|---|---|---|---|---|---|---|---|---|---|---|---|---|---|---|---|---|---|
| Марка каркаса | Кол. на плиту | Расход арматуры класса | | | | | | | | | | | Всего | Марка каркаса | Кол. на плиту | Расход арматуры класса | | | | | | | | | | | Всего |
| | | А-III | | | | | | | | Вр-I | | | | | | Ат-IVС | | | | | А-III | | Вр-I | | | | |
| | | ГОСТ 5781-82* | | | | | | | | ГОСТ 6727-80* | | | | | | ГОСТ 10884-81 | | | | | ГОСТ 5781-82* | | ГОСТ 6727-80* | | | | |
| | | ф6 | ф8 | ф10 | ф12 | ф14 | ф16 | ф18 | Итого | ф4 | ф5 | Итого | | | | ф10 | ф12 | ф14 | ф16 | Итого | ф8 | Итого | ф4 | ф5 | Итого | | |
| КР17 | 1 | | | | 2,7 | | | | 2,7 | 0,7 | | 0,7 | 3,4 | КР21 | 1 | 1,8 | | | | 1,8 | | | 0,7 | | 0,7 | 2,5 |
| КР25 | 8 | | | | 21,6 | | | | 21,6 | 4,0 | | 4,0 | 25,6 | КР29 | 8 | 14,4 | | | | 14,4 | | | 4,0 | | 4,0 | 18,4 |
| КР33 | 1 | | 1,0 | 1,8 | | | | | 2,8 | 0,2 | | 0,2 | 3,0 | КР36*) | 1 | 1,8 | | | | 1,8 | 1,0 | 1,0 | 0,2 | | 0,2 | 3,0 |
| КР38 | 2 | | | 3,2 | 10,0 | | | | 13,2 | 0,6 | | 0,6 | 13,8 | КР42 | 2 | 10,0 | | | | 10,0 | | | 0,6 | | 0,6 | 10,6 |
| КР18 | 1 | | | | | 3,6 | | | 3,6 | | 1,0 | 1,0 | 4,6 | КР22 | 1 | | 2,7 | | | 2,7 | | | 0,7 | | 0,7 | 3,4 |
| КР26 | 8 | | | | | 28,8 | | | 28,8 | | 6,4 | 6,4 | 35,2 | КР30 | 8 | | 21,6 | | | 21,6 | | | 4,0 | | 4,0 | 25,6 |
| КР39 | 2 | | | 3,2 | | 13,4 | | | 16,6 | | 1,0 | 1,0 | 17,6 | КР43 | 2 | 3,2 | 10,0 | | | 13,2 | | | 0,6 | | 0,6 | 13,8 |
| КР19 | 1 | | | | | | 4,7 | | 4,7 | | 1,0 | 1,0 | 5,7 | КР23 | 1 | | | 3,6 | | 3,6 | | | | 1,0 | 1,0 | 4,6 |
| КР27 | 8 | | | | | | 37,6 | | 37,6 | | 6,4 | 6,4 | 44,0 | КР31 | 8 | | | 28,8 | | 28,8 | | | | 6,4 | 6,4 | 35,2 |
| КР34 | 1 | | | 1,6 | 2,7 | | | | 4,3 | 0,2 | | 0,2 | 4,5 | КР36* | 1 | 1,8 | | | | 1,8 | 1,0 | 1,0 | 0,2 | | 0,2 | 3,0 |
| КР40 | 2 | | | 3,2 | | | 17,6 | | 20,8 | | 1,0 | 1,0 | 21,8 | КР44 | 2 | 3,2 | | 13,4 | | 16,6 | | | | 1,0 | 1,0 | 17,6 |
| КР20 | 1 | 1,8 | | | | | | 6,0 | 7,8 | | | | 7,8 | КР24 | 1 | | | | 4,7 | 4,7 | | | | 1,0 | 1,0 | 5,7 |
| КР28 | 8 | 9,6 | | | | | | 48,0 | 57,6 | | | | 57,6 | КР32 | 8 | | | | 37,6 | 37,6 | | | | 8,0 | 8,0 | 45,6 |
| КР35 | 1 | | | 1,6 | | 3,6 | | | 5,2 | | 0,3 | 0,3 | 5,5 | КР37 | 1 | 1,6 | 2,7 | | | 4,3 | | | 0,2 | | 0,2 | 4,5 |
| КР41 | 2 | 1,6 | | 3,2 | | | | 22,4 | 27,2 | | | | 27,2 | КР45 | 2 | 3,2 | | | 17,6 | 20,8 | | | | 1,0 | 1,0 | 21,8 |

*) См. лист 23.

Инв.№ подл. | Подпись и дата | Взам. инв.№