ТИПОВЫЕ КОНСТРУКЦИИ, ИЗДЕЛИЯ И УЗЛЫ ЗДАНИЙ И СООРУЖЕНИЙ

СЕРИЯ 3.501.1-144

ТРУБЫ ВОДОПРОПУСКНЫЕ КРУГЛЫЕ ЖЕЛЕЗОБЕТОННЫЕ СБОРНЫЕ ДЛЯ ЖЕЛЕЗНЫХ И АВТОМОБИЛЬНЫХ ДОРОГ

Выпуск 0-1. Трубы водопропускные железобетонные круглые с плоским опиранием для железных дорог в обычных климатических условиях. Номенклатура. Материалы для проектирования

ИНВ. N 1313/2

ТИПОВЫЕ КОНСТРУКЦИИ, ИЗДЕЛИЯ И УЗЛЫ ЗДАНИЙ И СООРУЖЕНИЙ

СЕРИЯ 3.501.1-144
ТРУБЫ ВОДОПРОПУСКНЫЕ КРУГЛЫЕ ЖЕЛЕЗОБЕТОННЫЕ СБОРНЫЕ ДЛЯ ЖЕЛЕЗНЫХ И АВТОМОБИЛЬНЫХ ДОРОГ

Выпуск 0-1. Трубы водопропускные железобетонные круглые с плоским опиранием для железных дорог в обычных климатических условиях. Номенклатура. Материалы для проектирования

Согласовано:
Госгражданстрой
Минтрансстроя
Минсантехстроя
Госстроя СССР

Разработаны
Ленгипротрансмостом
Минтрансстроя

Главный инженер института — А.К. Васин
Начальник отдела типового проектирования — С.С. Ткаченко
Главный инженер проекта — Р.С. Клейнер

Введены в действие
с 01.07.88г приказом
Ленгипротрансмоста
от 02.03.88г N 7/т

ИНВ. N 1313/2

Обозначение	Наименование	Стр.
3.501.1-144.0-1 01	Расчетный лист звеньев труб.	3
3.501.1-144.0-1 02	Расчетный лист звеньев труб для особых условий работы.	4
3.501.1-144.0-1 03	Гидравлические расчеты.	5
3.501.1-144.0-1 04	Типы оснований и фундаментов и область их применения.	6
3.501.1-144.0-1 05	Гидроизоляция труб.	7
3.501.1-144.0-1 06	Засыпка труб.	8
3.501.1-144.0-1 07	Номенклатура блоков средней части трубы.	9
3.501.1-144.0-1 08	Номенклатура блоков оголовков.	10
3.501.1-144.0-1 09	Спецификация блоков на секцию средней части трубы.	11
3.501.1-144.0-1 10	Объемы основных работ на 1п.м. средней части трубы.	12
3.501.1-144.0-1 11	Средняя часть трубы.	13
3.501.1-144.0-1 12	Объемы основных работ на оголовок с коническим звеном.	14
3.501.1-144.0-1 13	Оголовок с коническим звеном одноочковой трубы на фундаментах типа 1 и 2.	15
3.501.1-144.0-1 14	Оголовок с коническим звеном двухочковой трубы на фундаментах типа 1 и 2.	16
3.501.1-144.0-1 15	Оголовок с коническим звеном трехочковой трубы на фундаментах типа 1 и 2.	17
3.501.1-144.0-1 16	Оголовок с коническим звеном трубы на фундаментах типа 1 и 2. Раскладка блоков фундамента.	18
3.501.1-144.0-1 17	Оголовок с коническим звеном одноочковой трубы на фундаменте типа 3.	19
3.501.1-144.0-1 18	Оголовок с коническим звеном двухочковой трубы на фундаменте типа 3.	20
3.501.1-144.0-1 19	Оголовок с коническим звеном трехочковой трубы на фундаменте типа 3.	21
3.501.1-144.0-1 20	Оголовок с коническим звеном трубы на фундаментах типа 3. Раскладка блоков фундаментов.	22
3.501.1-144.0-1 21	Оголовок трубы отв. 1,5м при глубине промерзания 2,0м.	23
3.501.1-144.0-1 22	Примеры конструкции труб. Общие данные.	24
3.501.1-144.0-1 23	Пример 1. Труба отв. 1,0м на фундаменте типа 1.	25
3.501.1-144.0-1 24	Пример 2. Труба отв. 1,25м на фундаменте типа 2.	26
3.501.1-144.0-1 25	Пример 3. Труба отв. 1,25м на фундаменте типа 3.	27

Общие указания по применению см. выпуск 0-0 данной серии.

Согласовано

Инв. № подл. | Подпись и дата | Взам. инв. №

Нач. отд.	Ткаченко		
Н. контр.	Миронова		
Гл. инж. пр.	Клеймер		
Рук. гр.	Беляева		

1313/2 | 2

3.501.1-144.0-1 00

Содержание

Стадия	Лист	Листов
Р		7

Ленгипротрансмост

Нагрузки на звенья труб и наибольшие усилия

Отверстие труб d_0, м	Высота насыпи H, м	Толщина звена δ, см	Наружный диаметр труб $d_н$, м	Высота засыпки h, м	Расстояние от подошвы насыпи до верха трубы a, м	Коэффициенты $\alpha = \frac{h}{d_н}$	$B = \frac{1}{\sqrt{\frac{\delta}{d_н}}} \cdot \frac{\delta_0}{h}$	Принятое B	$C_1 = 1+B(2-B\frac{h}{d_н})\sqrt{\frac{d_н}{\delta}}\cdot\frac{1}{2}\frac{H}{h}$	Нормативное вертикальное давление грунта $P_н^в = C_1 \gamma_н h$, тс/м²	Коэффициент надежности γ_f	Расчетное вертикальное давление грунта $P_{вр}^в = P_н^в \gamma_f$, тс/м²	Нормативное давление от временной вертикальной нагрузки $P_{вн}^в = \frac{\alpha_1 \cdot 2 \cdot 0{,}22}{h+0{,}7}$, тс/м²	Коэффициент надежности γ_f	Расчетное давление от временной вертикальной нагрузки $P_{вр}^в = P_{вн}^в \gamma_f$, тс/м²	$P_{вр}^в + P_{вн}^в$, тс/м²	$P_{вр}^в - P_{вн}^в$, тс/м²	Средний радиус r, м	Нормативный изгибающий момент $M_н = 0{,}222 r^2 (P_{вн}^в + P_{вн}^в)$, тсм	Расчетный изгибающий момент $M_р = 0{,}222 r^2 (P_{вр}^в + P_{вр}^в)$, тсм
1,0	1,35	10	1,20	1,0	1,10	0,83	17,19	0,83	1,16	2,09	1,3	2,72	7,57	1,3	9,84	9,66	12,56	0,55	0,43	0,56
	3,0	10	1,20	2,55	1,10	2,21	6,49	2,21	1,42	6,77		8,80	5,23		6,80	12,00	15,60	0,55	0,53	0,69
	6,0	12	1,24	5,53	1,12	4,54	3,11	3,11	1,79	18,14		23,58	3,36		4,37	21,50	27,95	0,55	0,99	1,29
1,25	1,62	12	1,49	1,0	1,37	0,67	21,41	0,67	1,13	2,03		2,64	7,57		9,84	9,60	12,48	0,685	0,66	0,86
	3,0	12	1,49	2,38	1,37	1,60	8,99	1,60	1,31	5,61		7,29	5,51		7,16	11,12	14,45	0,685	0,77	0,99
	7,0	14	1,53	6,36	1,39	4,16	3,41	3,41	1,77	20,26		26,34	3,09		4,02	23,35	30,36	0,695	1,66	2,15
1,5	1,83	14	1,78	1,0	1,64	0,56	25,83	0,56	1,11	2,00		2,60	7,57		9,84	9,57	12,44	0,82	0,94	1,23
	3,0	14	1,78	2,11	1,64	1,19	12,14	1,19	1,23	4,67		6,07	5,82		7,57	10,49	13,64	0,82	1,04	1,35
	8,0	16	1,82	7,09	1,66	3,90	3,66	3,66	1,74	22,21		28,87	2,86		3,72	25,07	32,59	0,83	2,53	3,29
	20,0	22	1,94	19,03	1,72	9,81	1,41	1,41	1,50	51,38		66,79	1,29		1,68	52,67	68,47	0,86	5,72	7,43
2,0	2,41	16	2,32	1,0	2,16	0,43	33,75	0,43	1,08	1,94		2,52	7,57		9,84	9,51	12,36	1,08	1,63	2,12
	3,0	16	2,32	1,59	2,16	0,69	21,23	0,69	1,13	3,23		4,20	6,53		8,49	9,76	12,69	1,08	1,67	2,17
	8,0	20	2,40	6,55	2,20	2,73	5,25	2,73	1,52	17,92		23,30	3,03		3,94	20,95	27,24	1,10	3,72	4,84
	20,0	24	2,48	18,51	2,24	7,46	1,89	1,89	1,63	54,31		70,60	1,32		1,72	55,63	72,32	1,12	10,24	13,31

Расчет на прочность и раскрытие трещин

Отверстие труб d_0, м	Высота насыпи H, м	Толщина звена δ, см	Кол-во и ф стержней / площадь арматуры A_s, см²	h_0, см	$x = \frac{R_s A_s}{0{,}9 R_b \delta}$, см	Расчетный изгибающий момент $M_0 = 0{,}222 r^2 (P_{вр}^в + P_{вр}^в)$, тсм	Предельный изгибающий момент $M_{пр} = 0{,}9 R_b \delta \cdot h_0 \cdot (h_0 - \frac{x}{2})$, тсм	Проверка на раскрытие трещин: Нормативный изгибающий момент $M_н = 0{,}222 r^2 (P_{вн}^в + P_{вн}^в)$, тсм	$z = h_0 - \frac{x}{2}$, см	$\sigma_s = \frac{M_н}{A_s z}$, кг/см²	$R_z = \frac{R_z}{n \sigma_s \beta}$, см	Величина раскрытия трещин $a_{cr} = \frac{\sigma_s}{E_s} \cdot \alpha \cdot \sigma_{cr} \cdot \alpha_{cr} = 0{,}025$
1,0	1,35	10	14Ø12 / 15,39	7,5	1,25	0,56	1,24	0,43	6,88	1130	83	0,008
	3,0	10	14Ø12 / 15,39	7,5	1,25	0,69	1,24	0,53	6,88	1393	83	0,010
	6,0	12	14Ø14 / 21,56	9,5	1,25	1,29	1,60	0,99	8,88	2016	83	0,014
1,25	1,62	12	14Ø14 / 21,56	9,5	1,25	0,86	1,60	0,66	8,88	1344	83	0,009
	3,0	12	14Ø14 / 21,56	9,5	1,25	0,99	1,60	0,77	8,88	1568	83	0,011
	7,0	14	14Ø18 / 35,64	11,5	1,48	2,15	2,29	1,66	10,76	2358	70	0,015
1,5	1,83	14	14Ø18 / 35,64	11,5	1,25	1,23	1,96	0,94	10,88	1592	83	0,011
	3,0	14	14Ø18 / 35,64	11,5	1,25	1,35	1,96	1,04	10,88	1729	83	0,012
	8,0	16	14Ø22 / 53,9	13,5	1,82	3,29	3,30	2,53	12,59	2496	57	0,014
	20,0	22	16Ø22 / 60,8	19,4	2,92	7,43	7,54	5,72	17,94	2539	54	0,014
2,0	2,41	16	14Ø22 / 53,9	13,5	1,48	2,12	2,72	1,63	12,76	1953	70	0,012
	3,0	16	14Ø22 / 53,9	13,5	1,48	2,17	2,72	1,67	12,76	2001	70	0,013
	8,0	20	16Ø22 / 60,8	17,4	2,37	4,84	5,53	3,72	15,22	2246	68	0,014
	20,0	24	14Ø32 / 112,6	21,2	5,02	13,31	13,51	10,24	18,69	2541	57	0,014

Расчетная схема

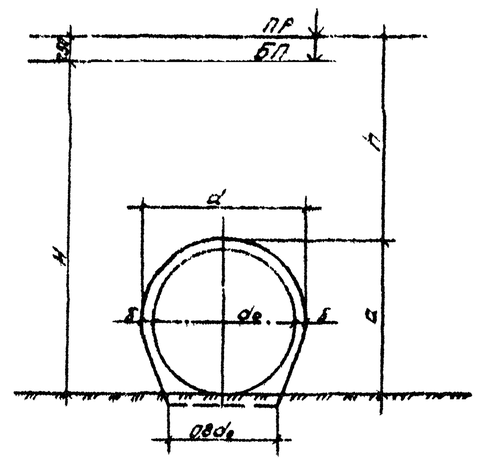

Расчетное сечение

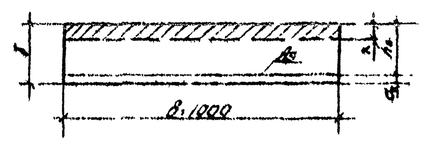

1. Временная железнодорожная нагрузка - Н14.
2. Материал звеньев - бетон класса В30 с расчетным сопротивлением на сжатие осевое при расчете на прочность R_b = 160 кгс/см² и с коэффициентом условий работы $m_{кв}$ = 0,9. Арматура по ГОСТ 5781-82 периодического профиля из горячекатаной стали класса А-III марки 25Г2С с расчетным сопротивлением R_s = 3250 кгс/см² для арматуры диаметром 8 мм и R_s = 3350 кгс/см² для арматуры больших диаметров, с модулем упругости E_s = 2,0·10⁶ кгс/см². Подкладки - из горячекатаной стали класса А-I марки ВСт3сп2 с расчетным сопротивлением R_s = 2050 кгс/см².

Нач отд	Ткаченко		3.501.1-144.0-1 01			
Н.контр	Муромцев		Расчетный лист звеньев труб	Стадия	Лист	Листов
Гл.инж.пр	Клейнер			Р		1
Рук.гр	Белова			Ленгипротрансмост		
Ст.инж	Чиранова					
Ст.инж	Кучонова					

1313/2 | 3

Условия работы звена труб		Отверстие трубы d_0, м	Высота насыпи H, м	Толщина звена δ, см	Наружный диаметр трубы $d_н$, м	Высота засыпки h, м	Расстояние от подошвы насыпи до верха трубы a, м	Коэффициенты $\frac{h}{d}$	$B=\frac{3}{2\operatorname{tg}\varphi_n}\frac{\delta d}{h}$	Принятое B	$C_1=1+8/B-B\frac{d}{h}\sqrt{2\operatorname{tg}\varphi_n}$	Нормативное вертикальное давление грунта $P^н_{гр}=C_1\gamma h$, тс/м²	Коэффициент надежности $f_г$	Расчетное вертикальное давление грунта $P^р_{гр}=1{,}6P^н_{гр}$, тс/м²	Нормативное давление от временной вертикальной нагрузки $P^н_{вк}$, тс/м²	Коэффициент надежности $f_г$	Динамический коэффициент $1+\mu$	Расчетное давление от временной вертикальной нагрузки $P^р_{вк}=P^н_{вк}\cdot f_г\cdot(1+\mu)$, тс/м²	$P^р_{гр}+P^р_{вк}$, тс/м²	Средний радиус r, м	Расчетный изгибающий момент $M_р=\delta r^2(P^р_{гр}+P^р_{вк})$, тсм	Предельный изгибающий момент, тсм
При проезде нагрузки в период производства работ	А8	1,0	—	10	1,20	0,5	1,10	0,42	34,38	0,42	1,08	0,97	1,3	1,26	5,19	1,2	1,0	6,23	7,49	0,55	0,33	1,24
		1,25		12	1,49		1,37	0,34	42,81	0,34	1,06	0,95		1,24	5,19			6,23	7,47	0,685	0,51	1,60
		1,5		14	1,78		1,64	0,28	51,25	0,28	1,05	0,95		1,24	5,19			6,23	7,47	0,82	0,74	1,96
		2,0		16	2,32		2,16	0,22	67,50	0,22	1,04	0,94		1,22	5,19			6,23	7,45	1,08	1,28	2,72
	НГ-60	1,0		10	1,20		1,10	0,42	34,38	0,42	1,08	0,97		1,26	4,55	1,0	1,0	4,55	5,81	0,55	0,26	1,24
		1,25		12	1,49		1,37	0,34	42,81	0,34	1,06	0,95		1,24	4,55			4,55	5,79	0,685	0,40	1,60
		1,5		14	1,78		1,64	0,28	51,25	0,28	1,05	0,95		1,24	4,55			4,55	5,79	0,82	0,57	1,96
		2,0		16	2,32		2,16	0,22	67,50	0,22	1,04	0,94		1,22	4,55			4,55	5,77	1,08	0,99	2,72
	С10	1,0		10	1,20		1,10	0,42	34,38	0,42	1,08	0,97		1,26	6,25	1,3	1,393	11,32	12,58	0,55	0,56	1,24
		1,25		12	1,49		1,37	0,34	42,81	0,34	1,06	0,95		1,24	6,25		1,387	11,27	12,51	0,685	0,86	1,60
		1,5		14	1,78		1,64	0,28	51,25	0,28	1,05	0,95		1,24	6,25		1,382	11,23	12,47	0,82	1,23	1,96
		2,0		16	2,32		2,16	0,22	67,50	0,22	1,04	0,94		1,22	6,25		1,373	11,16	12,38	1,08	2,12	2,72
На скальном грунте или свайном фундаменте	С14	1,0	1,35	10	1,20	1,00	1,10	0,83	20,63	0,83	1,16	2,09	1,3	2,72	7,57	1,3	1,0	9,84	12,56	0,55	0,66	1,24
			3,0	10	1,20	2,65	1,10	2,21	7,78	2,21	1,42	6,77		8,80	5,23			6,80	15,60	0,55	0,81	1,24
			6,0	12	1,24	5,63	1,12	4,54	3,73	3,73	1,84	18,65		24,25	3,36			4,37	28,62	0,56	1,56	1,60
		1,25	1,62	12	1,49	1,00	1,37	0,67	25,69	0,67	1,13	2,03		2,64	7,57			9,84	12,48	0,685	1,01	1,60
			3,0	12	1,49	2,38	1,37	1,60	10,79	1,60	1,31	5,61		7,29	5,51			7,16	14,45	0,685	1,17	1,60
			6,0	14	1,53	5,36	1,39	3,50	4,86	3,50	1,67	16,11		20,94	3,47			4,52	25,46	0,695	2,13	2,29
		1,5	1,89	14	1,78	1,00	1,64	0,56	30,76	0,56	1,11	2,00		2,60	7,57			9,84	12,44	0,82	1,45	1,96
			3,0	14	1,78	2,11	1,64	1,19	14,57	1,19	1,23	4,67		6,07	5,82			7,57	13,64	0,82	1,59	1,96
			7,0	16	1,82	6,09	1,66	3,35	5,11	3,35	1,64	17,98		23,37	3,19			4,14	27,51	0,83	3,29	3,30
			14,5	22	1,94	13,53	1,72	6,97	2,38	2,38	1,76	42,86		55,72	1,72			2,24	57,96	0,86	7,43	7,54
		2,0	2,41	16	2,32	1,00	2,16	0,43	40,50	0,43	1,08	1,94		2,52	7,57			9,84	12,36	1,08	2,50	2,72
			3,0	16	2,32	1,59	2,16	0,69	25,47	0,69	1,13	3,23		4,20	6,53			8,49	12,69	1,08	2,56	2,72
			7,0	20	2,40	5,55	2,20	2,31	7,43	2,31	1,44	14,39		18,70	3,39			4,41	23,11	1,10	4,85	5,53
			14,5	24	2,48	13,01	2,24	5,25	3,23	3,23	1,86	43,56		56,63	1,78			2,32	58,95	1,12	12,82	13,51

1. Временная железнодорожная нагрузка для звеньев труб, уложенных на скальном грунте или на свайном фундаменте - С14.

2. Нормативное давление на звенья труб при минимальной высоте засыпки от временной вертикальной нагрузки в период производства работ определяется по формулам:

а) автомобильная нагрузка А8

$$P^н_{вк}=\frac{4}{0{,}12+h(0{,}8+h)}\ тс/м^2;$$

б) гусеничная нагрузка НГ-60

$$P^н_{вк}=\frac{30}{3{,}5+h(5{,}7+h)}\ тс/м^2;$$

в) временная железнодорожная нагрузка С10

$$P^н_{вк}=\frac{20}{2{,}7+h}\ тс/м^2$$

3. В период производства работ при высоте засыпки менее 1 м для железнодорожной нагрузки С10 вводится динамический коэффициент, величина которого приведена в таблице.

4. Нормативное давление на звенья труб от временной вертикальной нагрузки С14 при высоте засыпки 1 м и более определяется по формуле:

$$P^н_{вк}=\frac{28}{2{,}7+h}\ тс/м^2$$

5. В формуле расчетного изгибающего момента коэффициент δ принят равным 0,22 при условии опирания на бетонный или железобетонный фундамент или на грунтовую уплотненную подушку и равным 0,26 при наличии в основании скальных грунтов или свайных фундаментов.

1313/2 | 4

Нач.отд	Ткаченко		3.501.1-144.0-1 02
Н.контр.	Миронова		Расчетный лист звеньев труб для особых условий работы
Гл.инж.пр.	Клейнер		Стадия: Р; Лист; Листов: 1
Рук.гр.	Белякова		Ленгипротрансмост
Ст.инж.	Чупрунова		
Ст.инж.	Кудинова		

Согласовано

Взам. инв. №

Подпись и дата

Инв. № подл.

Тип водопр.	Отверстие трубы, м	Безнапорный режим									Напорный режим		
		Q_p, м³/сек	Q_{max}, м³/сек	$h_{кр}$, м	$h_{сж}$, м	$V_{вых}$, м/сек	$i_к$	H, м	$H_{вх}$, м	$H_к$, м	Q_{max}, м³/сек	H, м	$V_{вых}$, м/сек
Раструбный оголовок с коническим входным звеном	1,0	0,5	—	0,51	0,47	1,4	0,001	0,57	—	—	3,0	1,66	4,2
		1,0	—	0,57	0,52	2,4	0,004	0,84	—	—	3,5	2,02	5,0
		1,3	—	0,65	0,59	2,7	0,004	0,98	—	—	—	—	—
		1,4	—	0,68	0,62	2,8	0,004	1,03	0,88	0,75	—	—	—
		—	1,7	0,74	0,67	2,9	0,005	1,14	—	—	—	—	—
		—	2,0	0,80	0,73	3,3	0,006	1,31	—	—	—	—	—
		—	2,2	0,85	0,77	3,4	0,007	1,39	—	—	—	—	—
	1,25	1,0	—	0,55	0,50	2,2	0,003	0,77	—	—	5,0	1,96	4,5
		1,5	—	0,68	0,62	2,5	0,003	0,95	—	—	6,0	2,46	5,4
		2,0	—	0,79	0,72	2,7	0,003	1,13	—	—	—	—	—
		2,2	—	0,80	0,73	2,9	0,004	1,18	—	—	—	—	—
		2,5	—	0,88	0,80	3,0	0,004	1,29	1,10	0,94	—	—	—
		—	2,7	0,89	0,81	3,2	0,004	1,37	—	—	—	—	—
		—	3,0	0,96	0,87	3,3	0,005	1,46	—	—	—	—	—
		—	3,5	1,04	0,95	3,5	0,005	1,61	—	—	—	—	—
		—	3,9	1,06	0,96	3,8	0,007	1,74	—	—	—	—	—
	1,5	2,5	—	0,81	0,74	2,9	0,003	1,19	—	—	7,0	2,24	4,4
		2,8	—	0,87	0,79	3,0	0,004	1,27	—	—	8,0	2,40	5,0
		3,0	—	0,90	0,82	3,0	0,004	1,32	—	—	8,5	2,58	5,3
		3,5	—	0,98	0,89	3,2	0,004	1,45	—	—	—	—	—
		3,9	—	1,04	0,95	3,3	0,004	1,54	1,32	1,13	—	—	—
		—	4,3	1,08	0,98	3,5	0,004	1,63	—	—	—	—	—
		—	4,7	1,13	1,03	3,7	0,005	1,75	—	—	—	—	—
		—	5,0	1,19	1,08	3,7	0,005	1,81	—	—	—	—	—
		—	5,5	1,27	1,16	4,1	0,006	2,08	—	—	—	—	—
	2,0	4,5	—	1,00	0,91	3,2	0,003	1,47	—	—	13,5	2,86	4,9
		5,0	—	1,08	0,99	3,3	0,003	1,55	—	—	14,5	3,01	5,1
		5,5	—	1,12	1,02	3,4	0,003	1,65	—	—	16,0	3,11	5,7
		6,0	—	1,18	1,08	3,5	0,003	1,73	—	—	16,5	3,22	5,8
		6,5	—	1,24	1,13	3,6	0,003	1,81	—	—	—	—	—
		7,0	—	1,28	1,17	3,7	0,003	1,90	—	—	—	—	—
		7,3	—	1,30	1,18	3,8	0,003	1,94	—	—	—	—	—
		7,5	—	1,33	1,21	3,8	0,003	1,98	—	—	—	—	—
		8,0	—	1,37	1,25	3,9	0,004	2,06	1,76	1,5	—	—	—
		—	8,5	1,42	1,29	4,0	0,004	2,14	—	—	—	—	—
		—	9,0	1,45	1,33	4,1	0,004	2,22	—	—	—	—	—
		—	9,5	1,49	1,36	4,2	0,004	2,31	—	—	—	—	—
		—	10,0	1,54	1,40	4,3	0,004	2,38	—	—	—	—	—
		—	10,5	1,59	1,45	4,3	0,004	2,46	—	—	—	—	—
		—	11,0	1,60	1,46	4,5	0,005	2,54	—	—	—	—	—
		—	12,5	1,70	1,56	4,8	0,005	2,78	—	—	—	—	—

Кривые пропускной способности труб

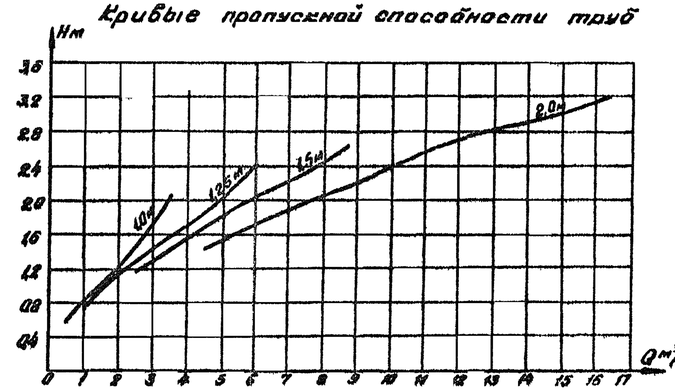

Условные обозначения:

Q_p – расчетный расход воды
$h_{кр}$ – критическая глубина
$h_{сж}$ – глубина в сжатом сечении
d – диаметр трубы
φ – коэффициент скорости
$\varepsilon_{вых}$ – коэффициент сжатия
$\omega_{тр}$ – площадь сечения трубы (м²)
$\omega_{кр}$ – площадь сечения трубы при критической глубине (м²)
$\omega_{сж}$ – площадь сечения трубы при сжатой глубине (м²)
$\mu_н$ – коэффициент расхода при напорном режиме
H – подпор перед трубой
$H_{вх}$ – подпор во входном отверстии трубы
$H_к$ – глубина воды в концевом сечении конического звена
$\alpha = 1$ – коэффициент неравномерности распределения скоростей по течению

I. Безнапорный режим протекания воды в трубе

1. Критическая глубина определяется из уравнения критического потока:

$$\frac{\omega_к^3}{B_к} = \frac{\alpha Q_p^2}{g}$$

2. Подпор перед трубой определяется по формуле:

$$H = h_{кр} + \frac{Q_p^2}{2g\varphi^2\omega_{кр}^2} \qquad \varphi = 0,97$$

3. Глубина в сжатом сечении определяется из условия

$$h_{сж} = 0,9 h_к$$

4. Скорость на выходе:

при $i \leq i_к$: $V_{вых} = \frac{Q_p}{\omega_{сж}}$; $i > i_к$: $V_{вых} = 1,21\frac{Q_p}{\omega_{сж}}$.

$$i_к = \frac{Q_p^2}{\omega_к^2 C_к^2 R_к}$$

II. Напорный режим протекания воды в трубе

1. Подпор перед трубой определяется по формуле

$$H = 0,68d + \frac{Q^2}{2g\mu_н^2\omega_{тр}^2}$$

$\mu_н = 0,87$ при длине трубы до 20м, при большей длине трубы

$$\mu_н = \frac{1}{\sqrt{\alpha + \xi_{вх} + \xi_l}} = \frac{1}{\sqrt{1 + \Sigma\xi}}$$

$$\Sigma\xi = 0,31 + \frac{2gn^2l}{R^{4/3}} \qquad l = L - 20$$

$n = 0,013$ (коэффициент шероховатости)

2. Скорость на выходе:

$$V_{вых} = \frac{Q_p}{\varepsilon_{вых}\omega_{тр}}$$

$\varepsilon_{вых} = 0,91$ (для меньшего диаметра конического звена)
$\varepsilon_{вых} = 0,64$ (для большего диаметра конического звена)

1 В соответствии с экспериментальными данными ЛПИ им. Калинина режимы протекания воды в трубе с раструбными оголовками и коническим входным звеном приняты – безнапорный и напорный. Переход от безнапорного режима к напорному достигается при отношении $\frac{H}{d_{вх}} = 1,16$

Расчетный расход пропускается по безнапорному режиму протекания воды с обеспечением циркуляции на протяжении всей трубы зазора (1/4 высоты трубы) между высшей точкой внутренней поверхности трубы и уровнем воды в трубе.

Максимальные расходы пропускаются частично по безнапорному режиму протекания воды, частично по напорному.

Схема протекания потока

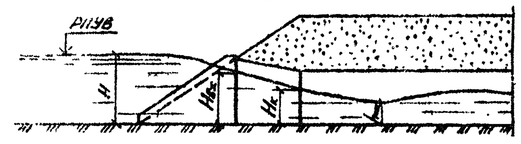

Согласовано							
Взам. инв. №							
Подпись и дата							
Инв. № подл.							

				1313/2	5		
Нач. отд.	Ткаченко			3.501.1-144.0-1 03			
Н. контр.	Миронова						
Гл. инж. пр.	Клейнер			Гидравлические расчеты	Стадия	Лист	Листов
Рук. гр.	Беляева				Р		1
Ст. техник	Кубин				Ленинградтрансгаз		

Типы фундаментов труб		Условия применения по инженерно-геологическим условиям	Условия применения по высоте насыпи	Примечания
1	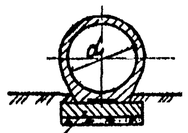 Плита фундамента	При скальных грунтах	Отв.1.0, 1.25м - 6.0м Отв.1.6; 2.0м - 7.0м	
		При щебеночных, гравийно-галечниковых отложениях, гравелистых, крупнозернистых и среднезернистых песках, твердых глинах и суглинках в однородном залегании с расчетным сопротивлением свыше 3.6 кг/см² при расположении наивысшего уровня грунтовых вод не менее чем на 0.5м ниже подошвы фундаментных плит.	Отв.1.0м - 6.0м Отв.1.25м - 7.0м Отв.1.5; 2.0м - 8.0м	При большей высоте насыпи применяются фундаменты типа 2 или 3.
2	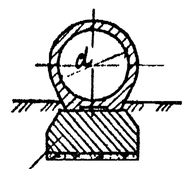 Блок фундамента	При разнозернистых и мелкозернистых песках, глинах, суглинках и супесях средней плотности независимо от уровня стояния грунтовых вод. При грунтах слабой плотности применяются трубы на свайном фундаменте.	Отв.1.0м - 6.0м Отв.1.25м - 7.0м Отв.1.5; 2.0м - 8.0м	В случаях, когда расчетные давления на грунт, приведенные на графике, превышают расчетные сопротивления грунта, необходимо принимать меры против осадки фундамента путем усиления основания.
3	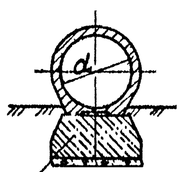 Монолитный бетон			

1. Расчетное давление на грунт под подошвой фундамента трубы вычислено по формуле

$$P = \frac{N}{A}, \text{ где}$$

N - вертикальная нагрузка (давление грунта, вес трубы и временная нагрузка) с коэффициентами надежности по СНиП 2.05.03-84;
A - площадь подошвы фундамента.

2. Вертикальное давление от веса грунта насыпи принято с коэффициентом $c_1 = 1$

3. В случае, если расчетное давление под подошвой фундамента, определенное по графику, превышает расчетное сопротивление грунта основания, следует производить замену грунта под подошвой фундамента или проектировать свайный фундамент.

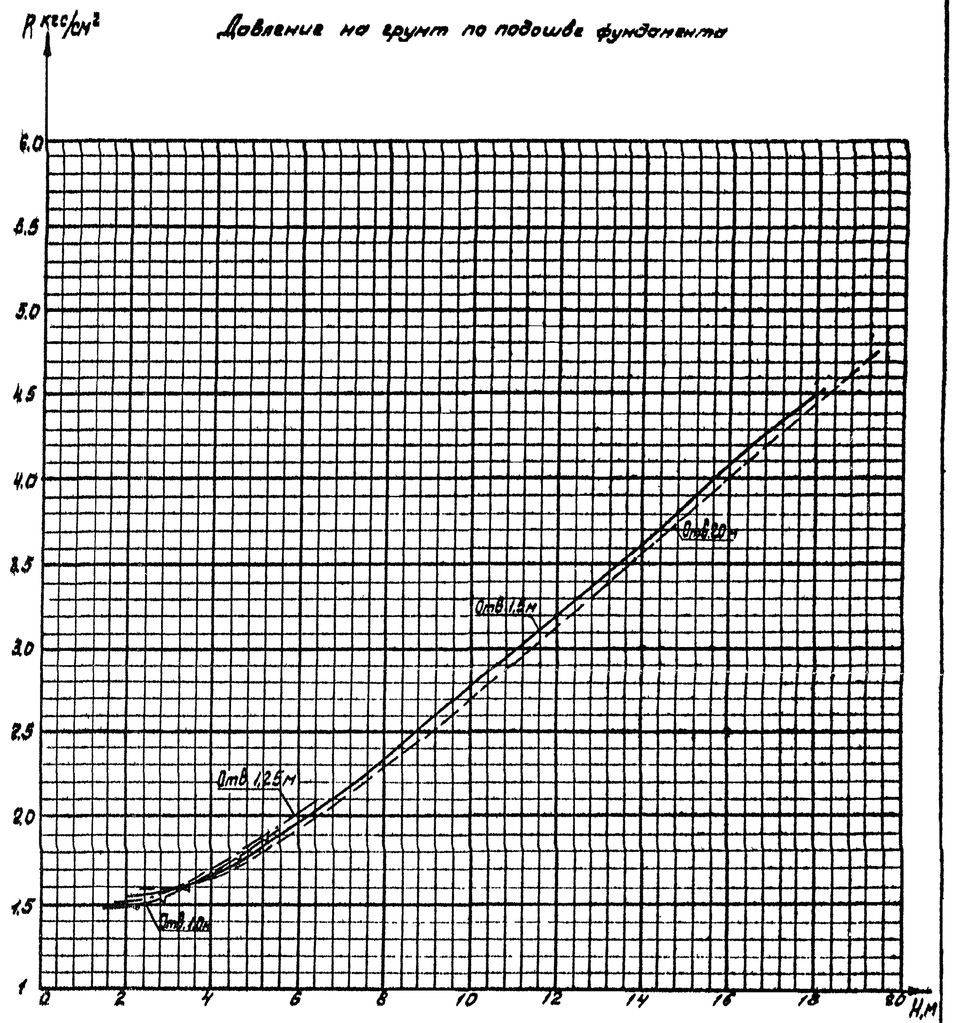

				3.501.1-144.0-1 04		
Нач.отд	Ткаченко			Типы оснований и фундаментов и области их применения	Стадия	Лист	Листов
Н.контр.	Миронова				Р		1
Гл.инж.пр.	Клейнер				Ленгипротрансгаз		
Рук.гр.	Беляева						
Ст.техник	Корн						

1313/2 Б

Согласовано
Гипрогазцентр

Инв.№ подл. | Подпись и дата | Взам.инв.№

Устройство гидроизоляции

битумной мастичной армированной (оклеечной)

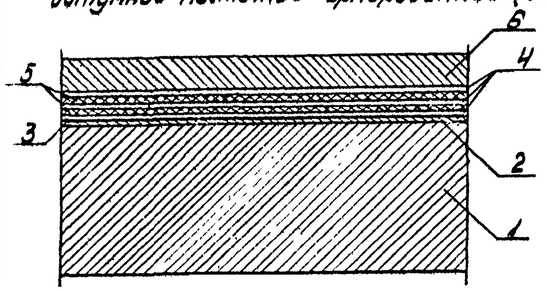

1 — звено трубы;
2 — подготовительный слой;
3 — битумная грунтовка;
4 — три слоя битумной мастики толщиной 1,5-2мм;
5 — две прослойки армирующей ткани;
6 — защитный слой из цементно-песчаного раствора с арматурной сеткой (см. п.2.9 ВСН 32-81).

битумной мастичной неармированной (обмазочной)

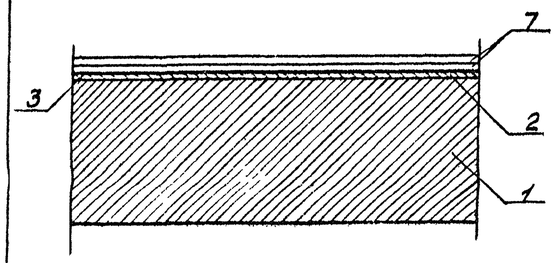

1 — звено трубы;
2 — подготовительный слой;
3 — битумная грунтовка;
7 — два слоя битумной мастики толщиной 2,5-3мм.

Устройство стыка звеньев и секций трубы

при битумной мастичной армированной гидроизоляции (оклеечной)

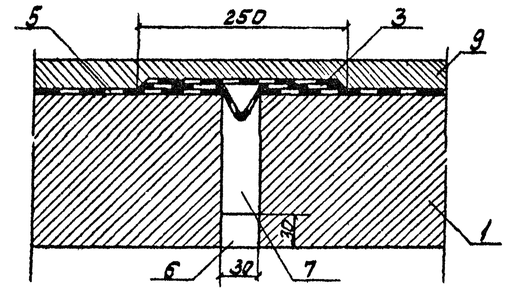

1 - звено трубы;
5 - гидроизоляция звена;
3 - гидроизоляция деформационного шва;
9 - защитный слой из цементно-песчаного раствора;
7 - пакля пропитанная битумом;
6 - расшивка цементно-песчаным раствором.

при битумной мастичной неармированной гидроизоляции (обмазочной)

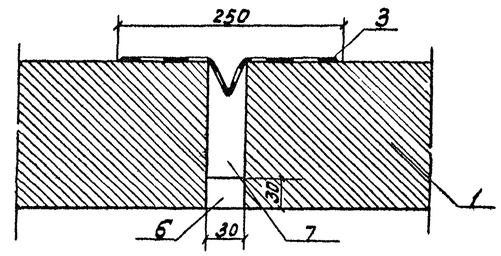

1 - звено трубы;
3 - гидроизоляция деформационного шва;
7 - пакля, пропитанная битумом;
6 - расшивка цементно-песчаным раствором.

Устройство гидроизоляции над стыками трубы

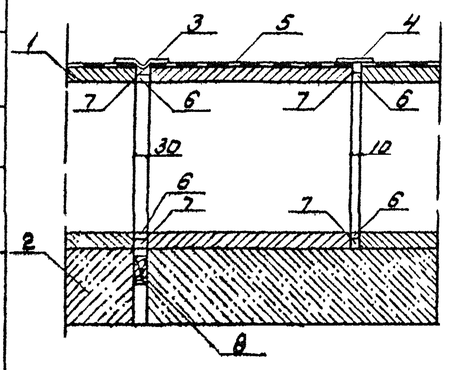

1 - звено трубы;
2 - секция фундамента;
3 - гидроизоляция деформационного шва;
4 - перекрытие стыка между звеньями;
5 - гидроизоляция звена;
6 - расшивка цементно-песчаным раствором;
7 - пакля, пропитанная битумом;
8 - деревянная прокладка толщиной 3см, пропитанная битумом.

Гидроизоляция звена оголовка

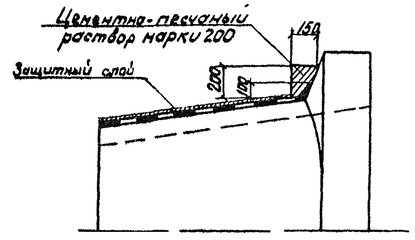

Устройства оклеечной гидроизоляции

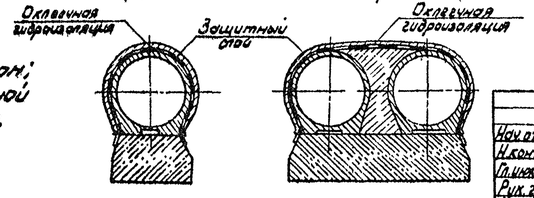

1. Гидроизоляция труб принята в соответствии с „Инструкцией по устройству гидроизоляции конструкций мостов и труб на железных, автомобильных и городских дорогах" (ВСН 32-81).
2. Гидроизоляция стыков секций и звеньев труб производится полосой оклеечной гидроизоляции шириной 0,25м.
3. Узел сопряжения гидроизоляций стыка звеньев оголовка и тела трубы см. на документе 3.501.1-144.0-1 17.

Нач.отд	Ткаченко		3.501.1-144.0-1 05		
Н.контр	Миронова		Гидроизоляция труб	Стадия	Лист	Листов
Гл.инж.пр	Клейнер			Р		7
Рук.гр	Беляева			Ленгипротрансмост		
Ст.техник	Корн					

1313/2 | 7

Согласовано
Инв.№ подл. | Подп. и дата | Взам.инв.№

При сооружении труб до отсыпки насыпи

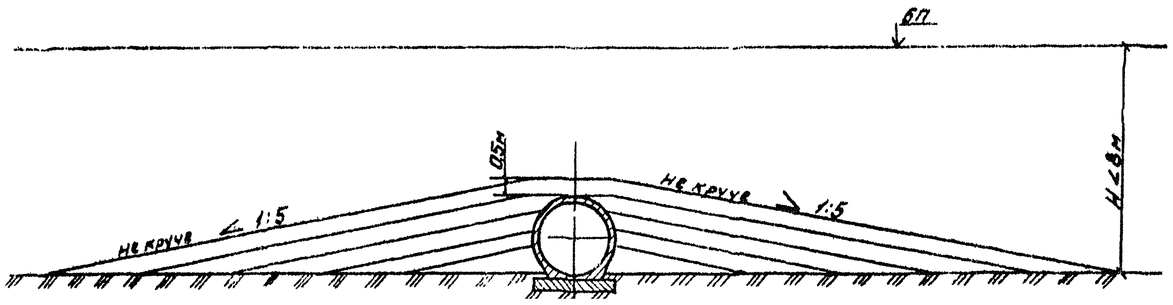

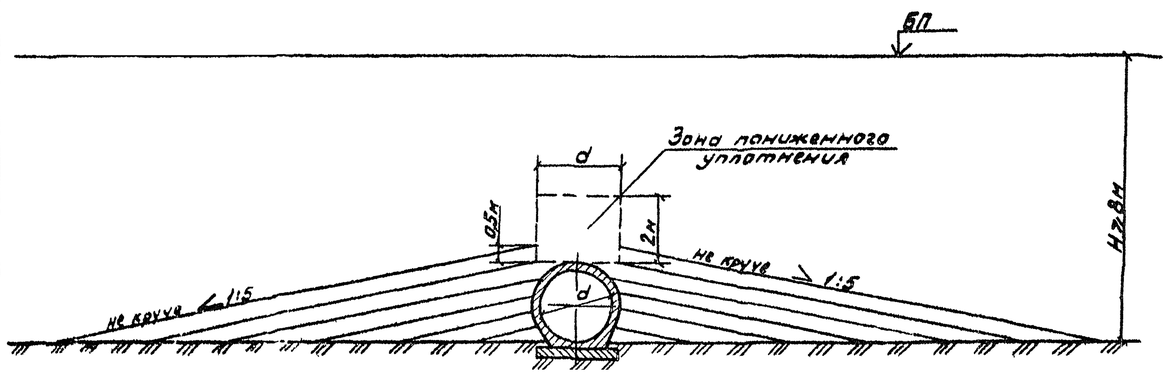

При сооружении труб в проголах насыпи

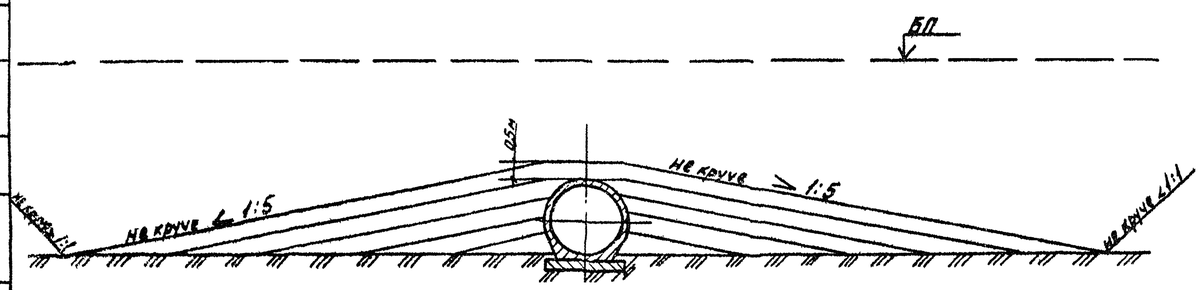

1. На документе показаны схемы засыпки трубы грунтом с целью обеспечения сохранности её конструкции и изоляции.
2. Работы выполняются строительной организацией, сооружающей трубу, сразу после приемки трубы, в соответствии с „Инструкцией на изготовление, строительство и засыпку сборных бетонных и железобетонных водопропускных труб" (ВСН 81-80) Минтрансстроя.
3. Отсыпка производится на высоту до 0,5м над верхом трубы, или до бровки насыпи, мягким, хорошо уплотняемым грунтом одновременно с обеих сторон слоями толщиной 15-65см, в зависимости от грунтоуплотняющих средств и вида используемого грунта, с тщательным уплотнением каждого слоя.
Особое внимание следует обращать на качество уплотнения грунта в труднодоступных местах-нижних четвертях звеньев трубы. Превышение уровня засыпки с одной стороны трубы допускается не более, чем на один слой.
4. Последующая засыпка трубы производится в соответствии с технологией, принятой для отсыпки земляного полотна.
5. Движение транспортных средств вдоль трубы при засыпке над верхом её до 0,5м разрешается на расстоянии не менее 1,0м от боковых стенок трубы.
6. При высоте засыпки, равной высоте звена плюс 0,5м, разрешается переезд транспортных средств через трубу.
7. При засыпке труб в зимнее время надлежит руководствоваться требованиями, изложенными в „Инструкции на изготовление, строительство и засыпку бетонных и железобетонных водопропускных труб" (ВСН 81-80) Минтрансстроя.

Согласовано:

Нач.отд	Ткаченко		
Н.контр	Миронова		
Гл.инж.пр	Клейнер		
Рук.гр.	Беляева		
Ст.техник	Коен		

1313/2 | 8

3.501.1-144.0-1 06

Засыпка труб

Стадия	Лист	Листов
Р		

Ленгипротрансмост

Наименование и эскиз	Отверстие трубы, см	δ, см	Марка блока	Габаритные размеры a×b×c, см	Объем блока, м³	Расход арматуры на блок, кг ГОСТ 5781-82			Масса блока, т	Примечание
						A-I	A-III	Всего		
Звенья средней части 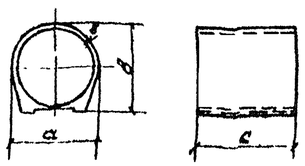	100	10	ЗКП 1.200	120×121×200	0,80	19,9	61,5	81,4	2,0	Бетон класса В30, водонепроницаемостью W6, морозостойкостью F200; F300
			ЗКП1.300	120×121×300	1,20	30,0	91,5	121,5	3,0	
		12	ЗКП2.200	124×125×200	0,96	20,6	62,6	83,2	2,4	
			ЗКП2.300	124×125×300	1,44	31,2	93,2	124,4	3,6	
	125	12	ЗКП3.200	149×150×200	1,22	20,6	76,6	97,2	3,1	
			ЗКП3.300	149×150×300	1,83	31,2	114,0	145,2	4,6	
		14	ЗКП4.200	153×154×200	1,38	22,8	91,5	114,3	3,5	
			ЗКП4.300	153×154×300	2,07	34,4	136,3	170,7	5,2	
	150	14	ЗКП5.200	178×179×200	1,70	26,9	91,6	118,5	4,3	
			ЗКП5.300	178×179×300	2,55	40,3	136,4	176,7	6,4	
		16	ЗКП6.200	182×183×200	1,90	32,5	134,0	166,5	4,8	
			ЗКП6.300	182×183×300	2,85	48,8	199,9	248,7	7,1	
		22	ЗКП7.200	194×195×200	2,62	36,8	216,8	253,6	6,6	
			ЗКП7.300	194×195×300	3,93	55,2	323,4	378,6	9,8	
	200	16	ЗКП8.200	232×233×200	2,64	41,9	171,8	213,7	6,6	
			ЗКП8.300	232×233×300	3,96	62,6	254,9	317,5	9,9	
		20	ЗКП9.200	240×241×200	3,22	44,7	265,0	309,7	8,1	
			ЗКП9.300	240×241×300	4,83	66,8	393,1	459,9	12,1	
		24	ЗКП10.200	248×249×200	3,82	90,3	542,2	632,5	9,6	
			ЗКП10.300	248×249×300	5,73	136,3	807,0	943,3	14,3	
Фундаментные плиты 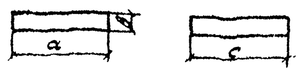	100; 125; 150; 200	—	N 42	201×20×201	0,81	39,9	—	39,9	2,0	Серия 3.501-104, часть 3
			N 43	150×20×201	0,60	29,9	—	29,9	1,5	
			N 44	125×20×201	0,50	26,0	—	26,0	1,3	
			N 45	150×20×150	0,45	22,4	—	22,4	1,1	
			N 46	125×20×150	0,38	19,7	—	19,7	1,0	
Блоки фундаментов 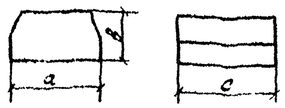	100	—	Ф 1.300	120×70×300	2,40	8,8	—	8,8	5,8	Бетон класса В20, морозостойкостью F100; F200
			Ф 1.400	120×70×401	3,20	17,4	—	17,4	7,7	
	125	—	Ф 2.300	150×70×300	2,97	12,4	—	12,4	7,1	
			Ф 2.400	150×70×401	3,96	17,6	—	17,6	9,5	
	150	—	Ф 3.300	190×70×300	3,69	17,4	—	17,4	8,9	
			Ф 3.400	190×70×401	4,92	24,8	—	24,8	11,8	
	200	—	Ф 4.300	250×70×300	4,83	24,8	—	24,8	11,6	
			Ф 4.400	250×70×401	6,44	34,8	—	34,8	15,5	

Марка блока состоит из буквенно-цифровых групп:
первая группа – сокращенное название блока, обозначение т/п, порядковый номер и его длины в см;
вторая группа – характеристики температуры района эксплуатации, морозостойкости и т.п.
Пример условного обозначения:

ЗКП6.200 – звено круглое с плоским опиранием внутренним диаметром 1.5 м, толщиной стенки 16 см и длиной 200 см при расчетной температуре наружного воздуха минус 10°С и выше с морозостойкостью F200, а при температуре от минус 10°С до минус 40°С с морозостойкостью F300 добавляется индекс 1, например ЗКП6.200-F1.

Нач.отд.	Ткачук		3.501.1-144.0-1 07			
Н.сектора	Мирчевская		Номенклатура блоков средней части трубы	Стадия	Лист	Листов
Гл.инж.пр.	Брейнер			Р		1
Рукр.	Теплова			Ленгипротрансмост		
Ст.инж.	Чупраненко					
Стажер	Кан					

Согласовано

Инв. № подл. | Подп. и дата | Взам. инв. №

1313/2 | 9

Наименование и эскиз	Отверстие трубы, см	δ, см	Марка блока	Габаритные размеры a×в×c, см	Объем блока, м³	Расход арматуры на блок, кг ГОСТ 5781-82 А-I	А-III	Всего	Масса блока, т	Примечание
Звенья оголовков 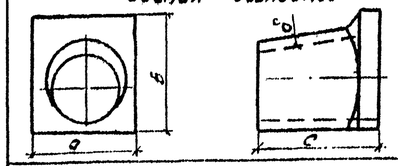	100	10	ЗКП11.170	142×171×170	1,09	22,8	63,2	36,0	2,7	Бетон класса В30, водонепроницаемостью W6, морозостойкостью F200; F300.
	125	12	ЗКП12.170	176×205×170	1,60	24,7	78,8	103,5	4,0	
	150	14	ЗКП13.170	210×239×170	2,21	31,4	94,5	125,9	5,5	
	200	16	ЗКП14.170	274×303×170	3,40	45,4	153,4	198,8	8,5	
Откосные стенки 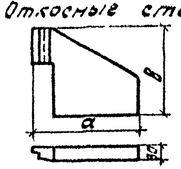	100;125	—	СТ2л(п)	220×247×30	1,16	48,4	—	48,4	2,9	Бетон класса В30, морозостойкостью F200; F300.
	125;150		СТ3л(п)	322×311×30	2,08	88,5	—	88,5	5,2	
			N108л(п)	270×303×30	1,75	83,7	—	83,7	4,4	Серия 3.501-104, часть 3
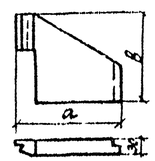	200	—	N58л(п)	277×415×30	2,59	118,8	—	118,8	6,5	Серия 3.501-104, часть 3
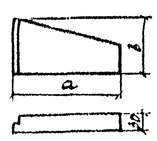			N59л(п)	175×279×30	1,13	53,3	—	53,3	2,8	
Блоки фундаментов 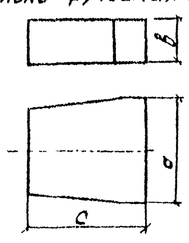	100	—	Ф5	152×70×170	1,67	6,0	—	6,0	4,0	Бетон класса В20, морозостойкостью F100; F200
	125		Ф6	186×70×170	1,92	8,8	—	8,8	4,6	
	150		Ф7	220×70×170	2,43	8,8	—	8,8	5,9	
	200		Ф8	284×70×170	3,15	17,4	—	17,4	7,6	
Фундаментные плиты 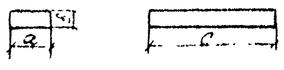	100;125; 150;200	—	N18	50×20×95	0,10	5,9	—	5,9	0,3	Серия 3.501-104, часть 3
			N19	50×20×190	0,19	9,9	—	9,9	0,5	
			N20	50×20×240	0,24	12,9	—	12,9	0,6	

Пример условного обозначения марки блока: СТ2л(п)

СТ – стенка откосная,

2 – типоразмер включающий габаритные размеры и область применения изделия,

л – любая, обозначающая отдаленность (по отношению к оси трубы) установки изделия в сооружении.

(п) – обозначение марки в зеркальном отражении.

В марку такого же блока при расчетной температуре наружного воздуха от минус 10°С до минус 40°С с морозостойкостью F300 добавляется индекс F, например, СТ2л(п)-F.

Нач.отд	Ткаченко		
Н.контр.	Мурашова		
Гл.инж.пр.	Клейнер		
Рук.гр.	Беляева		
Ст.инж.	Чугунова		
Ст.техник	Коен		

1313/2 10

3.501.1-144.0-1 08

Номенклатура блоков оголовков

Стадия	Лист	Листов
Р		

Ленгипротрансмост

Согласовано

Взам. инв. №

Подпись и дата

Инв. № подл.

Марка	Обозначение	Наименование	Кол. на секцию 3,0м для отв.												Кол. на секцию 4,01м для отв.												Кол. на секцию 5,01м для отв.											Масса ед., т	Примечание
			1,0	2×1,0	3×1,0	1,25	2×1,25	3×1,25	1,5	2×1,5	3×1,5	2,0	2×2,0	3×2,0	1,0	2×1,0	3×1,0	1,25	2×1,25	3×1,25	1,5	2×1,5	3×1,5	2,0	2×2,0	3×2,0	1,0	2×1,0	3×1,0	1,25	2×1,25	3×1,25	1,5	2×1,5	3×1,5	2,0	2×2,0	3×2,0		
		Первая расчетная высота насыпи																																					
ЗКП1.200	3.501.1-144.1 01.00.00	Звено средней части	—	—	—	—	—	—	—	—	—	—	—	—	2	4	6	—	—	—	—	—	—	—	—	—	1	2	3	—	—	—	—	—	—	—	—	—	2,0	
ЗКП1.300	3.501.1-144.1.01.00.00	То же	1	2	3	—	—	—	—	—	—	—	—	—	—	—	—	—	—	—	—	—	—	—	—	—	1	2	3	—	—	—	—	—	—	—	—	—	3,0	
ЗКП3.200	3.501.1-144.1.01.00.00	"	—	—	—	—	—	—	—	—	—	—	—	—	—	—	—	2	4	6	—	—	—	—	—	—	—	—	—	1	2	3	—	—	—	—	—	—	3,1	
ЗКП3.300	3.501.1-144.1 01.00.00	"	—	—	—	1	2	3	—	—	—	—	—	—	—	—	—	—	—	—	—	—	—	—	—	—	—	—	—	1	2	3	—	—	—	—	—	—	4,6	
ЗКП5.200	3.501.1-144.1.01.00.00	"	—	—	—	—	—	—	—	—	—	—	—	—	—	—	—	—	—	—	2	4	6	—	—	—	—	—	—	—	—	—	1	2	3	—	—	—	4,3	
ЗКП5.300	3.501.1-144.1.01.00.00	"	—	—	—	—	—	—	1	2	3	—	—	—	—	—	—	—	—	—	—	—	—	—	—	—	—	—	—	—	—	—	1	2	3	—	—	—	6,4	
ЗКП8.200	3.501.1-144.1 01.00.00	"	—	—	—	—	—	—	—	—	—	—	—	—	—	—	—	—	—	—	—	—	—	2	4	6	—	—	—	—	—	—	—	—	—	1	2	3	6,6	
ЗКП8.300	3.501.1-144.1.01.00.00	"	—	—	—	—	—	—	—	—	—	1	2	3	—	—	—	—	—	—	—	—	—	—	—	—	—	—	—	—	—	—	—	—	—	1	2	3	9,9	
		Вторая расчетная высота насыпи																																					
ЗКП2.200	3.501.1-144.1 01.00.00	Звено средней части	—	—	—	—	—	—	—	—	—	—	—	—	2	4	6	—	—	—	—	—	—	—	—	—	1	2	3	—	—	—	—	—	—	—	—	—	2,4	
ЗКП2.300	3.501.1-144.1 01.00.00	То же	1	2	3	—	—	—	—	—	—	—	—	—	—	—	—	—	—	—	—	—	—	—	—	—	1	2	3	—	—	—	—	—	—	—	—	—	3,6	
ЗКП4.200	3.501-1-144.1 01.00.00	"	—	—	—	—	—	—	—	—	—	—	—	—	—	—	—	2	4	6	—	—	—	—	—	—	—	—	—	1	2	3	—	—	—	—	—	—	3,5	
ЗКП4.300	3.501-1-144.1 01.00.00	"	—	—	—	1	2	3	—	—	—	—	—	—	—	—	—	—	—	—	—	—	—	—	—	—	—	—	—	1	2	3	—	—	—	—	—	—	5,2	
ЗКП6.200	3.501.1-144.1 01.00.00	"	—	—	—	—	—	—	—	—	—	—	—	—	—	—	—	—	—	—	2	4	6	—	—	—	—	—	—	—	—	—	1	2	3	—	—	—	4,8	
ЗКП6.300	3.501.1-144.1 01.00.00	"	—	—	—	—	—	—	1	2	3	—	—	—	—	—	—	—	—	—	—	—	—	—	—	—	—	—	—	—	—	—	1	2	3	—	—	—	7,1	
ЗКП9.200	3.501.1-144.1 01.00.00	"	—	—	—	—	—	—	—	—	—	—	—	—	—	—	—	—	—	—	—	—	—	2	4	6	—	—	—	—	—	—	—	—	—	1	2	3	8,1	
ЗКП9.300	3.501.1.-144.1 01.00.00	"	—	—	—	—	—	—	—	—	—	1	2	3	—	—	—	—	—	—	—	—	—	—	—	—	—	—	—	—	—	—	—	—	—	1	2	3	12,1	
		Третья расчетная высота насыпи																																					
ЗКП7.200	3.501.1-144.1 01.00.00	Звено средней части	—	—	—	—	—	—	—	—	—	—	—	—	—	—	—	—	—	—	2	4	6	—	—	—	—	—	—	—	—	—	1	2	3	—	—	—	6,6	
ЗКП7.300	3.501.1-144.1 01.00.00	То же	—	—	—	—	—	—	1	2	3	—	—	—	—	—	—	—	—	—	—	—	—	—	—	—	—	—	—	—	—	—	1	2	3	—	—	—	9,8	
ЗКП10.200	3.501.1-144.1 01.00.00	"	—	—	—	—	—	—	—	—	—	—	—	—	—	—	—	—	—	—	—	—	—	2	4	6	—	—	—	—	—	—	—	—	—	1	2	3	9,6	
ЗКП10.300	3.501.1-144.1 01.00.00	"	—	—	—	—	—	—	—	—	—	1	2	3	—	—	—	—	—	—	—	—	—	—	—	—	—	—	—	—	—	—	—	—	—	1	2	3	14,3	
		Фундамент типа 1*)																																					
N42	3.501-104, часть 3	Плита фундамента	—	—	—	—	—	—	—	—	—	—	—	—	—	—	—	—	—	—	—	—	—	—	—	—	—	—	—	—	—	—	1	2	3	1	2	3	2,0	
N43	3.501-104, часть 3	То же	—	—	—	—	—	—	2	4	6	2	4	6	—	—	—	—	—	—	1	2	3	1	2	3	1	2	3	1	2	3	2	4	6	2	4	6	1,5	
N44	3.501-104, часть 3	"	—	—	—	—	—	—	—	—	—	—	—	—	—	—	—	—	—	—	2	4	6	2	4	6	—	—	—	—	—	—	—	—	—	—	—	—	1,3	
N45	3.501-104, часть 3	"	2	4	6	2	4	6	—	—	—	—	—	—	1	2	3	1	2	3	—	—	—	—	—	—	2	4	6	2	4	6	—	—	—	—	—	—	1,1	
N46	3.501-104, часть 3	"	—	—	—	—	—	—	—	—	—	—	—	—	2	4	6	2	4	6	—	—	—	—	—	—	—	—	—	—	—	—	—	—	—	—	—	—	1,0	
		Фундамент типа 2																																					
Ф1.300	3.501.1-144.1 06.00.00	Блок фундамента	1	2	3	—	—	—	—	—	—	—	—	—	—	—	—	—	—	—	—	—	—	—	—	—	—	—	—	—	—	—	—	—	—	—	—	—	6,8	
Ф1.400	3.501.1-144.1 06.00.00	То же	—	—	—	—	—	—	—	—	—	—	—	—	1	2	3	—	—	—	—	—	—	—	—	—	—	—	—	—	—	—	—	—	—	—	—	—	7,7	
Ф2.300	3.501.1-144.1 06.00.00	"	—	—	—	1	2	3	—	—	—	—	—	—	—	—	—	—	—	—	—	—	—	—	—	—	—	—	—	—	—	—	—	—	—	—	—	—	7,1	
Ф2.400	3.501.1-144.1 06.00.00	"	—	—	—	—	—	—	—	—	—	—	—	—	—	—	—	1	2	3	—	—	—	—	—	—	—	—	—	—	—	—	—	—	—	—	—	—	9,5	
Ф3.300	3.501.1-144.1 06.00.00	"	—	—	—	—	—	—	1	2	3	—	—	—	—	—	—	—	—	—	—	—	—	—	—	—	—	—	—	—	—	—	—	—	—	—	—	—	8,9	
Ф3.400	3.501.1-144.1 06.00.00	"	—	—	—	—	—	—	—	—	—	—	—	—	—	—	—	—	—	—	1	2	3	—	—	—	—	—	—	—	—	—	—	—	—	—	—	—	11,8	
Ф4.300	3.501.1-144.1 06.00.00	"	—	—	—	—	—	—	—	—	—	1	2	3	—	—	—	—	—	—	—	—	—	—	—	—	—	—	—	—	—	—	—	—	—	—	—	—	11,6	
Ф4.400	3.501.1-144.1 06.00.00	"	—	—	—	—	—	—	—	—	—	—	—	—	—	—	—	—	—	—	—	—	—	1	2	3	—	—	—	—	—	—	—	—	—	—	—	—	15,5	

*) Количество блоков фундамента типа 1 приведено для труб под первую и вторую расчетные высоты насыпи

Отверстие трубы, м	Расчетная высота насыпи, м		
	Первая	Вторая	Третья
1,0	до 3,0	3,1-6,0	—
1,25	до 3,0	3,1-7,0	—
1,5	до 3,0	3,1-8,0	8,1-20,0
2,0	до 3,0	3,1-8,0	8,1-20,0

Разработано:
Согласовано:

Нач.отд.	Ткаченко		
Н.контр.	Миронова		
Гл.инж.пр.	Клейнер		
Рук.гр.	Беляева		
Ст.инж.	Чуранова		
Ст.техник	Корн		

1313/2 11

3.501.1-144.0-1 09

Спецификация блоков на секцию средней части трубы.

Стадия	Лист	Листов
Р		

Ленгипротрансмост

Отверстие, м	Высота насыпи, м	Толщина звена, см	Звенья железобетон: Бетон В30, м³	Арматура ГОСТ 5781-82, кг*): Л-III	Арматура ГОСТ 5781-82, кг*): Л-I	Оклеечная гидроизоляция, м²	Конопатка швов, пакля, кг	Тип фундамента 1: Подготовка из щебня или гравия, м³	Плиты фундамента железобетон: Бетон В20, м³	Плиты фундамента железобетон: Арматура ГОСТ 5781-82 Л-I, кг	Заполнение пазух: Бетон В7,5, м³	Цементный раствор М150, м³	Всего кладки (включая звенья), м³	Рытье котлована, м³	Засыпка котлована, м³	2: Подготовка из щебня или гравия, м³	Блоки фундамента: Бетон В20, м³	Блоки фундамента: Арматура ГОСТ 5781-82 Л-I, кг*)	Заполнение пазух: Бетон В7,5, м³	Цементный раствор М150, м³	Всего кладки (включая звенья), м³	Рытье котлована, м³	Засыпка котлована, м³	3: Подготовка из щебня или гравия, м³	Монолитный бетон фундамента В20, м³	Заполнение пазух: Бетон В7,5, м³	Цементный раствор М150, м³	Всего кладки (включая звенья), м³	Рытье котлована, м³	Засыпка котлована, м³
1,0	до 3,0	10	0,40	30,8	10,0	3,7	0,57	0,20	0,30	15,4	—	0,1	0,80	1,0	0,3	0,17	0,80	2,9	—	0,1	1,30	2,4	1,3	0,22	0,80	—	0,1	1,30	2,9	1,8
	3,1-6,0	12	0,48	31,3	10,3	3,8	0,62	0,20	0,30	15,4	—	0,1	0,88	1,1	0,4	0,17	0,80	2,9	—	0,1	1,38	2,5	1,4	0,22	0,80	—	0,1	1,38	3,0	1,9
2×1,0	до 3,0	10	0,80	61,6	20,0	5,2	1,14	0,35	0,61	30,8	0,7	0,2	2,31	1,7	0,4	0,32	1,60	5,9	1,00	0,2	3,60	3,8	1,3	0,36	1,78	0,6	0,2	3,38	4,2	1,8
	3,1-6,0	12	0,96	62,6	20,6	5,3	1,24	0,35	0,61	30,8	0,6	0,2	2,37	1,8	0,4	0,32	1,60	5,9	0,90	0,2	3,66	3,9	1,4	0,36	1,78	0,5	0,2	3,44	4,3	1,9
3×1,0	до 3,0	10	1,20	92,4	30,0	6,7	1,71	0,51	0,91	46,2	1,5	0,2	3,81	2,3	0,4	0,48	2,40	8,8	2,00	0,2	5,80	5,2	1,3	0,51	2,83	1,2	0,2	5,43	5,6	1,8
	3,1-6,0	12	1,44	93,9	30,9	6,9	1,86	0,51	0,91	46,2	1,4	0,2	3,95	2,4	0,4	0,48	2,40	8,8	2,00	0,2	6,04	5,4	1,4	0,51	2,83	1,1	0,2	5,57	5,7	1,9
1,25	до 3,0	12	0,61	38,3	10,3	4,4	0,76	0,20	0,30	15,4	—	0,1	1,01	1,1	0,4	0,20	0,99	4,1	—	0,1	1,70	2,8	1,4	0,25	0,99	—	0,1	1,70	3,2	1,9
	3,1-7,0	14	0,69	45,8	11,4	4,5	0,78	0,20	0,30	15,4	—	0,1	1,09	1,1	0,4	0,20	0,99	4,1	—	0,1	1,78	2,8	1,5	0,25	0,99	—	0,1	1,78	3,3	2,0
2×1,25	до 3,0	12	1,22	76,6	20,6	6,3	1,52	0,39	0,61	30,8	1,1	0,2	3,13	1,9	0,3	0,39	1,98	8,3	1,40	0,2	4,81	4,5	1,4	0,43	2,25	0,9	0,2	4,57	4,9	1,9
	3,1-7,0	14	1,38	91,6	22,8	6,4	1,56	0,39	0,61	30,8	1,1	0,2	3,29	2,0	0,4	0,39	1,98	8,3	1,40	0,2	4,97	4,6	1,5	0,43	2,25	0,9	0,2	4,73	5,0	2,0
3×1,25	до 3,0	12	1,83	114,9	30,9	8,2	2,28	0,58	0,91	46,2	2,3	0,3	5,34	2,7	0,3	0,58	2,97	12,4	2,70	0,3	7,81	6,3	1,4	0,61	3,51	1,8	0,3	7,44	6,6	1,9
	3,1-7,0	14	2,07	137,4	34,2	8,3	2,34	0,58	0,91	46,2	2,3	0,3	5,58	2,9	0,4	0,58	2,97	12,4	2,70	0,3	8,05	6,4	1,5	0,61	3,51	1,8	0,3	7,68	6,8	2,0
1,5	до 3,0	14	0,85	45,8	13,5	5,2	0,93	0,25	0,40	20,4	—	0,1	1,35	1,4	0,5	0,24	1,23	5,8	—	0,1	2,18	3,2	1,6	0,29	1,23	—	0,1	2,18	3,7	2,1
	3,1-8,0	16	0,95	67,0	16,3	5,3	0,98	0,25	0,40	20,4	—	0,1	1,45	1,4	0,5	0,24	1,23	5,8	—	0,1	2,28	3,3	1,6	0,29	1,23	—	0,1	2,28	3,8	2,1
	8,1-20,0	22	1,31	108,4	18,4	5,6	1,03	—	—	—	—	—	—	—	—	0,24	1,23	5,8	—	0,1	2,64	3,6	1,8	0,29	1,23	—	0,1	2,64	4,1	2,4
2×1,5	до 3,0	14	1,70	91,6	27,0	7,4	1,86	0,47	0,80	40,8	1,4	0,2	4,10	2,4	0,4	0,46	2,46	11,6	1,70	0,2	6,07	5,4	1,6	0,50	2,70	1,2	0,2	5,80	5,7	2,1
	3,1-8,0	16	1,90	134,0	32,6	7,5	1,96	0,47	0,80	40,8	1,4	0,2	4,30	2,5	0,5	0,46	2,46	11,6	1,70	0,2	6,27	5,5	1,6	0,50	2,70	1,2	0,2	6,00	5,9	2,1
	8,1-20,0	22	2,62	216,8	36,8	7,9	2,06	—	—	—	—	—	—	—	—	0,46	2,46	11,6	1,60	0,2	6,89	5,9	1,8	0,50	2,70	1,1	0,2	6,62	6,3	2,4
3×1,5	до 3,0	14	2,55	137,4	40,5	9,6	2,79	0,70	1,20	61,3	3,0	0,4	7,15	3,4	0,4	0,68	3,69	17,4	3,50	0,4	10,15	7,5	1,6	0,72	4,17	2,5	0,4	9,62	7,8	2,1
	3,1-8,0	16	2,85	201,0	48,9	9,7	2,94	0,70	1,20	61,3	3,0	0,4	7,45	3,6	0,5	0,68	3,69	17,4	3,50	0,4	10,45	7,7	1,6	0,72	4,17	2,5	0,4	9,92	8,0	2,1
	8,1-20,0	22	3,93	325,2	55,2	10,1	3,09	—	—	—	—	—	—	—	—	0,68	3,69	17,4	3,30	0,4	11,33	8,2	1,8	0,72	4,17	2,3	0,4	10,80	8,6	2,4
2,0	до 3,0	16	1,32	85,9	21,0	6,6	1,38	0,25	0,40	20,4	—	0,2	1,92	1,4	0,4	0,30	1,61	8,3	—	0,2	3,13	3,9	1,7	0,35	1,61	—	0,2	3,13	4,4	2,2
	3,1-8,0	20	1,61	132,5	22,4	6,8	1,91	0,25	0,40	20,4	—	0,2	2,21	1,6	0,5	0,30	1,61	8,3	—	0,2	3,42	4,1	1,9	0,35	1,61	—	0,2	3,42	4,6	2,4
	8,1-20,0	24	1,91	271,1	45,2	7,1	2,33	—	—	—	—	—	—	—	—	0,30	1,61	8,3	—	0,2	3,72	4,3	2,0	0,35	1,61	—	0,2	3,72	4,8	2,5
2×2,0	до 3,0	16	2,64	171,8	42,0	9,5	2,76	0,54	0,80	40,8	2,4	0,3	6,14	2,8	0,4	0,59	3,22	16,5	2,60	0,3	8,77	6,7	1,7	0,63	3,57	2,0	0,3	8,51	7,1	2,2
	3,1-8,0	20	3,22	265,0	44,8	9,7	3,82	0,54	0,80	40,8	2,4	0,3	6,72	3,1	0,5	0,59	3,22	16,5	2,60	0,3	9,35	7,0	1,9	0,63	3,57	2,0	0,3	9,09	7,5	2,4
	8,1-20,0	24	3,82	542,2	90,4	9,9	4,66	—	—	—	—	—	—	—	—	0,59	3,22	16,5	2,50	0,3	9,85	7,3	2,0	0,63	3,57	1,9	0,3	9,59	7,8	2,5
3×2,0	до 3,0	16	3,96	257,7	63,0	12,3	4,14	0,82	1,20	61,3	5,1	0,5	10,16	4,2	0,4	0,87	4,83	24,8	5,60	0,5	14,90	9,5	1,7	0,90	5,46	4,3	0,5	14,22	9,8	2,2
	3,1-8,0	20	4,83	397,5	67,2	12,5	5,73	0,82	1,20	61,3	4,9	0,5	11,43	4,6	0,5	0,87	4,83	24,8	5,40	0,5	15,57	9,9	1,9	0,90	5,46	4,2	0,5	14,89	10,2	2,4
	8,1-20,0	24	5,73	813,3	135,6	12,8	6,99	—	—	—	—	—	—	—	—	0,87	4,83	24,8	5,20	0,5	16,27	10,4	2,0	0,90	5,46	3,9	0,5	15,59	10,7	2,5

*) Расход арматуры определен для блока длиной 300 см.
**) Расход арматуры определен для звена длиной 200 см.

1313/2 | 12

3.501.1-144.0-1 10

Нач. отд.	Ткаченко		
Н. инж. пр.	Миронова		
Гл. инж. пр.	Клейнер		
Рук. гр.	Беляева		
Ст. инж.	Чупорнова		
Ст. техн.	Коен		

Объемы основных работ на 1 п.м. средней части трубы

Стадия	Лист	Листов
Р		1

Ленгипротрансмост

Согласовано | Инв. № подл. | Подпись и дата | Взам. инв. №

Тип 1

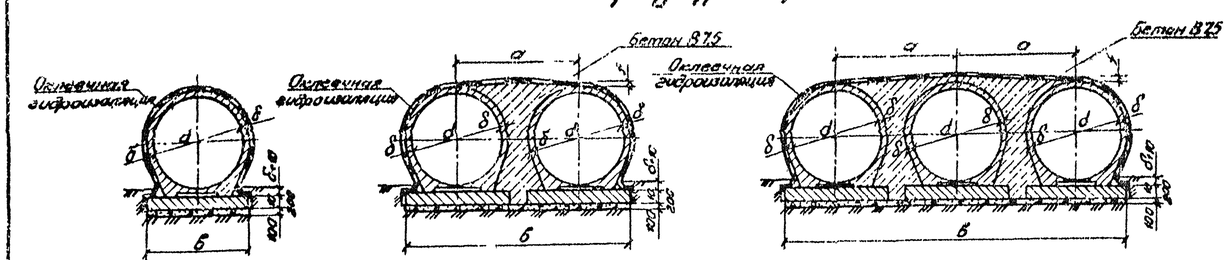

Тип 2

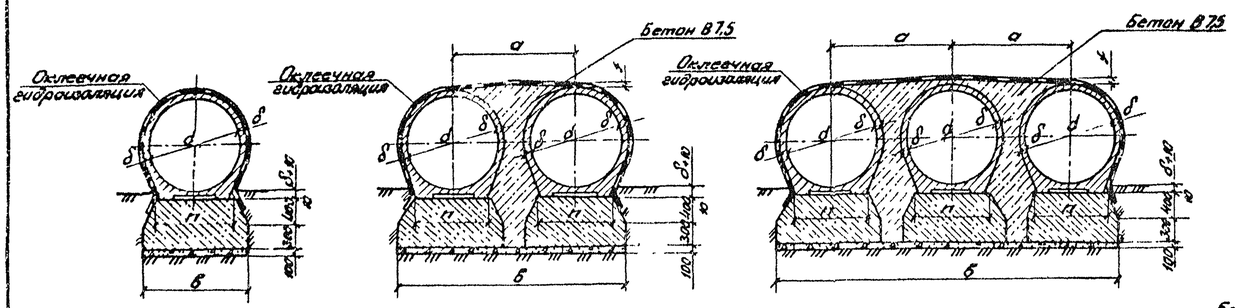

Тип 3

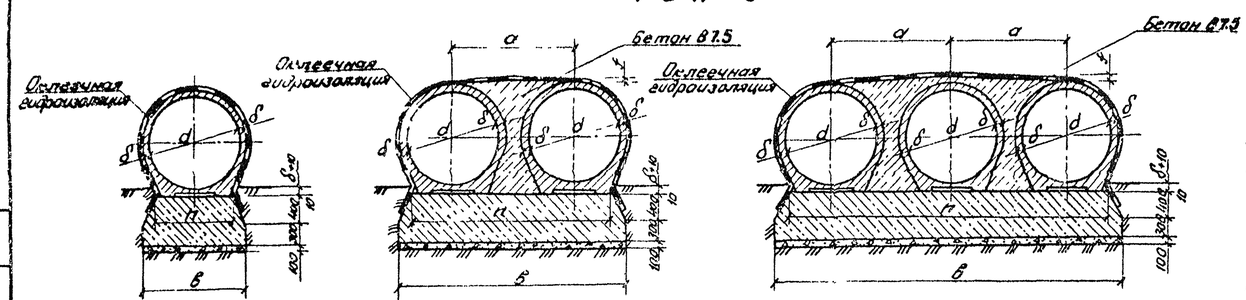

Секции труб

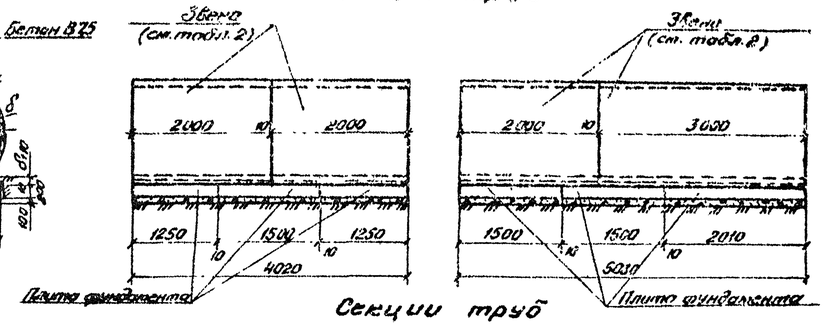

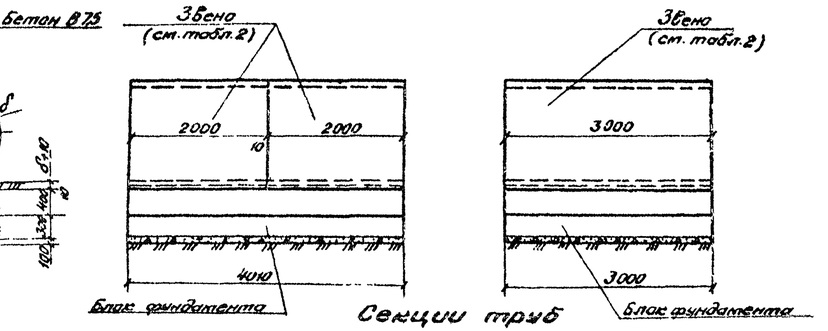

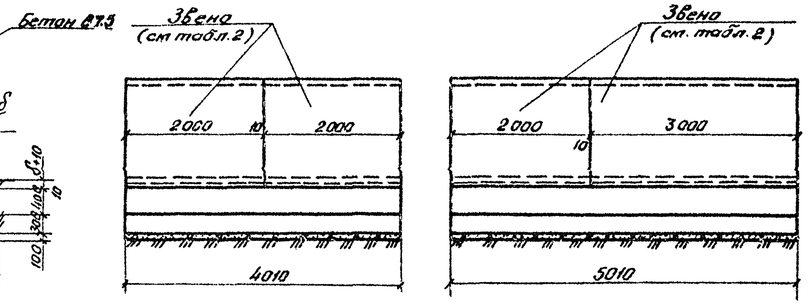

Размеры, см

Таблица 1

Отверстие трубы d, м	a*)	f	Фундаменты Тип 1 б	Тип 2 п	Тип 2 б	Тип 3 п	Тип 3 б
1,0	—	—	150	100	120	100	120
2×1,0	144	3	304	100	274	240	260
3×1,0		5	458	100	428	390	410
1,25	—	—	150	120	150	120	150
2×1,25	178	3	338	120	338	300	330
3×1,25		6	526	120	526	480	510

Продолжение табл 1

Отверстие трубы d, м	a*)	f	Фундаменты Тип 1 б	Тип 2 п	Тип 2 б	Тип 3 п	Тип 3 б
1,5	—	—	201	140	190	140	190
2×1,5	212	4	423	140	412	350	400
3×1,5		7	645	140	634	560	610
2,0	—	—	201	180	250	180	250
2×2,0	276	5	487	180	536	460	530
3×2,0		9	773	180	822	730	800

*) Размер приведен для фундамента типа 3, для фундаментов типа 1 и 2 размер „a" см. на докум. 3.501.1-144.0-1 14 и 3.501.1-144.0-1 15

Таблица 2

Отверстие трубы d, м	Марка звена	δ, см
1,0	ЗКП1.200; ЗКП1.300	10
	ЗКП2.200; ЗКП2.300	12
1,25	ЗКП3.200; ЗКП3.300	12
	ЗКП4.200; ЗКП4.300	14
1,5	ЗКП5.200; ЗКП5.300	14
	ЗКП6.200; ЗКП6.300	16
	ЗКП7.200; ЗКП7.300	22
2,0	ЗКП8.200; ЗКП8.300	16
	ЗКП9.200; ЗКП9.300	20
	ЗКП10.200; ЗКП10.300	24

Допускается применение секций длиной 3,0м из звеньев длиной так же 3,0м для труб с фундаментами типа 1 и типа 3, при этом в фундаменте типа 1 используются блоки длиной 1,5м.

1313/2 | 13

3.501.1-144.0-1 11

Нач. отд.	Ткаченко	
Н. контр.	Миронова	
Гл. инж. пр.	Клейнер	
Рук. гр.	Беляева	
Ст. инж.	Чупанова	
Ст. техн.	Коен	

Средняя часть трубы

Стадия	Лист	Листов
Р		1

Ленгипротрансгостр

Согласовано
Взамен инв. №
Подпись и дата
Инв. № подл.

Отверстие, м	Звенья железобетон: Бетон В 30, м³	Арматура ГОСТ 5781-82, кг: А-I	А-III	Откосные стенки железобетон: Бетон В 20, м³	Арматура А-I ГОСТ 5781-82, кг	Плиты фундамента железобетон: Бетон В 20, м³	Арматура А-I ГОСТ 5781-82, кг	Монолитный бетон фундамента, Бетон В 20, м³	Гравийно-песчаная подушка, м³	Цементный раствор М 150, м³	Оклеечная гидроизоляция, м²	Тип фундамента 1, 2: Рытье котлована, м³	Засыпка котлована, м³	Подготовка из щебня или гравия, м³	Щебень, пропитый цементным раствором, м³: Тип 1: щебень	Цемент-песчаный раствор М 150	Тип 2: щебень	Цемент-песчаный раствор М 150	Блоки фундамента: Бетон В 20, м³	Арматура А-I ГОСТ 5781-82, кг	Обмазочная гидроизоляция, м²	Неторцовые заделывается бетон В 20, м³	Заполнение пазух монолитным бетоном Бетон В 7,5, м³	Всего кладки, м³	Тип фундамента 3: Рытье котлована, м³	Засыпка котлована, м³	Подготовка из щебня или гравия, м³	Щебень, пропитый цементным раствором, м³: щебень	Цемент-песчаный раствор М 150	Монолитный бетон фундамента Бетон В 20, м³	Обмазочная гидроизоляция, м²	Заполнение пазух монолитным бетоном Бетон В 7,5, м³	Всего кладки, м³
1,00	1,09	22,8	63,2	2,32	96,8	0,38	19,8	0,81	0,9	0,1	5,2	38,8	29,8	0,7	0,94	0,2	0,38	0,1	3,34	12,0	16,1	—	—	8,24	34,5	25,4	0,5	0,29	0,1	3,24	16,1	—	8,04
2×1,00	2,18	45,6	126,4	2,32	96,8	0,38	19,8	1,48	1,5	0,1	7,2	47,9	31,5	1,0	2,13	0,4	0,88	0,2	6,68	24,0	17,5	0,12	1,32	14,98	42,1	25,9	0,8	0,60	0,1	6,38	17,5	0,73	13,67
3×1,00	3,27	68,4	189,6	2,32	96,8	0,38	19,8	2,15	2,2	0,1	9,1	55,9	32,3	1,3	3,34	0,7	1,37	0,3	10,02	36,0	18,9	0,24	2,64	21,82	49,2	25,7	1,0	0,94	0,2	9,62	18,9	1,46	19,50
1,25	1,60	24,7	78,8	3,50	167,4	0,48	25,8	1,26	1,5	0,1	6,3	51,7	39,6	0,9	1,16	0,2	0,48	0,1	3,84	17,6	23,4	—	—	10,98	51,9	38,7	0,6	0,60	0,1	4,62	23,4	—	11,66
2×1,25	3,20	49,4	157,6	3,50	167,4	0,48	25,8	2,25	2,5	0,1	8,7	63,5	41,9	1,7	2,63	0,5	1,08	0,2	7,68	35,2	25,2	0,14	1,90	19,75	63,3	39,7	0,9	1,32	0,3	9,24	25,2	1,21	20,28
3×1,25	4,80	74,1	236,4	3,50	167,4	0,48	25,8	3,25	3,5	0,1	11,1	74,4	43,3	2,4	4,09	0,8	1,68	0,3	11,52	52,8	27,1	0,28	3,80	28,53	73,8	39,8	1,3	2,04	0,4	13,86	27,1	2,42	28,81
1,50	2,21	31,4	94,5	4,16	177,0	0,58	31,6	1,81	2,2	0,1	7,4	54,9	33,6	1,1	1,39	0,3	0,57	0,1	4,86	17,6	29,7	—	—	14,02	47,3	32,2	0,7	0,40	0,1	4,61	29,7	—	13,57
2×1,50	4,42	62,8	189,0	4,16	177,0	0,58	31,6	3,20	3,7	0,1	10,3	67,9	40,9	1,6	3,12	0,6	1,28	0,3	9,72	35,2	32,1	0,17	2,50	25,45	58,5	31,9	1,1	0,84	0,2	9,13	32,1	1,71	23,50
3×1,50	6,63	94,2	283,5	4,16	177,0	0,58	31,6	4,59	5,3	0,2	13,1	80,7	42,1	2,0	4,85	1,0	1,99	0,4	14,58	52,8	34,5	0,34	5,00	37,08	70,0	31,6	1,6	1,30	0,3	13,75	34,5	3,42	33,63
2,00	3,40	45,4	153,4	7,44	344,2	0,86	45,6	3,30	4,3	0,1	9,4	85,2	61,7	1,6	1,81	0,4	0,74	0,1	6,30	34,8	44,9	—	—	21,80	86,0	60,9	1,0	1,05	0,2	7,32	44,9	—	22,62
2×2,00	6,80	90,8	306,8	7,44	344,2	0,86	45,6	5,71	7,2	0,1	13,2	105,3	64,3	2,9	4,04	0,8	1,66	0,3	12,60	69,6	48,4	0,22	3,84	38,37	105,7	61,9	1,5	2,23	0,4	14,63	48,4	2,85	38,79
3×2,00	10,20	136,2	460,2	7,44	344,2	0,86	45,6	8,12	10,1	0,2	16,9	125,3	66,9	4,2	6,27	1,2	2,57	0,5	18,90	104,4	51,9	0,44	7,68	55,04	125,0	62,8	2,1	3,36	0,7	21,84	51,9	5,70	55,06

Согласовано:
Взам. инв. №

Подпись и дата

Инв. № подл.

1313/2 | 14

Начальн.	Ткаченко		3.501.1-144.0-1 12
Н. контр.	Миронова		Объемы основных работ на оголовок с коническим звеном.
Гл. инж. пр.	Клейнер		Стадия: Р; Лист; Листов: 1
Рук. гр.	Беляева		Ленгипротрансмост
Ст. инж.	Чупарнова		
Инж.	Мулюкин		

Фасад

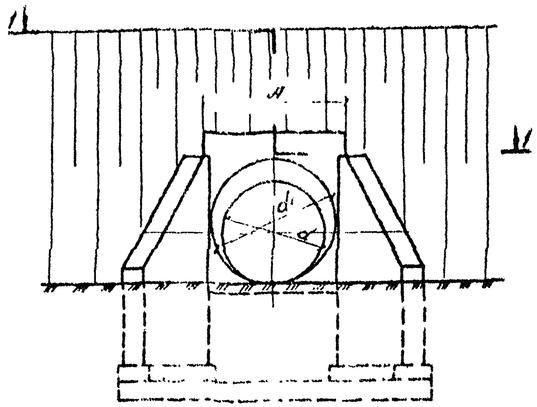

Разрез по оси трубы
(гидроизоляция не показана)

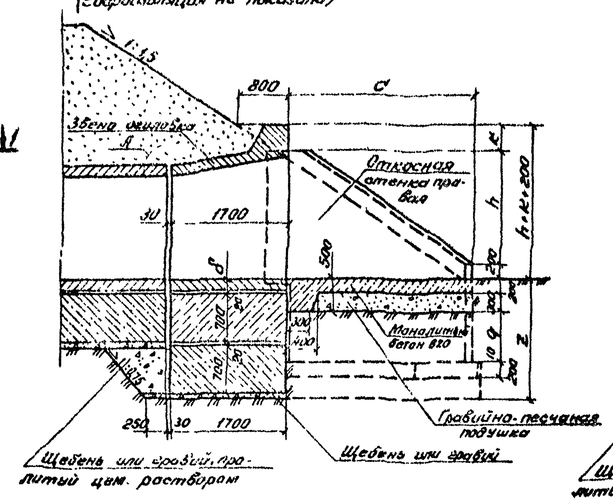

Разрез по оси трубы отв. 2,0м
(гидроизоляция не показана)

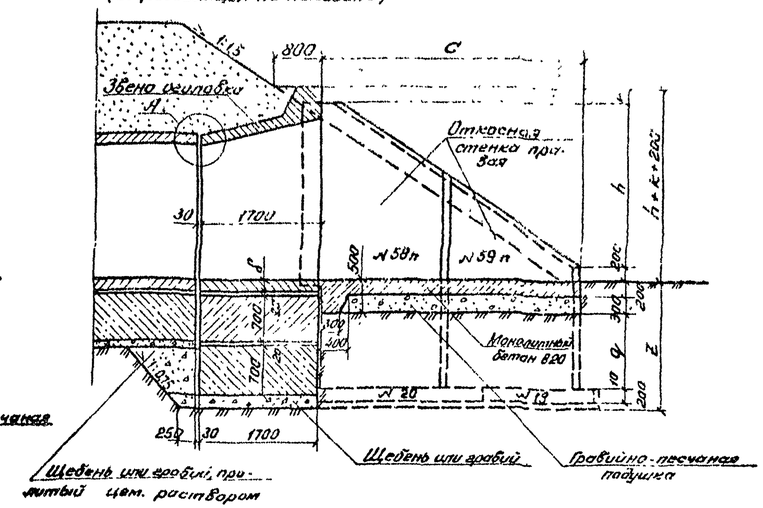

1-1

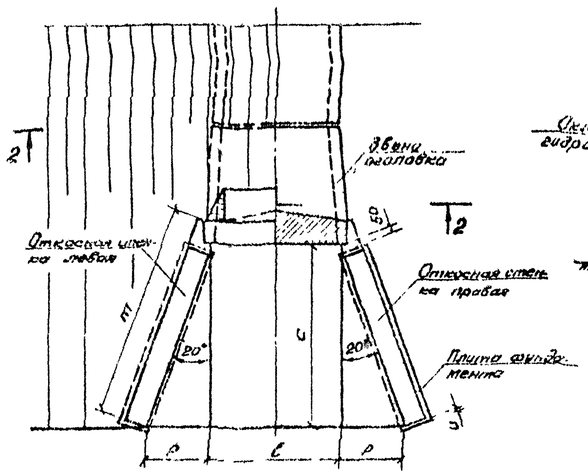

2-2
(насыпь не показана)

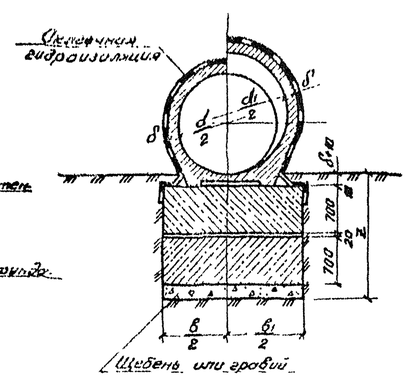

Размеры, см

d	d1	δ	A	b	b1	c	h	k	e	m	p	q	u	z
100	120	10	142	120	152	180	106	34	126	220	62	71	10	164
125	150	12	176	149	186	227	138	34	160	210	80	95	10	176
150	180	14	210	178	220	276	170	34	194	322	97	71	4	168
200	240	16	274	232	284	384	243	34	258	431	117	102	34	183

Спецификация блоков на оголовок

Марка	Обозначение	Наименование	Кол. на отв. 1,0	1,25	1,5	2,0	Масса ед.,т	Примечание
ЗКП 11.170	3.501.1-144.1 03.00.00	Звено оголовка	1	—	—	—	2,7	
ЗКП 12.170	3.501.1-144.1 03.00.00	Звено оголовка	—	1	—	—	4,0	
ЗКП 13.170	3.501.1-144.1 03.00.00	Звено оголовка	—	—	1	—	5,5	
ЗКП 14.170	3.501.1-144.1 03.00.00	Звено оголовка	—	—	—	1	8,5	
СТ 2л(п)	3.501.1-144.1 05.00.00	Откосная стенка	2	—	—	—	2,9	
№108л(п)	3.501-104, часть 3	Откосная стенка	—	2	—	—	4,4	
СТ 3л(п)	3.501.1-144.1 05.00.00	Откосная стенка	—	—	2	—	5,2	
№58л(п)	3.501-104, часть 3	Откосная стенка	—	—	—	2	6,5	
№59л(п)	3.501-104, часть 3	Откосная стенка	—	—	—	2	2,8	
ФБ	3.501.1-144.1 07.00.00	Блок фундамента	2	—	—	—	4,0	
ФБ	3.501.1-144.1 07.00.00	Блок фундамента	—	2	—	—	4,6	
Ф7	3.501.1-144.1 07.00.00	Блок фундамента	—	—	2	—	5,9	
Ф8	3.501.1-144.1 07.00.00	Блок фундамента	—	—	—	2	7,6	
№18	3.501-104, часть 3	Плита фундамента	—	—	2	—	0,3	
№19	3.501-104, часть 3	Плита фундамента	2	—	2	2	0,5	
№20	3.501-104, часть 3	Плита фундамента	—	2	—	2	0,6	

1. Марка бетона фундамента по морозостойкости должна быть не ниже F100, F200, плиты – F200; F300 в зависимости от климатического района строительства.
2. Узел „А" см. на документе 3.501.1-144.0-1.17.

Согласовано
Взам. инв. №
Подпись и дата
Инв. № подл.

Нач. пр.	Кочетов		
Нач. отд.	Морозов		
Гл. инж. пр.	Ковальчук		
Рук. гр.	Белов		
Ст. инж.	Цыгановский		
Ст. техн.	Коен		

3.501.1-144.0-1.13

Оголовок с коническим звеном одноочковой трубы на фундаментной плите 1и2

Стадия	Лист	Листов
Р		1

Ленинградгипротрансмост

1313/2 15

Фасад

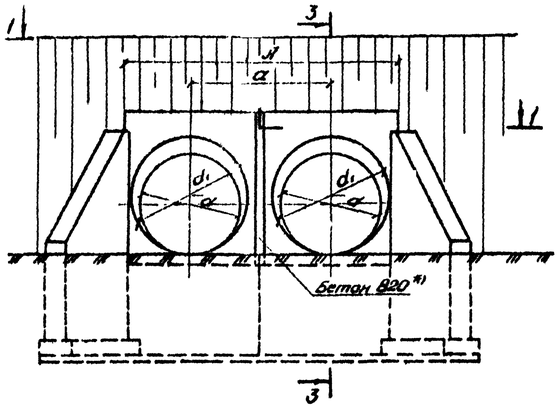

1-1

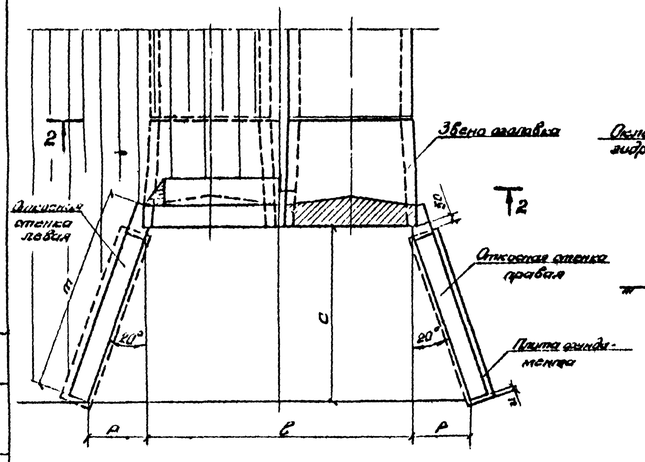

*) на длине 0,6м от торца звена

3-3
(гидроизоляция не показана)

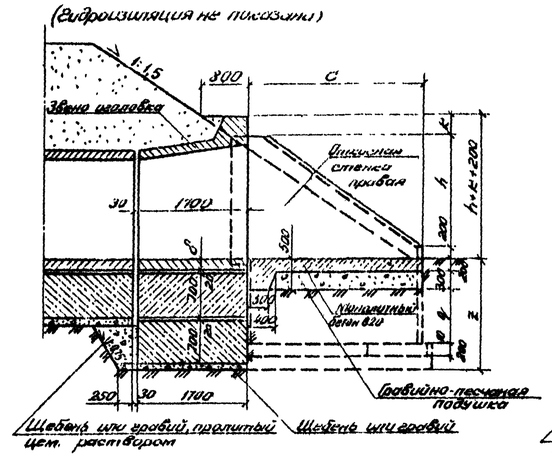

3-3 для отв. 2,0м
(гидроизоляция не показана)

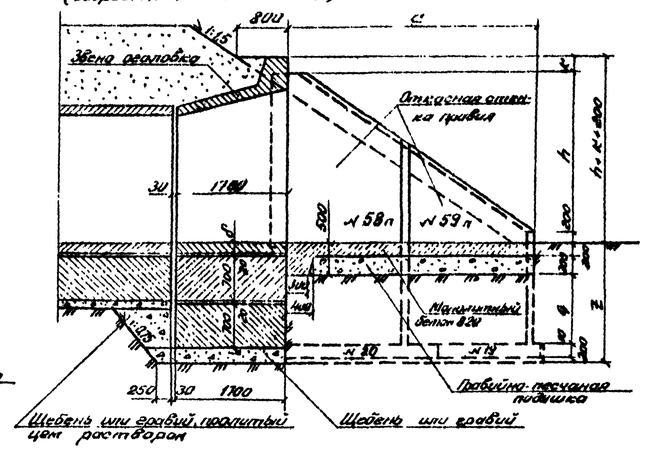

2-2
(насыпь не показана)

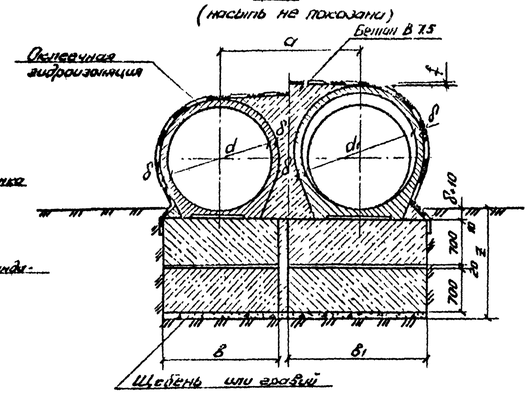

Размеры, см

d	d₁	δ	A	a	в	в₁	c	f	h	k	l	m	p	q	u	z
100	120	10	296	154	120	152	180	3	106	34	280	220	62	71	10	164
125	150	12	364	188	149	186	227	3	138	34	348	270	80	95	10	176
150	180	14	432	222	178	220	276	4	170	34	416	322	97	71	4	168
200	240	16	560	286	232	284	384	5	243	23	544	437	137	102	34	183

Спецификация блоков на оголовок

Марка	Обозначение	Наименование	Кол. на отв. 2,0	2,(2)	2,(5)	2,20	Масса ед., т	Примечание
ЗКП 11.170	3.501.1-144.1 03.00.00	Звено оголовка	2	—	—	—	2,7	
ЗКП 12.170	3.501.1-144.1 03.00.00	Звено оголовка	—	2	—	—	4,0	
ЗКП 13.170	3.501.1-144.1 03.00.00	Звено оголовка	—	—	2	—	5,5	
ЗКП 14.170	3.501.1-144.1 03.00.00	Звено оголовка	—	—	—	2	8,5	
Ст 2п(п)	3.501.1-144.1 05.00.00	Откосная стенка	2	—	—	—	2,9	
№ 10 2п(п)	3.501.1-104, часть 3	Откосная стенка	—	2	—	—	4,4	
Ст 3п(п)	3.501.1-144.1 05.00.00	Откосная стенка	—	—	2	—	5,2	
№ 58 п(п)	3.501-104, часть 3	Откосная стенка	—	—	—	2	6,5	
№ 59 п(п)	3.501-104, часть 3	Откосная стенка	—	—	—	2	2,8	
Ф 5	3.501.1-144.1 07.00.00	Блок фундамента	4	—	—	—	4,0	
Ф 6	3.501.1-144.1 07.00.00	Блок фундамента	—	4	—	—	4,6	
Ф 7	3.501.1-144.1 07.00.00	Блок фундамента	—	—	4	—	5,9	
Ф 8	3.501.1-144.1 07.00.00	Блок фундамента	—	—	—	4	7,6	
№ 18	3.501-104, часть 3	Плита фундамента	—	—	2	—	0,3	
№ 19	3.501-104, часть 3	Плита фундамента	2	—	2	2	0,5	
№ 20	3.501-104, часть 3	Плита фундамента	—	2	—	2	0,6	

Марка бетона фундамента по морозостойкости должна быть не ниже F100; F200, лотка – F200; F300 в зависимости от климатического района строительства

Нач отд	Ткаченко			3.501.1 144.0-1 14			
Н контр	Миронова			Оголовок с коническим звеном двухочковой трубы на фундаментах типа 1 и 2	Стадия	Лист	Листов
Инж. пр	Клейнер				Р		1
Рук. гр	Бедняева				Ленгипротранспост		
Гл. инж	Цуканова						
Ст. техн	Коен						

1313/2 16

Согласовано
Инв. № подл. | Подпись и дата | Взамен инв. №

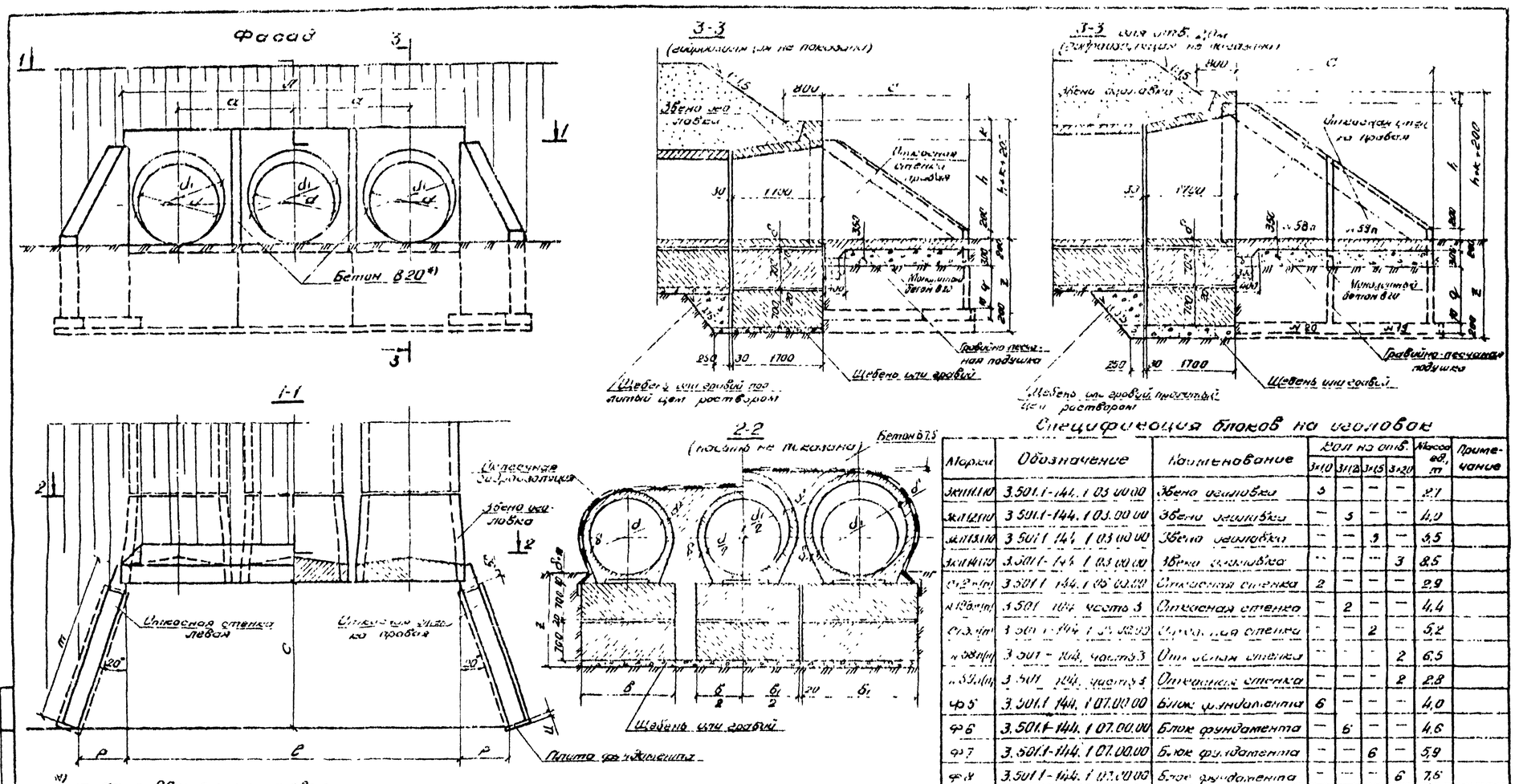

*) на длине 0,6 м от торца звена

Размеры, см

d	d_1	δ	A	a	b	b_1	c	f	h	k	l	m	p	q	u	z
100	120	10	350	104	120	152	180	5	106	34	434	220	62	11	10	164
125	150	12	552	188	149	186	227	6	138	34	536	210	80	95	10	176
150	180	14	654	222	178	220	216	7	170	34	638	322	97	71	4	168
200	240	16	846	286	232	284	384	9	243	23	830	437	137	102	34	183

Спецификация блоков на оголовок

Марка	Обозначение	Наименование	Кол. на опор. 3×10	3×12	3×15	3×20	Масса ед., т	Примечание
ЗК11.11.10	3.501.1-144.1.03.00.00	Звено оголовка	3	—	—	—	2,7	
ЗК12.12.10	3.501.1-144.1.03.00.00	Звено оголовка	—	3	—	—	4,0	
ЗК13.13.10	3.501.1-144.1.03.00.00	Звено оголовка	—	—	3	—	5,5	
ЗК14.14.10	3.501.1-144.1.03.00.00	Звено оголовка	—	—	—	3	8,5	
ОС2-4(п)	3.501.1-144.1.05.00.00	Отсыпная стенка	2	—	—	—	2,9	
№ 13б(п)	3.501-104, часть 3	Отсыпная стенка	—	2	—	—	4,4	
ОС3-4(п)	3.501-144.1.05.00.00	Отсыпная стенка	—	—	2	—	5,2	
№ 58(п)	3.501-104, часть 3	Отсыпная стенка	—	—	—	2	6,5	
№ 59(п)	3.501-104, часть 3	Отсыпная стенка	—	—	—	2	2,8	
Ф5	3.501.1-144.1.07.00.00	Блок фундамента	6	—	—	—	4,0	
Ф6	3.501.1-144.1.07.00.00	Блок фундамента	—	6	—	—	4,6	
Ф7	3.501.1-144.1.07.00.00	Блок фундамента	—	—	6	—	5,9	
Ф8	3.501.1-144.1.07.00.00	Блок фундамента	—	—	—	6	7,6	
№ 18	3.501-104, часть 3	Плита фундамента	—	—	2	—	0,3	
№ 19	3.501-104, часть 3	Плита фундамента	2	—	2	2	0,5	
№ 20	3.501-104, часть 3	Плита фундамента	—	2	—	2	0,6	

Марка бетона фундамента по морозостойкости должна быть не ниже F100; F200, плита F200; F300 в зависимости от климатического района строительства.

Нач. отд.	Ткаченко		3.501.1-144.0-1 15			
Н. контр.	Миронова		Оголовок с коническим звеном трехочковой трубы на фундаментах типа 1 и 2	Стадия	Лист	Листов
Гл. инж. пр.	Клейнер			Р		1
Рук. гр.	Беляева			Ленгипротрансмост		
Ст. инж.	Чулкова					
Ст. техн.	Коск					

1313/2 17

Согласовано

Инв. № подл. | Подпись и дата | Взам. инв. №

Отв. 1,0м

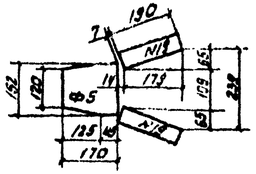

Отв 2×1,0м

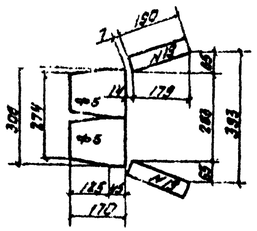

Отв. 3×1,0м

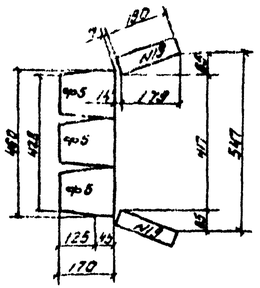

Отв. 1,25м

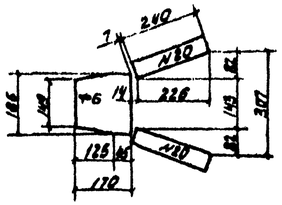

Отв. 2×1,25м

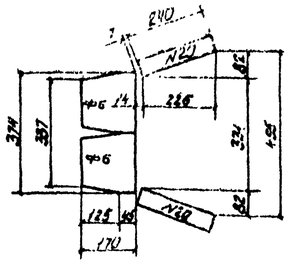

Отв 3×1,25м

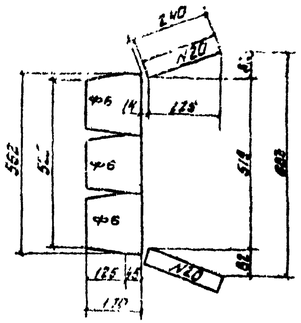

Отв. 1,5м

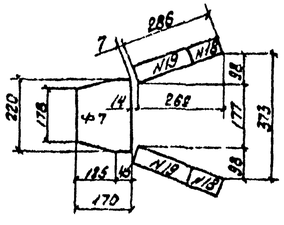

Отв. 2×1,5м

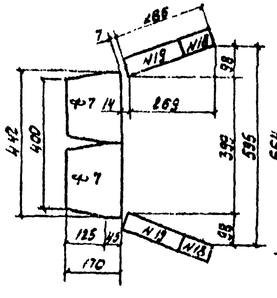

Отв. 3×1,5м

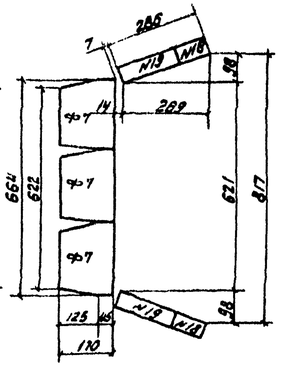

Отв. 2,0м

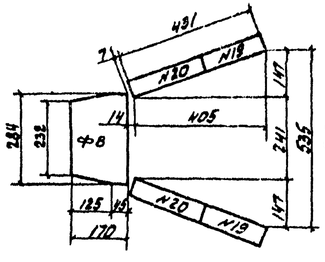

Отв 2×2,0м

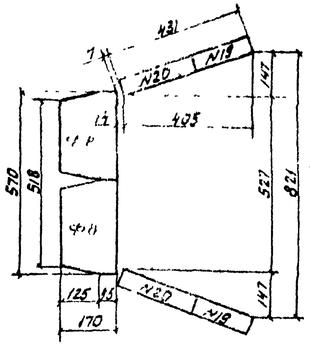

Отв. 3×2,0м

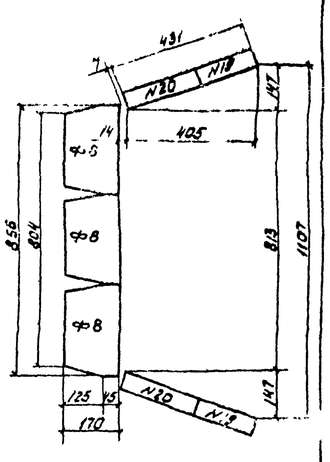

Размеры даны в см.

				1313/2	18		
				3.501.1-144.0-1 16			
Нач.отд	Ткаченко			Оголовок с коническим звеном трубы на фундаментах типа 1 и 2. Раскладка блоков фундамента.	Стадия	Лист	Листов
Н.контр	Миронова				Р		
Гл.инж.пр	Клевцер				Ленгипротрансмост		
Рукер	Беляева						
Ст.инж	Чуваранова						
Инж	Кузьмин						

Согласовано:
Гипространсмост

Инв.№ подл. | Подп. и дата | Взам.инв.№

Фасад

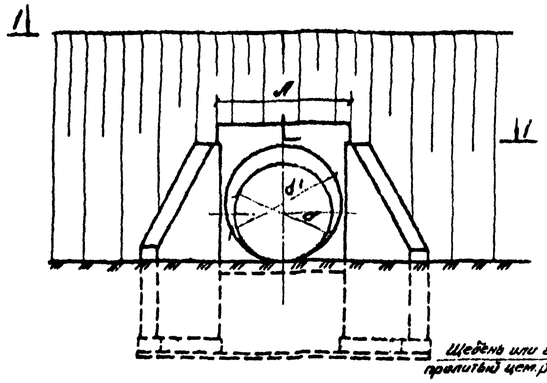

Разрез по оси трубы
(гидроизоляция не показана)

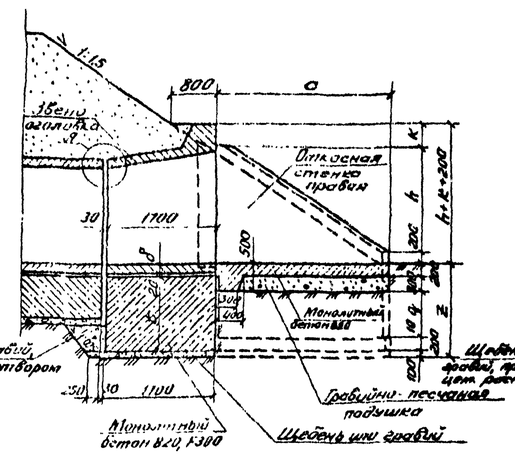

Разрез по оси трубы, отв. 2,0 м
(гидроизоляция не показана)

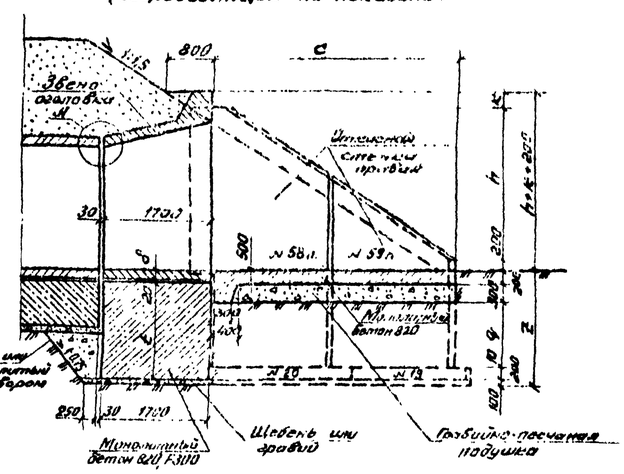

1-1

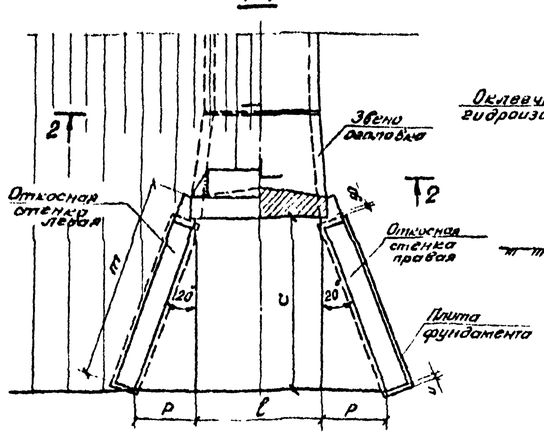

2-2
(насыпь не показана)

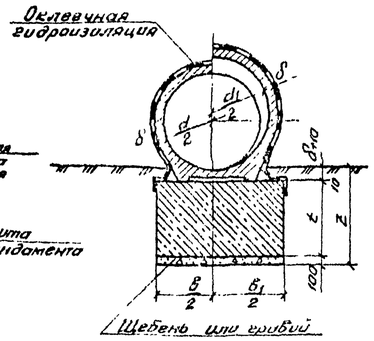

Спецификация блоков на оголовок

Марка	Обозначение	Наименование	Кол. на отв. 1,0	1,25	1,5	2,0	Масса ед., т	Примечание
ЗКП 11.170	3.501.1-144.1 03.00.00	Звено оголовка	1	—	—	—	2,7	
ЗКП 12.170	3.501.1-144.1 03.00.00	Звено оголовка	—	1	—	—	4,0	
ЗКП 13.170	3.501.1-144.1 03.00.00	Звено оголовка	—	—	1	—	5,5	
ЗКП 14.170	3.501.1-144.1 03.00.00	Звено оголовка	—	—	—	1	8,5	
Ст 2п(п)	3.501.1-144.1 05.00.00	Откосная стенка	2	—	—	—	2,9	
№ 108,п(п)	3.501-104, часть 3	Откосная стенка	—	2	—	—	4,4	
Ст 3п(п)	3.501.1-144.1 05.00.00	Откосная стенка	—	—	2	—	5,2	
№ 58,п(п)	3.501-104, часть 3	Откосная стенка	—	—	—	2	6,5	
№ 59,п(п)	3.501-104, часть 3	Откосная стенка	—	—	—	2	2,8	
№ 18	3.501-104, часть 3	Плита фундамента	—	—	2	—	0,3	
№ 19	3.501-104, часть 3	Плита фундамента	2	—	2	2	0,5	
№ 20	3.501-104, часть 3	Плита фундамента	—	2	—	2	0,6	

Размеры, см

d	d1	δ	A	B	B1	c	h	k	C	m	P	q	t	u	z
100	120	10	142	120	162	180	106	34	126	220	62	71	130	10	152
125	150	12	176	150	196	227	138	34	160	270	80	95	152	10	176
150	180	14	210	190	230	276	170	34	194	322	97	71	126	4	152
200	240	16	274	250	294	384	243	23	258	437	137	102	155	34	183

А

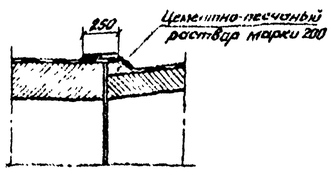

Марка бетона фундамента по морозостойкости должна быть не ниже F100; F200, лотка – F200; F300 в зависимости от климатического района строительства

Нач. отд.	Ткаченко			3.501.1-144.0-1 17			
Н. контр.	Миронова			Оголовок с коническим звеном одноочковой трубы на фундаменте типа 3	Стадия Р	Лист	Листов 1
Гл. инж. пр.	Клейнер				Ленгипротрансмост		
Рук. гр.	Беляева						
Ст. инж.	Чудакова						
Ст. техник	Юрен						

1313/2 19

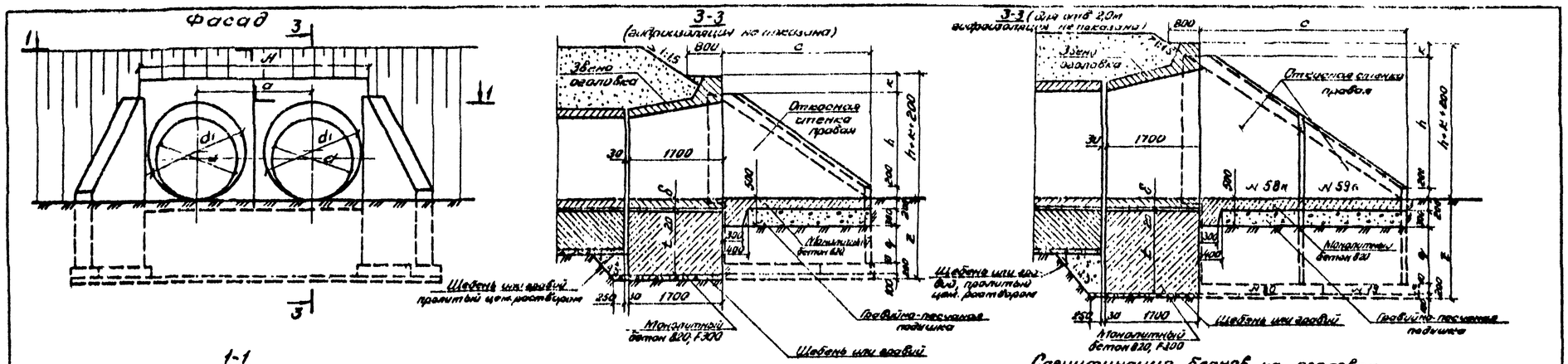

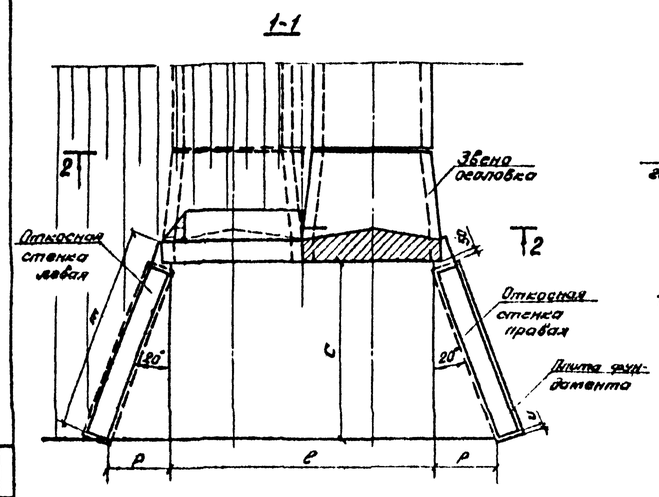

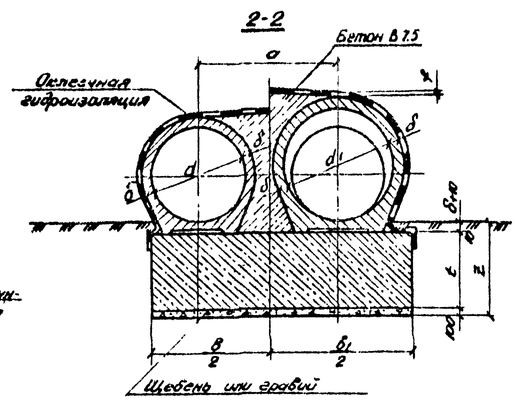

Спецификация блоков на оголовок

Марка	Обозначение	Наименование	Кол на отв. 2×1,0	2×1,25	2×1,5	2×2,0	Масса ед., т	Примечание
ЗКП 11.170	3.501.1-144.1 03.00.00	Звено оголовка	2	—	—	—	2,7	
ЗКП 12.170	3.501.1-144.1 03.00.00	Звено оголовка	—	2	—	—	4,0	
ЗКП 13.170	3.501.1-144.1 03.00.00	Звено оголовка	—	—	2	—	5,5	
ЗКП 14.170	3.501.1-144.1 03.00.00	Звено оголовка	—	—	—	2	8,5	
ст 2п(п)	3.501.1-144.1 05.00.00	Откосные стенки	2	—	—	—	2,9	
к 108п(п)	3.501-104, часть 3	Откосные стенки	—	2	—	—	4,4	
ст 3п(п)	3.501.1-144.1 05.00.00	Откосные стенки	—	—	2	—	5,2	
к 58п(п)	3.501-104, часть 3	Откосные стенки	—	—	—	2	6,5	
к 59п(п)	3.501-104, часть 3	Откосные стенки	—	—	—	2	2,8	
к 18	3.501-104, часть 3	Плита фундамента	—	—	2	—	0,3	
к 19	3.501-104, часть 3	Плита фундамента	2	—	2	2	0,5	
к 20	3.501-104, часть 3	Плита фундамента	—	2	—	2	0,6	

Размеры, см

d	d_1	δ	Д	a	в	$в_1$	c	f	h	к	e	m	p	q	t	u	z
100	120	10	286	144	260	306	180	3	106	34	270	220	62	71	130	10	152
125	150	12	354	178	330	374	227	3	138	34	338	270	80	95	152	10	176
150	180	14	422	212	400	442	276	4	170	34	406	322	97	71	126	4	152
200	240	16	550	276	530	570	384	5	243	23	534	437	137	102	155	34	183

Марка бетона фундамента по морозостойкости должна быть не ниже F 100; F 200, лотка — F 200; F 300 в зависимости от климатического района строительства.

1313/2 20

Нач отд	Ткаченко		3.501.1-144.0-1 ПЗ
Н контр	Муранова		Оголовок с коническим звеном двухочковой трубы на фундаменте типа 3.
Гл инж пр	Клейнер		Стадия Р / Лист / Листов
Рук гр	Беляева		Ленгипротрансмост
Ст инж	Чупанова		
Ст техн	Крен		

Согласовано
Взам. инв. №
Подпись и дата
Инв. № подл.

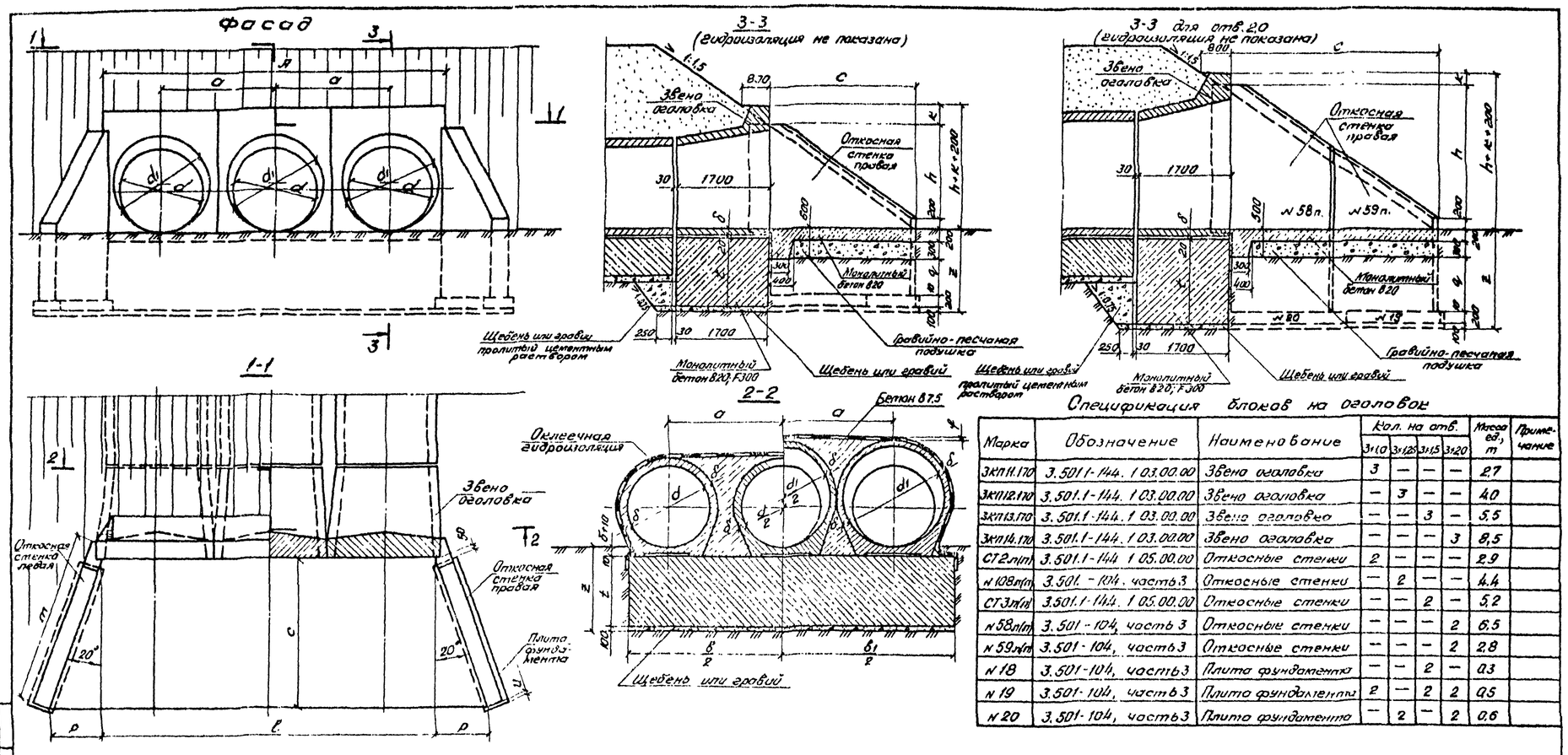

Спецификация блоков на оголовок

Марка	Обозначение	Наименование	Кол. на отв. 3×1,0	3×1,25	3×1,5	3×2,0	Масса ед., т	Примечание
ЗКП11.170	3.501.1-144.1 03.00.00	Звено оголовка	3	—	—	—	2,7	
ЗКП12.170	3.501.1-144.1 03.00.00	Звено оголовка	—	3	—	—	4,0	
ЗКП13.170	3.501.1-144.1 03.00.00	Звено оголовка	—	—	3	—	5,5	
ЗКП14.170	3.501.1-144.1 03.00.00	Звено оголовка	—	—	—	3	8,5	
СТ2л/п	3.501.1-144 1 05.00.00	Откосные стенки	2	—	—	—	2,9	
№108л/п	3.501.-104, часть 3	Откосные стенки	—	2	—	—	4,4	
СТ3л/п	3.501.1-144.1 05.00.00	Откосные стенки	—	—	2	—	5,2	
№58л/п	3.501-104, часть 3	Откосные стенки	—	—	—	2	6,5	
№59л/п	3.501-104, часть 3	Откосные стенки	—	—	—	2	2,8	
№18	3.501-104, часть 3	Плита фундамента	—	—	2	—	0,3	
№19	3.501-104, часть 3	Плита фундамента	2	—	2	2	0,5	
№20	3.501-104, часть 3	Плита фундамента	—	2	—	2	0,6	

Размеры, см

d	d_1	δ	Л	a	в	$в_1$	c	f	h	к	ℓ	m	p	q	t	u	z
100	120	10	430	144	410	450	180	5	106	34	414	220	62	71	130	10	152
125	150	12	532	178	510	552	227	6	138	34	516	270	80	95	152	10	176
150	180	14	634	212	610	654	276	7	170	34	618	322	97	71	126	4	152
200	240	16	826	276	800	846	384	9	243	23	810	437	137	102	155	34	183

Марка бетона фундамента по морозостойкости должна быть не ниже F 100; 200, лотка – F 200; F 300 в зависимости от климатического района строительства.

1313/2 21

3.501.1-144.0-1 19

Нач отд	Ткаченко		
Н.контр	Миронова		
Гл инж пр	Клейнер		
Рук гр	Беляева		
Ст инж	Чигарова		
Отдел	Квен		

Оголовок с коническим звеном трехочковой трубы на фундаменте типа 3

Стадия	Лист	Листов
Р		1

Ленгипротрансмост

Согласовано
Взам инв №
Подпись и дата
Инв № подл

Отв. 1.0м

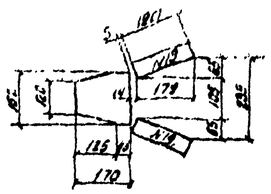

Отв. 2×1.0м

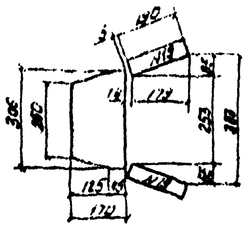

Отв. 3×1.0м

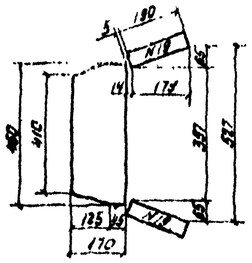

Отв. 1.25м

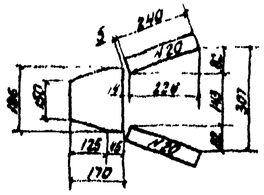

Отв. 2×1.25м

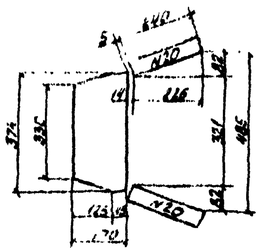

Отв. 3×1.25м

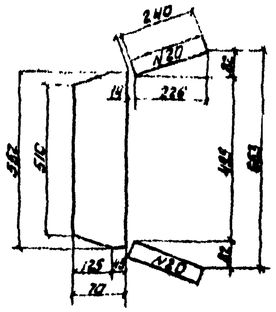

Отв. 1.5м

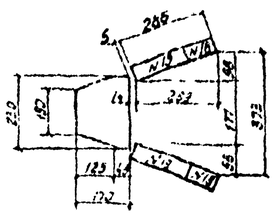

Отв. 2×1.5м

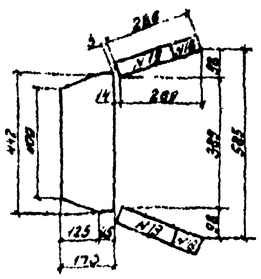

Отв. 3×1.5м

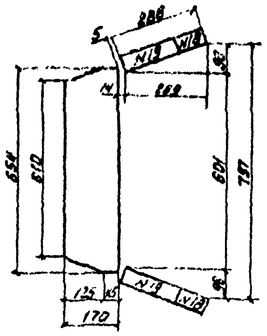

Отв. 2.0м

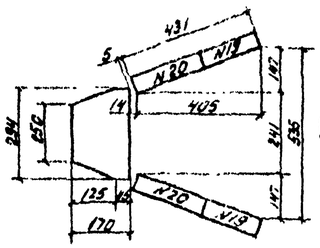

Отв. 2×2.0м

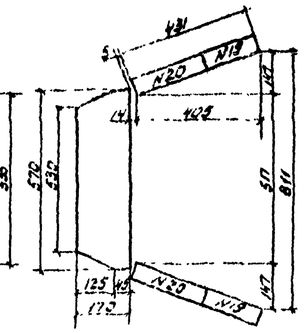

Отв. 3×2.0м

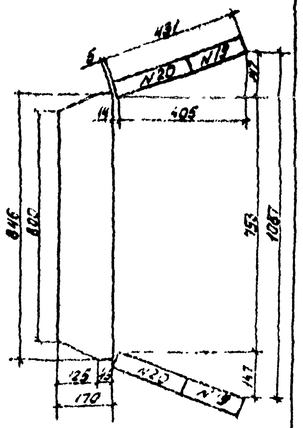

Размеры даны в см.

				3.501.1-144.0-1 20			
Нач.отд.	Каченко			Оголовок с коническим звеном трубы на фундаментах типа 3. Раскладка блоков фундаментов	Стадия	Лист	Листов
Н.контр.	Миронова				Р		1
Гл.инж.пр.	Свейнер				Ленгипротрансмост		
Рук.гр.	Орлеева						
Ст.инж.	Чугреева						
Инж.	Чуйкина						

1313/2 | 22

Фасад

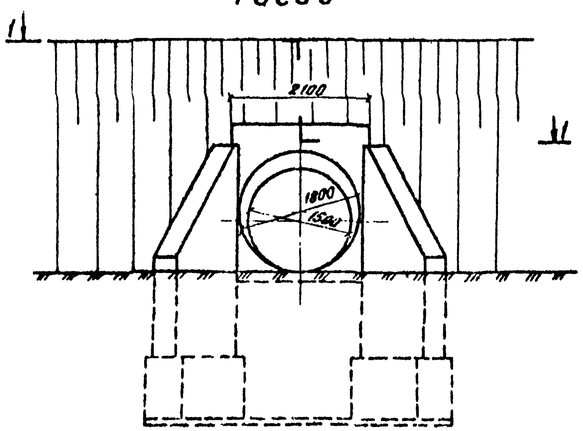

Разрез по оси трубы
(гидроизоляция не показана)

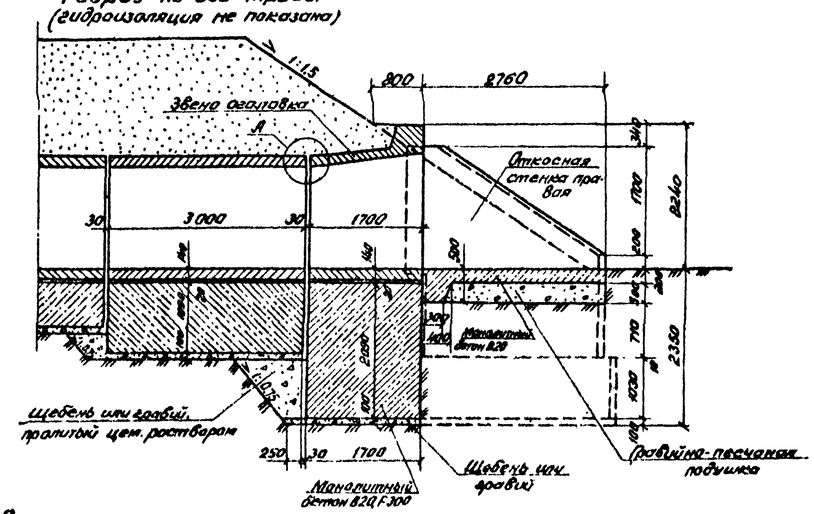

1-1

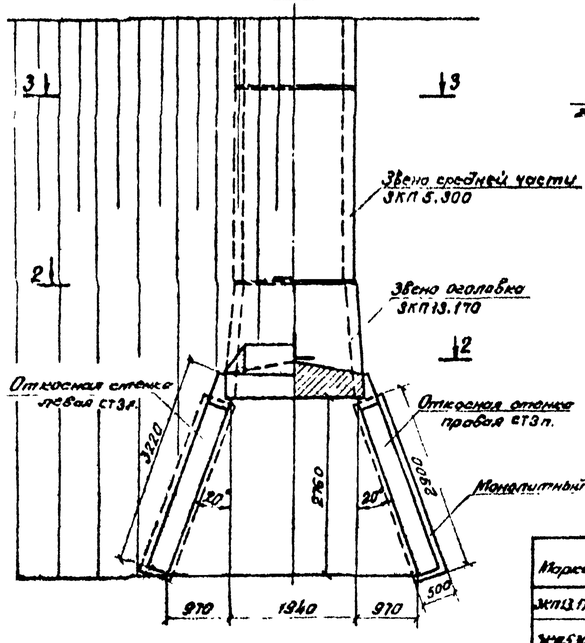

2-2
(мосьпь не показана)

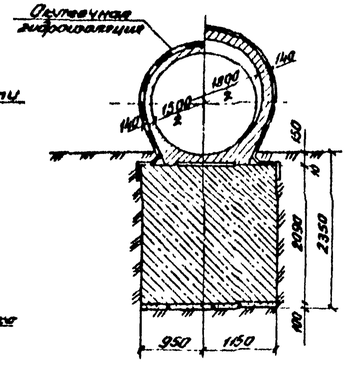

3-3
(мосьпь не показана)

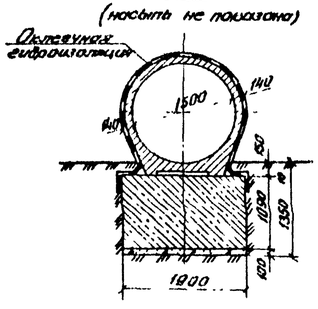

Ведомость объемов строительных и монтажных работ

Наименование		Материал	Изм.	Кол.
Железобетонные блоки		Бетон В30 / Бетон В20	$м^3$	4.76 / 4.16
Монолитный бетон фундамента		Бетон В20	$м^3$	16,9
Бетон лотка		Бетон В20	$м^3$	1,8
Цементный раствор		Ц.р. М150	$м^3$	0,7
Итого кладки			$м^3$	28,32
Изоляция	обмазочная	Мастика №1	$м^2$	29,7
	оклеечная	Мастика №1 стеклотекстолит	$м^2$	20,5
Подготовка	гравийно-песчаная	Грав.-песч. смесь	$м^3$	2,2
	щебень или гравий	Щебень	$м^3$	2,4
Рытье котлована		—	$м^3$	207
Засыпка котлована		—	$м^3$	180

Спецификация блоков на оголовок

Марка	Обозначение	Наименование	Кол.	Масса ед., т	Примечание
ЗКП13.170	3.501.1-144.1 03.00.00	Звено оголовка	1	3,5	
ЗКП5.300	3.501.1-144.1 01.00.00	Звено средней части	1	6,4	
СТ3 п.л.	3.501.1-144.1 05.00.00	Откосная стенка	2	5,2	

1. Наружные поверхности блоков оголовков, соприкасающиеся с грунтом, покрываются битумной мастичной неармированной гидроизоляцией (обмазочной).
2. Детали изоляции даны на документе 3.501.1-144.0-1.05.
3. Марка бетона фундамента по морозостойкости должна быть не ниже F100; F200, лотка – F200; F300 в зависимости от климатического района строительства.
4. Узел „А" см. на документе 3.501.1-144.0-1.17

Нач. отд.	Ткаченко		3.501.1-144.0-1.21
Н. контр.	Миронова		Оголовок трубы отв. 1,5м при глубине промерзания 2,0м
Гл. инж. пр.	Клейнер		Стадия: Р; Лист; Листов: 1
Рук. гр.	Белеева		Ленгипротрансмост
Ст. инж.	Чупанова		
Оттеснив	Коен		

1313/2 | 23

Согласовано
Взам. инв. №
Подпись и дата
Инв. № подл.

Ведомость рабочих чертежей основного комплекта

Докум*	Наименование	Примеч.
26	Общие данные	
27	Пример 1. Труба отв 1.0м на фундаменте типа 1	
28	Пример 2. Труба отв 1.25м на фундаменте типа 2	
29	Пример 3. Труба отв 1.25м на фундаменте типа 3	

Ведомость ссылочных документов

Обозначение	Наименование	Примеч.
СНиП 2.05.03-84	Мосты и трубы. Нормы проектирования.	
СНиП III-43-75	Мосты и трубы. Правила производства и приемки работ	
ВСН 81-80	Инструкция на изготовление, строительство и засыпку сборных бетонных и железобетонных водопропускных труб	
ВСН 32-81	Инструкция по устройству гидроизоляции конструкций мостов и труб на железных, автомобильных и городских дорогах	
Серия 3.501-104 инв. N 1072	Типовые конструкции. Сборные железобетонные прямоугольные водопропускные трубы для железных и автомобильных дорог.	
Серия 501-0-45 инв. N 937	Укрепления русел и откосов насыпей у водопропускных труб.	

Ведомость расчетных данных

Тип водотока		Пример 1 суходол	Пример 2 лог	Пример 3 лог
Расход воды в трубе ($м^3$/сек)	Q 1%	1.4	2.2	2.5
	Q 0.33%	2.2	3.0	3.5
Скорость на выходе из трубы (м/сек)	V 1%	2.8	2.9	3.0
	V 0.33%	3.4	3.3	3.5
Подпор перед трубой (м)	H 1%	1.03	1.18	1.29
	H 0.33%	1.39	1.46	1.61
Уклон трубы		0.01	0.01	0.01

Ведомость спецификаций

Докум*	Наименование	Примеч
27	Спецификация блоков на трубу (Пример 1)	
28	Спецификация блоков на трубу (Пример 2)	
29	Спецификация блоков на трубу (Пример 3)	

* В обозначении документа условно опущены серия и выпуски.

Ведомость объемов сборных элементов на трубу

Наименование	Код ОКП	Количество Пример 1	Пример 2	Пример 3	Примеч.
Звено оголовка	58 5321 1604	2.18	—	—	
Звено оголовка	58 5321 1605	—	3.20	3.20	
Звено средней части	58 5321 1564	5.76	—	—	
Звено средней части	58 5321 1570	—	11.04	9.66	
Звено средней части	58 5321 1571	—	—	2.07	
Откосная стенка	58 5321 1618 58 5321 1619	4.64	—	—	
Откосная стенка	58 5321 0687 58 5321 0688	—	7.00	7.00	
Плита фундамента	58 5321 0640	1.35	—	—	
Плита фундамента	58 5321 0641	2.28	—	—	
Плита фундамента	58 5321 0629	0.76	—	—	
Плита фундамента	58 5321 0630	—	0.96	0.96	
Итого железобетона $м^3$		16.97	22.20	22.89	
Блок фундамента	58 5321 1633	—	15.84	—	
Блок фундамента		—	—	—	
Блок фундамента	58 5321 1638	3.34	—	—	
Блок фундамента	58 5321 1639	—	7.68	—	
Итого бетона $м^3$		3.34	23.52	—	

Ведомость объемов строительных и монтажных работ

Наименование работ		Материал	Ед изм.	Количество Пример 1	Пример 2	Пример 3
Рытье котлована		—	$м^3$	114	174	186
Подготовка под трубу	гравийно-песчаная	гравийно-песчаная смесь	$м^3$	1.8	2.9	2.9
	щебёночная	Щебень	$м^3$	9.1	11.4	10.9
Щебень, пролитый цементным раствором		Щебень	$м^3$	0.9	1.0	1.2
		Цем. раствор	$м^3$	0.2	0.2	0.2
Монолитный бетон фундамента		Бетон В 20	$м^3$	—	—	26.26
Бетон лотка		Бетон В 20	$м^3$	1.82	2.52	2.52
Сборный железобетон		—	$м^3$	16.97	22.20	22.89
Сборный бетон		—	$м^3$	3.34	23.52	—
Итого кладки		—	$м^3$	25.67	48.48	51.87
Конопатка швов		Пакля, пропитанная битумом	кг	7.6	12.6	13.4
Оклеечная изоляция		Мастика ХБ-3 с сетки стеклянные СС-2	$м^2$	55.5	85.5	90.0
Обмазочная изоляция		Мастика Ю-1	$м^2$	32.2	46.8	46.8
Засыпка котлована		—	$м^3$	64	101	110
Укрепление русел и откосов насыпи	монолитный бетон	Бетон В 20	$м^3$	7.1	7.8	7.8
	каменная наброска	Камень	$м^3$	2.7	3.0	3.0

Нач. отд.	Ткаченко		3.501.1-144.0-1 22			
Н. контр.	Миронова		Примеры конструкций труб. Общие данные.	Стадия	Лист	Листов
Гл. инж. пр.	Клейнер			Р		
Рук. гр.	Беляева			Ленгипротрансмост		
Ст. инж.	Чупанова					
Инж.	Музюкин					

1313/2 24

Фасад
входного (выходного) оголовка

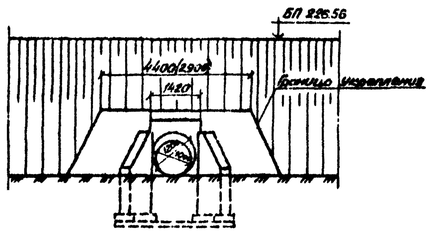

Разрез по оси трубы
(гидроизоляция не показана)

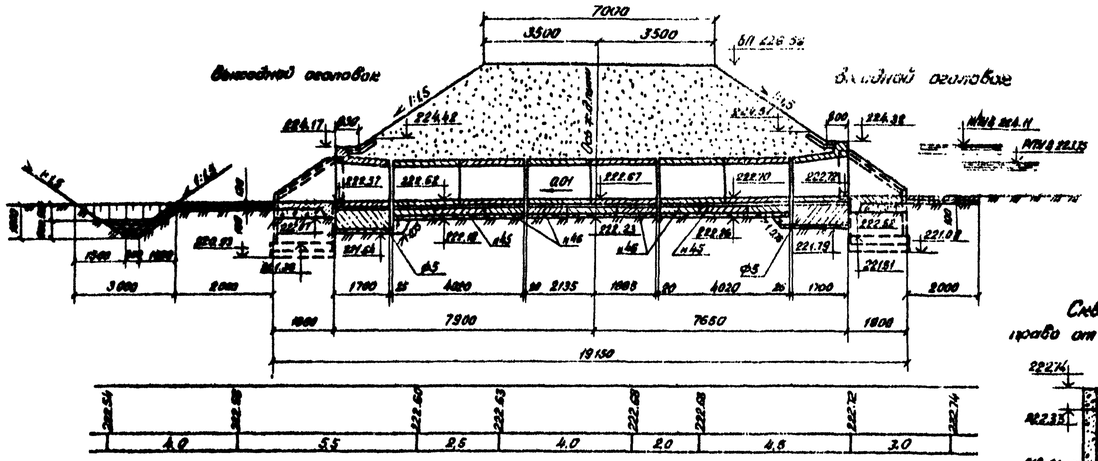

Скв. № 369 ПК 29+45
слева от оси пути 12,0м

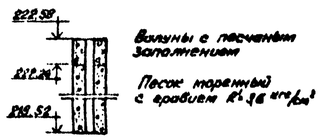

Скв. № 370 ПК 29+45
справа от оси пути 12,0м

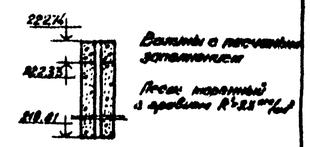

1-1
(насыпь и изоляция не показаны)

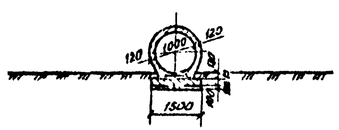

План
(насыпь и изоляция не показаны)

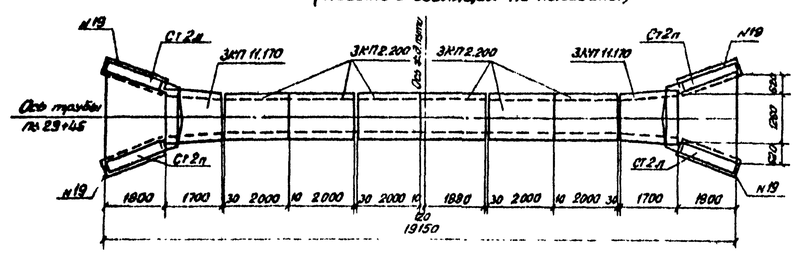

План расположения трубы
м 1:500

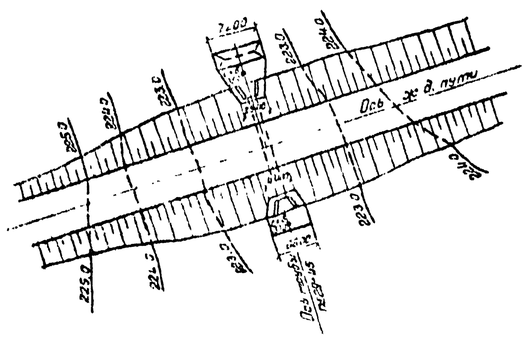

Спецификация блоков на трубы

Марка	Обозначение	Наименование	Кол.	Масса ед, т	Примечание
ЗКП 11.170	3.501.1-144.1 03.00.00	Звено оголовка	2	2,7	
ЗКП 2.200	3.501.1-144.1 01.00.00	Звено средней части	6	2,4	
СТ2л(п)	3.501.1-144.1 05.00.00	Откосная стенка	4	2,9	
№45	3.501-104, часть 3	Плита фундамента	3	1,1	
№46	3.501-104, часть 3	Плита фундамента	6	1,0	
ф5	3.501.1-144.1 07.00.00	Блок фундамента	2	4,0	
№19	3.501-104, часть 3	Плита фундамента	4	0,5	

Согласовано

Нач. отд.	Ткаченко		3.501.1-144.0-1 23				
Н. конт.	Мухаева						
Гл. инж. пр.	Клейнер		Пример 1. Труба отв. 1.0м на фундаменте типа 1.	Стадия	Лист	Листов	1313/2 25
Рук. гр.	Бетин			Р		1	
Ст. инж.	Чуйкова			Ленгипротранстрой			
Инженер	Ковалева						

Фасад
входного (выходного) оголовка

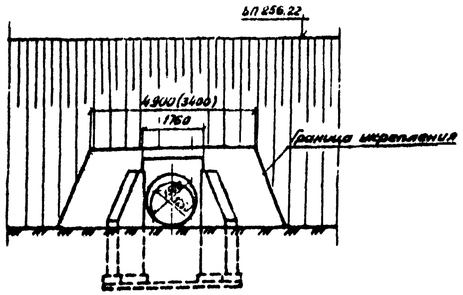

Разрез по оси трубы
(гидроизоляция не показана)

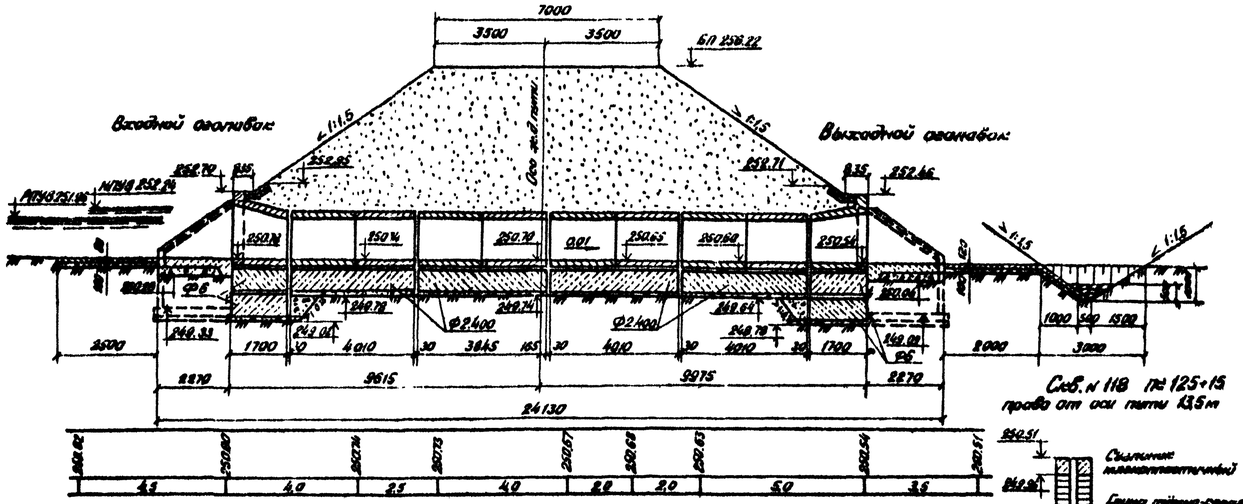

Скв. № 117 ПК 125+15
слева от оси пути 13,0 м

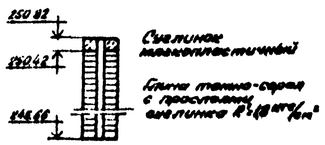

Скв. № 118 ПК 125+15
справа от оси пути 13,5 м

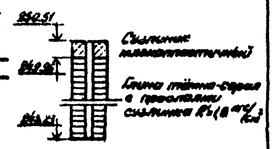

План
(насыпь и изоляция не показаны)

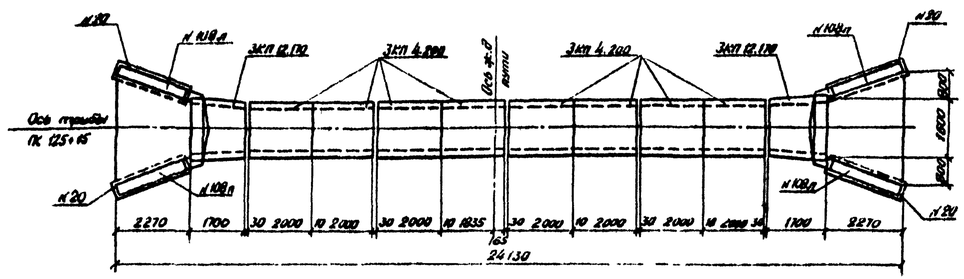

1-1
(насыпь и изоляция не показаны)

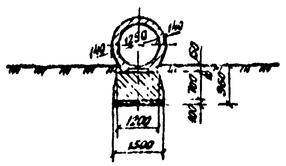

План расположения трубы, м 1:500

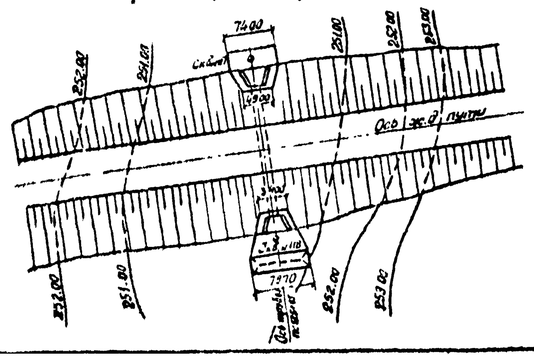

Спецификация блоков на трубу

Марка	Обозначение	Наименование	Кол.	Масса ед., т	Примечание
ЗКП 12.170	3.501.1-144.1 03.00.00	Звено оголовка	2	4,0	
ЗКП 4.200	3.501.1-144 1 01.00.00	Звено средней части	8	3,5	
№108,л	3.501-104 часть 3	Отсосная стенка	4	4,4	
Ф 2400	3.501.1-144.1 06.00.00	Блок фундамента	4	9,5	
Ф6	3.501.1-144.1 07.00.00	Блок фундамента	4	4,6	
№20	3.501-104, часть 3	Плита фундамента	4	0,6	

Нач. отд.	Ткаченко		3.501.1-144.0-1 24	
Н. контр.	Миронова		Пример 2 Труба отв. 1,25 м на фундаменте типа 2	Стадия: Р; Лист; Листов: 1
Гл. инж. пр.	Клейнер			Ленгипротрансмост
Рук. гр.	Беляева			
Ст. инж.	Чилфонова			
Инженер	Музыкин			

1313/2 | 26

Согласовано
Взам. инв. №
Подпись и дата
Инв. № подл.

Фасад входного (выходного) оголовка

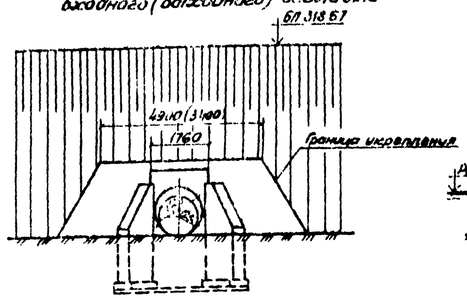

Разрез по оси трубы
(гидроизоляция не показана)

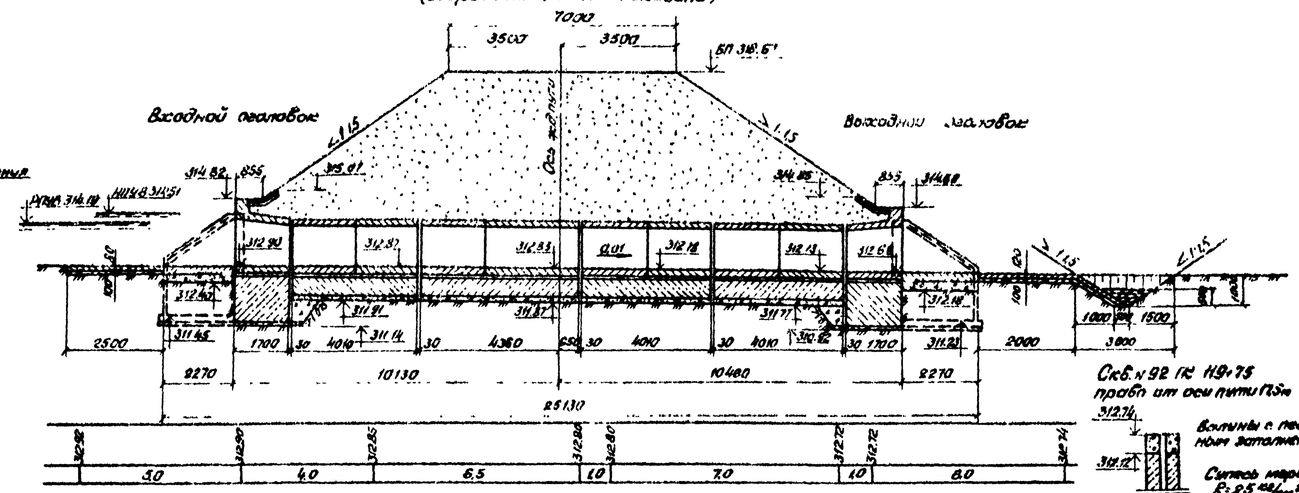

Скв. №91 слева от оси пути 16,0м

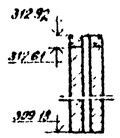

Валуны с песчаным заполнением

Супесь моренная R=2,5 кг/см²

Скв. №92 ПК 119+75
пройдена от оси пути 17,5м

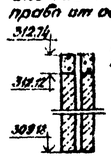

Валуны с песчаным заполнением

Супесь моренная R=2,5 кг/см²

1:1
(откосы и изоляция не показаны)

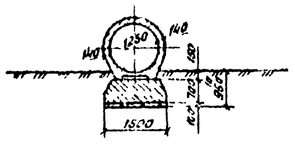

План расположения трубы, м 1:500

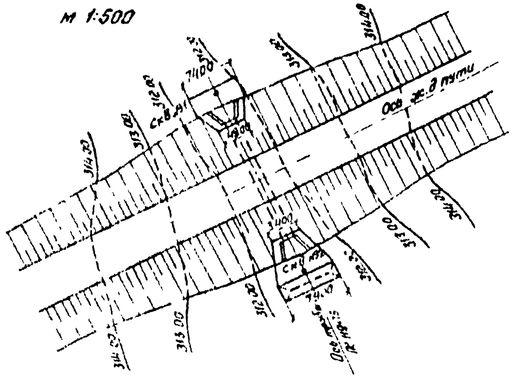

План
(откосы и изоляция не показаны)

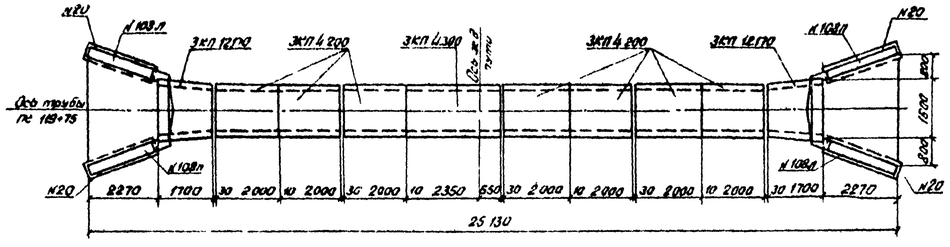

Спецификация блоков на трубу

Марка	Обозначение	Наименование	Кол	Масса ед., т	Примечание
ЗКП 12.110	3.501.1-144.1 03.00.00	Звено оголовка	2	4,0	
ЗКП 4.200	3.501.1-144.1 06.00.00	Звено средней части	7	3,5	
ЗКП 4.300	3.501.1-144.1 06.00.00	Звено средней части	1	5,2	
№109л(п)	3.501-104, часть 3	Откосная стенка	4	4,4	
№20	3.501-104, часть 3	Плита фундамента	4	0,6	

1313/2 | 27

Нач отд	Теличко		3.501.1-144.0 1.25
Н.контр.	Мыронова		Пример 3. Труба отв. 1,25м на фундаменте типа 3
Гл.инж.пр.	Клейнер		Стадия: Р; Лист: ; Листов: 1
Рук.гр.	Беляева		Ленгипротрансмост
Ст.инж.	Чугунова		
Инженер	Музыкин		